Φωτιζόμενο πληκτρολόγιο - ανθεκτικό στις καιρικές συνθήκες - για συστήματα ελέγχου πρόσβασης και συστήματα συναγερμού.

DK 9827

Οδηγίες προγραμματισμού και εγκατάστασης

ΓΙΑ ΗΛΕΚΤΡΙΚΕΣ ΚΛΕΙΔΑΡΙΕΣ, ΣΥΣΤΗΜΑΤΑ ΕΛΕΓΧΟΥ ΠΡΟΣΒΑΣΗΣ ΚΑΙ ΣΥΣΤΗΜΑΤΑ ΑΣΦΑΛΕΙΑΣ.

ΠΡΟΣΟΧΗ: ΓΙΑ ΝΑ ΑΠΟΦΥΓΕΤΕ ΤΥΧΟΝ ΚΙΝΔΥΝΟΥΣ: ΗΛΕΚΤΡΟΠΛΗΞΙΑΣ, ΠΥΡΚΑΓΙΑΣ Ή ΚΑΤΑΣΤΡΟΦΗΣ ΤΗΣ ΣΥΣΚΕΥΗΣ Η ΕΓΚΑΤΑΣΤΑΣΗ ΠΡΕΠΕΙ ΝΑ ΓΙΝΕΙ ΑΠΟ ΕΞΕΙΔΙΚΕΥΜΕΝΟ ΤΕΧΝΙΚΟ

Γενικά χαρακτηριστικά

Το DK-9827 είναι ένα εύχρηστο γενικής χρήσης πληκτρολόγιο με ενσωματωμένα ψηφιακά κυκλώματα προγραμματισμού και ελέγχου της πρόσβασης. Η αποδεδειγμένη σε πλήθος εφαρμογών αξιοπιστία του και το χαμηλό του κόστος δίνει λύσεις σε πλήθος οικιακών και επαγγελματικών εφαρμογών. Έχει σχεδιαστεί τόσο για να ελέγχει αυτόνομες ηλεκτρικές κλειδαριές όσο και συστήματα ελέγχου πρόσβασης αλλά και συστήματα συναγερμού και λειτουργεί με τη βοήθεια ενός απλού τροφοδοτικού 12 έως 24AC/DC. Το DK 9827 είναι συμβατό με κάθε γνωστή ηλεκτρική κλειδαριά ενώ επιπλέον είναι ιδανικό για τον έλεγχο ή την πρόσβαση σε συστήματα ασφαλείας, συσκευές αυτόματης λειτουργίας και μηχανουργικό εξοπλισμό.

Το DK 9827 ενσωματώνει δύο εφαρμογές λογισμικού. Η Single User Mode για τους καθημερινούς χρήστες και η Multi User Mode για χρήστες που μπορούν να έχουν μεγαλύτερες δυνατότητες ελέγχου πρόσβασης. Το σύστημα προσφέρει ένα τετραψήφιο (4) κωδικό χρήστη με 10.000 συνδυασμούς, για κάθε έξοδο, όταν έχετε επιλέξει την λειτουργία απλού χρήστη (Single User). Σε εξελιγμένη λειτουργία (Multi User) προσφέρονται 100 κωδικοί χρηστών για την έξοδο 1 και 10 κωδικοί χρηστών για της εξόδους 2 και 3. Κάθε ένας από αυτούς τους κωδικούς μπορεί να έχει 4 έως 8 ψηφία που δίνουν περισσότερους από 100 εκατομμύρια συνδυασμούς όταν έχει επιλεγεί η λειτουργία (Multi User). Η δυνατότητα αυτόματης εισαγωγής κωδικών (Auto Code) και χειροκίνητης εισαγωγής κωδικών (Manual Code) είναι διαθέσιμες και στους δύο τρόπους λειτουργίας. Οι εντολές που έχουν αποθηκευτεί στο σύστημα, μέσω του προγραμματισμού του, δεν «χάνονται» σε περίπτωση διακοπής της τάσης τροφοδοσίας. Το DK 9827 προσφέρει εξόδους με τις ακόλουθες δυνατότητες:

OUTPUT 1	OUTPUT 2	OUTPUT 3	ΕΠΑΦΗ ΚΟΥΔΟΥΝΙΟΥ
Ρελέ 5Amp	Ρελέ 1Amp	Τρανζίστορ NPN Ανοικτού συλλέκτη	Ρελέ 1Amp

Δυνατότητες Διασύνδεσης

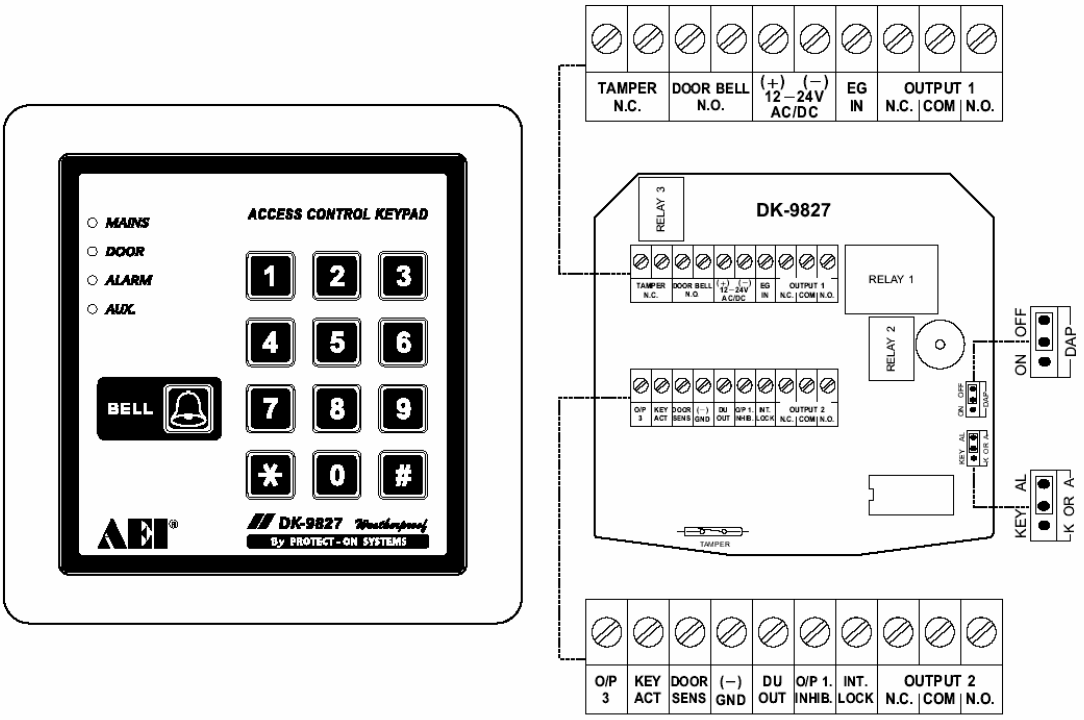

Περιγραφή των ακροδεκτών που βρίσκονται στην πλακέτα

TAMPER N.C (ΔΙΑΚΟΠΤΗΣ ΠΡΟΣΤΑΣΙΑΣ ΑΠΟ ΔΟΛΙΟΦΘΟΡΑ)

Η επαφή αυτού του διακόπτη είναι κλειστή σε κανονικές συνθήκες (N.C). Η επαφή ανοίγει όταν το πληκτρολόγιο αποσπαστεί από το περίβλημα του. Μπορείτε να συνδέσετε αυτή την επαφή με μια 24ωρη ζώνης παρακολούθησης ενός συστήματος συναγερμού ώστε να ενεργοποιείται ο συναγερμός όταν γίνεται απόπειρα καταστροφής του πληκτρολογίου.

DOOR BELL (ΚΟΥΔΟΥΝΙ ΠΟΡΤΑΣ)

Μία επαφή τύπου N.O (ανοικτή σε κατάσταση ηρεμίας) και με μέγιστη ισχύ 30VDC/1A έχει προβλεφθεί ώστε να χρησιμεύσει για την διέγερση ενός κουδουνιού πόρτας.

12-24V AC/DC (ΕΙΣΟΔΟΣ ΤΡΟΦΟΔΟΣΙΑΣ)

Συνδέστε αυτούς τους ακροδέκτες με μια τάση 12 έως 24V AC ή DC. Ο ακροδέκτης (-) του τροφοδοτικού και ο ακροδέκτης GND (-) είναι τα κοινά σημεία γείωσης του κυκλώματος του πληκτρολογίου. Δεν χρειάζεται καμία ρύθμιση για την επιλογή της τάσης τροφοδοσίας. Αν χρησιμοποιήσετε τάση τροφοδοσίας DC συνδέστε τα καλώδια (+) και (-) με τους αντίστοιχους ακροδέκτες. Αν χρησιμοποιήσετε τάση τροφοδοσίας AC δεν υπάρχει συγκεκριμένη πολικότητα για την σύνδεση των καλωδίων.

EG IN (ΑΚΡΟΔΕΚΤΗΣ ΕΞΟΔΟΥ)

Ένας ακροδέκτης τύπου N.O με αναφορά τη γείωση (-) χρησιμοποιείται σε συνδυασμό με ένα διακόπτη (μπουτόν) με επαφές τύπου N.O για την ενεργοποίηση της εξόδου 1 (Output 1) για την ίδια χρονική περίοδο που την ενεργοποιεί και η εισαγωγή του κωδικού χρήστη. Το μπουτόν συνήθως τοποθετείται στο εσωτερικό του σπιτιού κοντά στην πόρτα ώστε να είναι δυνατή η έξοδος χωρίς την χρήση κωδικού. Περισσότερα από ένα μπουτόν μπορεί να τοποθετηθούν παράλληλα σε σχέση με τον ακροδέκτη EG IN. Μην συνδέσετε με κανένα σημείο αυτόν τον ακροδέκτη (EG IN) αν δεν τον χρησιμοποιείτε.

OUTPUT 1 (ΕΞΟΔΟΣ1)

Η έξοδος 1 ελέγχεται με τον κωδικό χρήστη 1. Ρελέ με επαφή 5 A συνίσταται να χρησιμοποιείται για τον έλεγχο ηλεκτρικής κλειδαριάς. Υπάρχουν έξοδοι τόσο τύπου N.O (Ανοικτή σε κατάσταση ηρεμίας) όσο και N.C (Κλειστή σε κατάσταση ηρεμίας). Να χρησιμοποιείται την έξοδο τύπου N.O σε κλειδαριές που σε περίπτωση βλάβης παραμένουν κλειδωμένες ενώ τις εξόδους τύπου NC σε κλειδαριές που παραμένουν ανοικτές σε περίπτωση βλάβης.
Το ρελέ μπορεί να προγραμματιστεί τόσο σε λειτουργία μετάπτωσης της κατάστασης του (Start/Stop) ή σε λειτουργία μέσω χρονοδιακόπτη με διάρκεια από 1 έως 999 δευτερόλεπτα.

OUTPUT 3 (ΕΞΟΔΟΣ 3)

Αυτή είναι μια έξοδος τρανζίστορ NPN, ανοικτού συλλέκτη. Αυτή η έξοδος είναι ιδανική για βοηθητικές λειτουργίες ελέγχου όπως: έλεγχο συστήματος ασφαλείας, εξουσιοδότηση ελέγχου της εξόδου 1 στο πληκτρολόγιο κλπ. Αυτή η έξοδος μπορεί να προγραμματιστεί για λειτουργία Start/Stop (μετάπτωση από τη μία κατάσταση στην άλλη) ή για λειτουργία μέσω χρονοδιακόπτη με διάρκεια από 1 έως 999 δευτερόλεπτα.
Όταν είναι ενεργοποιημένη η έξοδος γειώνεται (-) και το μέγιστο ρεύμα διαρροής είναι 100mA στα 24VDC.

ΕΞΟΔΟΣ ΕΝΕΡΓΟΠΟΙΗΣΗΣ ΤΟΥ ΠΛΗΚΤΡΟΛΟΓΙΟΥ Ή ΕΞΟΔΟΣ ΣΥΝΑΓΕΡΜΟΥ (KEYPAD ACTIVE OUTPUT OR ALARM OUTPUT) (8)

Αυτή είναι μια έξοδος ενός τρανζίστορ NPN, ανοικτού συλλέκτη με μέγιστο ρεύμα διαρροής 100mA και τάση 24VDC. Αυτή η έξοδος μπορεί να καθορισθεί να δίνει σήμα ενεργοποίησης του πληκτρολογίου ή σήμα εξόδου προς τη μονάδα συναγερμού. Ο καθορισμός του σήματος εξόδου γίνεται μέσω του βραχυκυκλωτήρων A ή K.

Σήμα ενεργοποίησης του πληκτρολογίου (KEY): Ο ημιαγωγός NPN που λειτουργεί σαν διακόπτης μεταβαίνει στην γείωση (-) για 10 δευτερόλεπτα κάθε φορά που πατάτε κάποιο

κουμπί του πληκτρολογίου. Αυτό το σήμα μπορεί να το χρησιμοποιείτε για να ενεργοποιείτε ένας φως ή μια κάμερα CCTV ή να ειδοποιείτε έναν φρουρό.

Σήμα προς την μονάδα συναγερμού (AL) : Ο ημιαγωγός NPN που λειτουργεί σαν διακόπτης μεταβαίνει στην γείωση (-) όταν η πόρτα ανοίξει χωρίς να έχει πληκτρολογηθεί ένας έγκυρος κωδικός ή αν ξεχαστεί η πόρτα ανοιχτεί. Έτσι μπορεί να σταλεί ένα σήμα σε μια εξωτερική μονάδα συναγερμού. (Για να ενεργοποιείται αυτή η λειτουργία θα πρέπει να έχει εγκατασταθεί ο αισθητήρας θέσης πόρτας).

DOOR SENS (ΑΙΣΘΗΤΗΡΑΣ ΘΕΣΗΣ ΠΟΡΤΑΣ)

Ένας ακροδέκτης τύπου N.C (κλειστός σε κατάσταση ηρεμίας) με αναφορά τη γείωση (-) χρησιμοποιείται σε συνδυασμό με μια μαγνητική επαφή τύπου N.C που την τοποθετείτε στην πόρτα. Το σύστημα θα ελέγχει τη θέση της πόρτας και μπορεί να παρέχει τις ακόλουθες λειτουργίες (εντολές):

Σημείωση: Πάντα να συνδέετε αυτόν τον ακροδέκτη με την γή (-) αν πρόκειται να μην τον χρησιμοποιήσετε.

1) **Αυτόματη επαν-ασφάλιση της πόρτας (Door Auto Relock)**

Το σύστημα θα επαν-ασφαλίζει την πόρτα αυτόματα μετά την πληκτρολόγηση ενός έγκυρου κωδικού πρόσβασης (ακόμα και αν έχει προγραμματιστεί διαφορετικός χρόνος για την έξοδο 1). Έτσι προλαμβάνεται η είσοδος ανεπιθύμητων ατόμων που θα μπουν «στην ουρά» με το εξουσιοδοτημένο άτομο.

2) Συναγερμός σε περίπτωση παραβίασης της πόρτας (Door Forced Open Alarm)Το πληκτρολόγιο θα εκπέμψει ένα σήμα συναγερμού, στιγμιαία, αν η πόρτα που ελέγχει ανοίξει χωρίς να έχει πληκτρολογηθεί ένας έγκυρος κωδικός πρόσβασης. Ο συναγερμός θα διαρκέσει για 60 δευτερόλεπτα και μπορεί να σταματήσει αν πληκτρολογηθεί ο κωδικός του χρήστη 1 ή κάποιος από τους κωδικούς της Ομάδας χρηστών 1, οποιαδήποτε στιγμή. Αυτή η λειτουργία επιλέγεται μέσω της δυνατότητας προγραμματισμού της διεύθυνσης 80 του μικροεπεξεργαστή της συσκευής.

3) Συναγερμός καθυστέρησης κλεισίματος (Door Propped up Alarm)
Όταν η πόρτα παραμείνει ανοιχτή για διάστημα μεγαλύτερο από το επιτρεπόμενο, το πληκτρολόγιο θα εκπέμψει ένα σήμα συναγερμού από τη στιγμή που λήξει ο προκαθορισμένος χρόνος παραμονής ανοίγματος της πόρτας και μέχρι τη στιγμή που η πόρτα θα κλείσει εκ νέου. Ο ορισμός της μέγιστης χρονικής διάρκειας που η πόρτα παραμένει ανοικτή μπορεί να προγραμματιστεί από 1 έως 999 δευτερόλεπτα, μέσω της δυνατότητας προγραμματισμού της διεύθυνσης 9 του μικροεπεξεργαστή της συσκευής.
4) Έλεγχος των διασυνδεόμενων πορτών - πληκτρολογίων (Inter Lock Control)
Η έξοδος ελέγχου αυτής της λειτουργίας μεταβαίνει σε δυναμικό (-) (γειώνεται) για όσο διάστημα η πόρτα παραμένει ανοιχτή, έτσι ώστε να δίνει σήμα απενεργοποίησης στα υπόλοιπα πληκτρολόγια που τυχόν είναι συνδεδεμένα με το ίδιο σύστημα ελέγχου πρόσβασης.

ΕΞΟΔΟΣ ΕΞΑΝΑΓΚΑΣΜΕΝΗΣ ΕΝΕΡΓΟΠΟΙΗΣΗΣ ΚΛΕΙΔΑΡΙΑΣ & ΣΥΝΑΓΕΡΜΟΥ (DURESS OUTPUT)

Αυτή είναι μια έξοδος ενός τρανζίστορ NPN, ανοικτού συλλέκτη. Μεταβαίνει στο δυναμικό της γης (-) μετά την εισαγωγή του κωδικού εξαναγκασμένης ενεργοποίησης. Μπορείτε να την χρησιμοποιήσετε για να διεγείρετε μια ζώνη ελέγχου του συναγερμού ή για να ενεργοποιήσετε ένα βομβητή που θα ειδοποιεί ένα φρουρό. Το μέγιστο ρεύμα συλλέκτη είναι Ic = 100mA και η μέγιστη τάση Vc max = 24VDC..

ΑΠΕΝΕΡΓΟΠΟΙΗΣΗ ΕΞΟΔΟΥ 1 (OUTPUT 1 INHIB)

Μια επαφή τύπου N.O με αναφορά τη γη (-). Τόσο η ομάδα χρηστών User Code 1 όσο και το μπουτόν ενεργοποίησης εξόδου δεν μπορούν να ενεργοποιήσουν την έξοδο 1 όσο αυτός ο ακροδέκτης βρίσκεται στο δυναμικό της γης (-). Αυτός ο ακροδέκτης είναι προετοιμασμένος για λειτουργία σε σύστημα με πολλά πληκτρολόγια πρόσβασης.

ΕΞΟΔΟΣ ΕΛΕΓΧΟΥ ΤΩΝ ΔΙΑΣΥΝΔΕΟΜΕΝΩΝ ΠΛΗΚΤΡΟΛΟΓΙΩΝ (INTER-LOCK CONTROL OUTPUT)

Αυτή είναι μια έξοδος ενός τρανζίστορ NPN, ανοικτού συλλέκτη. Σε κανονική λειτουργία είναι απενεργοποιημένη OFF και μεταβαίνει στο δυναμικό της γείωσης (-) για 5 δευτερόλεπτα μετά την πληκτρολόγηση ενός έγκυρου κωδικού χρήστη που ελέγχει την έξοδο 1. Στην συνέχεια η συγκεκριμένη έξοδος παραμένει γειωμένη (-) για όσο διάστημα ο αισθητήρας ελέγχου της θέσης της πόρτας παραμένει ανοικτός (λόγο του ανοίγματος της πόρτας). Χρησιμοποιήστε αυτή την έξοδο για να ελέγχετε ένα άλλο πληκτρολόγιο (σε ένα σύστημα με δύο πόρτες και πληκτρολόγια) ώστε να αποφύγετε το ταυτόχρονο άνοιγμα στις πόρτες.

Ένα τέτοιο σύστημα με δύο πόρτες (Inter Lock) συνήθως χρησιμοποιείται με τέτοιο τρόπο έτσι ώστε να ανοίγει μόνο μια πόρτα τη φορά. Για όσο διάστημα η μία πόρτα είναι ανοικτή η άλλη πόρτα παραμένει κλειστή (μέχρι η ανοικτή πόρτα να ξανα- κλείσει) έτσι ώστε να εμποδίζεται η είσοδος μη εξουσιοδοτημένου προσωπικού που προσπαθεί να εισβάλει στην ελεγχόμενη περιοχή, ακολουθώντας ένα εξουσιοδοτημένο άτομο.

ΕΞΟΔΟΣ 2 (OUTPUT 2)

Αυτή είναι μια έξοδος μέσω ενός βοηθητικού ρελέ με επαφές (μέγιστου ρεύματος διαρροής 1A) τύπου N.O και N.C. Η συγκεκριμένη έξοδος ελέγχεται από την ομάδα χρηστών 2 (User Code 2) που είναι ιδανική για τον έλεγχο συστήματος ασφαλείας ή συστημάτων με αυτόματη λειτουργία. Αυτή η έξοδος μπορεί να προγραμματιστεί για λειτουργία Start/Stop (μετάπτωση από τη μία κατάσταση στην άλλη) ή για λειτουργία μέσω χρονοδιακόπτη με διάρκεια από 1 έως 999 δευτερόλεπτα.

Τα ενδεικτικά LED

MAINS (ΤΡΟΦΟΔΟΣΙΑ ΣΥΣΚΕΥΗΣ, ΠΟΡΤΟΚΑΛΙ ΧΡΩΜΑ)

Αυτό είναι ένα ενδεικτικό της λειτουργικής κατάστασης του πληκτρολογίου και οι ενδείξεις του σχετίζονται και με τα ηχητικά σήματα του ενσωματωμένου βομβητή. Ανατρέξτε και στον ακόλουθο πίνακα για επιπλέον λεπτομέρειες.

DOOR/ ΠΟΡΤΑ (ΠΡΑΣΙΝΟ ΧΡΩΜΑ)

Φωτοβολεί όταν η έξοδος 1 του πληκτρολογίου είναι ενεργοποιημένη

ALARM / ΣΥΝΑΓΕΡΜΟΣ (ΚΟΚΚΙΝΟ ΧΡΩΜΑ)

Φωτοβολεί όταν η έξοδος 2 του πληκτρολογίου είναι ενεργοποιημένη

AUX (ΒΟΗΘΗΤΙΚΗ ΛΕΙΤΟΥΡΓΙΑ) / (ΠΡΑΣΙΝΟ ΧΡΩΜΑ)

Φωτοβολεί όταν η έξοδος 3 του πληκτρολογίου είναι ενεργοποιημένη

Φωτισμός του πληκτρολογίου

Όσο το πληκτρολόγιο είναι σε κατάσταση αναμονής τα κουμπιά του φωτίζονται αμυδρά. Όταν πιέσετε κάποιο κουμπί η ένταση του φωτισμού αυξάνεται για 10 δευτερόλεπτα, μετά το πάτημα του κουμπιού. Η αυξημένη ένταση του φωτισμού δηλώνει και το μέγιστο χρονικό διάστημα μέσα στο οποίο μπορεί να πληκτρολογηθεί ο κωδικός εισόδου. Αν μέσα σε 10 δευτερόλεπτα δεν έχει πληκτρολογηθεί, πλήρης, ο κωδικός οτιδήποτε έχετε πληκτρολογήσει διαγράφεται. Αν πιέσετε το κουμπί του κουδουνιού η ένταση του φωτισμού του πληκτρολογίου θα αυξηθεί για 3 δευτερόλεπτα.

ΣΗΜΑΤΑ ΕΝΔΕΙΞΕΩΝ (ΗΧΗΤΙΚΑ ΚΑΙ ΟΠΤΙΚΑ)

Ο ενσωματωμένος βομβητής και το ενδεικτικό LED MAINS (πορτοκαλί χρώμα) παρέχουν τα ακόλουθα προειδοποιητικά σήματα που δηλώνουν τη λειτουργική κατάσταση του πληκτρολογίου.

ΚΑΤΑΣΤΑΣΗ	ΤΟΝΟΣ*	ΦΩΤΟΒΟΛΙΑ LED
1. Λειτουργία προγραμματισμού	—	Σταθερή φωτοβολία
2. Επιβεβαίωση πατήματος ενός κουμπιού	1 ΜΠΙΠ	1 Αναλαμπή
3. Επιτυχημένη πληκτρολόγηση κωδικού	2 ΜΠΙΠ	2 Αναλαμπές
4. Ανεπιτυχής πληκτρολόγηση κωδικού	5 ΜΠΙΠ	5 Αναλαμπές
5. Ο βραχυκυκλωτήρας DAP δεν έχει τοποθετηθεί	Συνεχή ΜΠΙΠ	Συνεχής Αναλαμπές
6. Σε κατάσταση αναμονής	—	1 Αναλαμπή κάθε 2 δευτερόλεπτα
7. Ρελέ εξόδου ενεργοποιημένο	1 ΜΠΙΠ με διάρκεια 1 δευτερολέπτου.**	—

Σημείωση: * Οι τόνοι προειδοποίησης μπορεί να ενεργοποιηθούν ή να απενεργοποιηθούν μέσω της δυνατότητας προγραμματισμού της διεύθυνσης 83 του μικροεπεξεργαστή του πληκτρολογίου.
** Ο τόνος ενεργοποίησης του ρελέ εξόδου μπορεί να ενεργοποιηθεί ή απενεργοποιηθεί μέσω της δυνατότητας προγραμματισμού της διεύθυνσης 81 του μικροεπεξεργαστή του πληκτρολογίου.

ΒΡΑΧΥΚΥΚΛΩΤΗΡΑΣ DAP (DIRECT ACCESS TO PROGRAMMING)

Αν ξεχάσετε το προσωπικό σας κωδικό γενικής πρόσβασης (MASTER CODE) μπορείτε να χρησιμοποιήσετε τον βραχυκλωτήρα DAP ώστε να παρακάμψετε τον ξεχασμένο κωδικό και να μπορέσετε να θέσετε το πληκτρολόγιο στην λειτουργία προγραμματισμού. Πρέπει να εκτελέστε ακριβώς την διαδικασία που ακολουθεί:

1. Αποσυνδέστε το τροφοδοτικό.
2. Μετακινείστε τον βραχυκυκλωτήρα DAP από την θέση OFF στην θέση ON.
3. Επανασυνδέσετε το τροφοδοτικό (ο βομβητής ενεργοποιείτε)
4. Τοποθετήστε τον βραχυκυκλωτήρα DAP πίσω στην θέση OFF (μόλις γίνει αυτό ο βομβητής απενεργοποιείτε)
5. Το πληκτρολόγιο έχει μπει σε λειτουργία προγραμματισμού και είναι έτοιμο να δεχτεί νέες εντολές προγραμματισμού.
6. Με δεδομένο πως έχετε ξεχάσει τον κωδικό Γενικής πρόσβασης, συνίσταται να τοποθετήσετε έναν τετραψήφιο νέο κωδικό στην διεύθυνση 0 πριν προχωρήσετε σε οποιαδήποτε άλλη ενέργεια προγραμματισμού.
7. Εισάγετε τις νέες εντολές προγραμματισμού του πληκτρολογίου ξεκινώντας από την παράγραφο (Β) του περιληπτικού χάρτη προγραμματισμού που ακολουθεί.

Ο ΚΑΘΟΡΙΣΜΕΝΟΣ ΑΠΟ ΤΟ ΕΡΓΟΣΤΑΣΙΟ ΓΕΝΙΚΟΣ ΚΩΔΙΚΟΣ ΠΡΟΣΒΑΣΗΣ (MASTER CODE)—ΣΗΜΑΝΤΙΚΗ ΕΠΙΣΗΜΑΝΣΗ

Για την ευκολία σας, όταν προγραμματίζετε για πρώτη φορά τη συσκευή, το εργοστάσιο κατασκευής του πληκτρολογίου έχει προγραμματίσει σαν γενικό κωδικό πρόσβασης τον 0000. Για να μην κάνετε συμβιβασμούς σε ζητήματα ασφαλείας πρέπει να εισάγετε (προγραμματίσετε) τον δικό σας προσωπικό κωδικό γενικής πρόσβασης ώστε να ακυρωθεί ο εργοστασιακός κωδικός πριν ξεκινήσετε να χρησιμοποιείτε κανονικά το πληκτρολόγιο.

ΔΥΝΑΤΟΤΗΤΕΣ ΠΡΟΓΡΑΜΜΑΤΙΣΜΟΥ - ΠΕΡΙΛΗΠΤΙΚΟΣ ΧΑΡΤΗΣ

Α) Χρήση του εργοστασιακού κωδικού γενικής πρόσβασης για να μπείτε σε λειτουργία προγραμματισμού (Όταν κάνετε αυτή τη διαδικασία για πρώτη φορά)

ΚΩΔΙΚΟΣ	ΕΠΙΒΕΒΑΙΩΣΗ	ΣΧΟΛΙΑ
0000	*	Βάζετε τη συσκευή σε λειτουργία προγραμματισμού χρησιμοποιώντας τον εργοστασιακό κωδικό

Β) Ορίστε το σύστημα σε λειτουργία Single User ή Multi User (Προγραμματισμός που γίνεται από τον εγκαταστάτη του συστήματος)

ΕΠΙΛΟΓΗ ΤΡΟΠΟΥ ΛΕΙΤΟΥΡΓΙΑΣ (ΑΡΙΘΜΟΣ ΧΡΗΣΤΩΝ)	ΕΠΙΒΕΒΑΙΩΣΗ	ΣΧΟΛΙΑ
8900	#	Θέτετε το σύστημα σε λειτουργία Single User σβήνετε όλες τις εντολές που αφορούν την προηγούμενη κατάσταση λειτουργίας.
8901	#	Θέτετε το σύστημα σε λειτουργία Multi User σβήνετε όλες τις εντολές που αφορούν την προηγούμενη κατάσταση λειτουργίας.

C) Εισαγωγή του προσωπικού κωδικού γενικής πρόσβασης και των κωδικών πρόσβασης των χρηστών. (Προγραμματίζονται από το χρήστη)

i) Εισαγωγή του Γενικού κωδικού πρόσβασης και των κωδικών χρήστη για ΕΝΑΝ χρήστη (τα ψηφία μπορεί να πατηθούν επαναλαμβανόμενα)

ΔΙΕΥΘΥΝΣΗ	ΑΡΙΘΜΟΣ	ΕΠΙΒΕΒΑΙΩΣΗ	ΣΧΟΛΙΑ
0	4 ψηφία (οπωσδήποτε)	#	Προσωπικός Γενικός Κωδικός πρόσβασης & Super προσωπικός κωδικός.
1	4 ψηφία (οπωσδήποτε)	#	Κωδικός χρήστη για την έξοδο 1 με λειτουργία ελέγχου διάρκειας συναγερμού
2	4 ψηφία (οπωσδήποτε)	#	Κωδικός χρήστη 2 για την έξοδο 2
3	4 ψηφία (οπωσδήποτε)	#	Κωδικός χρήστη 3 για την έξοδο 3.

ii) Εισαγωγή του γενικού κωδικού πρόσβασης και των κωδικών χρήστη για πολλούς χρήστες

ΔΙΕΥΘΥΝΣΗ	ΑΡΙΘΜΟΣ ΧΡΗΣΤΗ	ΑΡΙΘΜΟΣ ΨΗΦΙΩΝ ΚΩΔΙΚΟΥ	ΕΠΙΒΕΒΑΙΩΣΗ	ΣΧΟΛΙΑ
0		4 έως 8 ψηφία	#	Προσωπικός Γενικός Κωδικός πρόσβασης & Super προσωπικός κωδικός.
1	0 έως 99	4 έως 8 ψηφία	#	100 κωδικοί χρηστών στην ομάδα 1 που ελέγχουν την έξοδο 1 με λειτουργία ελέγχου συναγερμού (εξαναγκασμένου)
2	0 έως 9	4 έως 8 ψηφία	#	10 κωδικοί χρηστών στην ομάδα 2 που ελέγχουν την έξοδο 2
3	0 έως 9	4 έως 8 ψηφία	#	10 κωδικοί χρηστών στην ομάδα 3 που ελέγχουν την έξοδο 3

D) Ρυθμίσεις των τρόπων λειτουργίας των εξόδων (Προγραμματισμός που γίνεται από τον εγκαταστάτη του συστήματος)

ΔΙΕΥΘΥΝΣΗ	ΚΩΔΙΚΟΣ	ΕΠΙΒΕΒΑΙΩΣΗ	ΣΧΟΛΙΑ
40	1 έως 999	#	Έξοδος 1 σε στιγμιαία λειτουργία από 1 έως 999sec
41	1 έως 999	#	Έξοδος 1 σε λειτουργία μετάπτωσης (ON/OFF)
42	1 έως 999	#	Έξοδος 1 σε λειτουργία μετάπτωσης (ON/OFF) με κωδικό επιταχυνόμενης λειτουργίας

ΔΙΕΥΘΥΝΣΗ	ΔΙΑΡΚΕΙΑ	ΕΠΙΒΕΒΑΙΩΣΗ	ΣΧΟΛΙΑ
50	1 έως 999	#	Έξοδος 2 σε στιγμιαία λειτουργία από 1 έως 999sec
51	1 έως 999	#	Έξοδος 2 σε λειτουργία μετάπτωσης (ON/OFF)
52	1 έως 999	#	Έξοδος 2 σε λειτουργία μετάπτωσης (ON/OFF) με κωδικό επιταχυνόμενης λειτουργίας

ΔΙΕΥΘΥΝΣΗ	ΔΙΑΡΚΕΙΑ	ΕΠΙΒΕΒΑΙΩΣΗ	ΣΧΟΛΙΑ
60	1 έως 999	#	Έξοδος 3 σε στιγμιαία λειτουργία από 1 έως 999sec
61	1 έως 999	#	Έξοδος 3 σε λειτουργία μετάπτωσης (ON/OFF)
62	1 έως 999	#	Έξοδος 3 σε λειτουργία μετάπτωσης (ON/OFF) με κωδικό επιταχυνόμενης λειτουργίας

Ε**) Ρυθμίσεις προσωπικής ασφάλειας (Προγραμματισμός που γίνεται από τον εγκαταστάτη του συστήματος)**

ΔΙΕΥΘΥΝΣΗ	ΑΡΙΘΜΟΣ ΛΑΘΟΣ ΠΛΗΚΤΡΟΛΟΓΗΣΕΩΝ	ΕΠΙΒΕΒΑΙΩΣΗ	ΣΧΟΛΙΑ
70	5 έως 10	#	Μετά από 10 λανθασμένους κωδικούς το πληκτρολόγιο κλειδώνει για 30 sec
71	5 έως 10	#	Μετά από 10 λανθασμένους κωδικούς η έξοδος DURESS γειώνεται (-)
72	5 έως 10	#	Με δυνατότητα επιλογής μεταξύ 5 έως 10 λανθασμένων κωδικών. Μετά από την εισαγωγή του αριθμού των λανθασμένων κωδικών που έχετε ορίσει το πληκτρολόγιο κλειδώνει για 15 λεπτά. Το πληκτρολόγιο μπορεί να επανέλθει σε κανονική λειτουργία αν εισάγετε τον Κωδικό Γενικής πρόσβασης (Master Code).
76	00	#	Ακυρώνονται όλες οι προαναφερόμενες ρυθμίσεις

F) Συναγερμός παραβίασης πόρτας (Προγραμματισμός που γίνεται από τον εγκαταστάτη του συστήματος)

ΔΙΕΥΘΥΝΣΗ	ΚΩΔΙΚΟΣ	ΕΠΙΒΕΒΑΙΩΣΗ	ΣΧΟΛΙΑ
80	1	#	Ο συναγερμός παραβίασης πόρτας ενεργοποιείται
80	0	#	Ο συναγερμός παραβίασης πόρτας απ-ενεργοποιείται

G) Ειδοποίηση ανοίγματος πόρτας (Προγραμματισμός που γίνεται από τον εγκαταστάτη του συστήματος)

ΔΙΕΥΘΥΝΣΗ	ΚΩΔΙΚΟΣ	ΕΠΙΒΕΒΑΙΩΣΗ	ΣΧΟΛΙΑ
81	1	#	Ένας τόνος ειδοποίησης διάρκειας 1 sec εκπέμπεται για να ειδοποιήσει το χρήστη πως έχει δοθεί σήμα ανοίγματος της πόρτας. Αυτή η λειτουργία είναι χρήσιμη όταν χρησιμοποιείτε ηλεκτρικές κλειδαριές που δεν κάνουν θόρυβο όταν ενεργοποιούνται.
81	0	#	Ο τόνος ειδοποίησης απεν-ενεργοποιείται και αντικαθίσταται από δύο σύντομα ηχητικά σήματα ΜΠΙΠ.

Η) Επιλογή λειτουργίας εισόδου (Αυτόματη ή χειροκίνητη) Προγραμματισμός που γίνεται από τον εγκαταστάτη του συστήματος)

ΔΙΕΥΘΥΝΣΗ	ΚΩΔΙΚΟΣ	ΕΠΙΒΕΒΑΙΩΣΗ	ΣΧΟΛΙΑ
82	1	#	Η αυτόματη λειτουργία έχει επιλεχθεί. Σε αυτή την περίπτωση δεν απαιτείτε να πατήσετε # μετά την πληκτρολόγηση του κωδικού εισόδου. Ο κωδικός του κάθε χρήστη θα πρέπει να οριστεί με τον ίδιο αριθμό ψηφίων που έχετε ορίσει και στον Γενικό Κωδικό πρόσβασης (4 έως 8 ψηφία)
82	0	#	Η χειροκίνητη λειτουργία έχει επιλεχθεί. Σε αυτή την περίπτωση πρέπει να πατήσετε # μετά την εισαγωγή του κωδικού. Ο κωδικός του κάθε χρήστη μπορεί να έχει από 4 έως 8 ψηφία και δεν είναι απαραίτητα να έχει τον ίδιο αριθμό ψηφίων με τον κωδικό γενικής πρόσβασης (Master Code)

Σημείωση: Όταν έχετε επιλέξει λειτουργία Single User ανεξάρτητα από το αν ορίσετε αυτόματη ή χειροκίνητη λειτουργία ο κωδικός Γενικής Πρόσβασης και ο κωδικός Χρήστη ΠΡΕΠΕΙ να έχουν 4 ψηφία.

Ι) Τόνοι προειδοποίησης (Προγραμματισμός που γίνεται από τον εγκαταστάτη του συστήματος)

ΔΙΕΥΘΥΝΣ	ΚΩΔΙΚΟΣ	ΕΠΙΒΕΒΑΙΩΣ	ΣΧΟΛΙΑ
83	1	#	Κάθε φορά που πατάτε ένα κουμπί ακούγεται ένας τόνος ειδοποίησης (ΜΠΙΠ)
83	0	#	Κάθε φορά που πατάτε ένα κουμπί ΔΕΝ ακούγεται ένας τόνος ειδοποίησης (ΜΠΙΠ). Λειτουργία χρήσιμη σε περιβάλλον που απαιτείται ησυχία.

J) Ορισμός διαστήματος εκκίνησης συναγερμού ανοιχτής πόρτας (Προγραμματισμός που γίνεται από τον εγκαταστάτη του συστήματος)

ΔΙΕΥΘΥΝΣΗ	ΚΩΔΙΚΟΣ	ΕΠΙΒΕΒΑΙΩΣΗ	ΣΧΟΛΙΑ
9	0	#	Δεν δίνεται σήμα συναγερμού αν παραμείνει ανοικτή η πόρτα.
9	1 έως 999	#	Δίνεται σήμα συναγερμού αν παραμείνει ανοικτή η πόρτα για διάστημα μεγαλύτερο από αυτό που έχετε ορίσει (1 έως 999sec)

Κ) Έξοδος από τις λειτουργίες προγραμματισμού

ΕΠΙΒΕΒΑΙΩΣΗ	ΣΧΟΛΙΑ
*	Πατώντας αυτό το κουμπί βγαίνετε από τη λειτουργία προγραμματισμού. Το πληκτρολόγιο επιστρέφει σε κανονική λειτουργία.

ΕΠΙΛΟΓΗ ΤΡΟΠΟΥ ΛΕΙΤΟΥΡΓΙΑΣ ΜΕΜΟΝΩΜΕΝΟΥ (Single User) ή ΠΟΛΛΑΠΛΩΝ ΧΡΗΣΤΩΝ (Multi User).

Το πληκτρολόγια περιέχει δύο σετ λογισμικού που αντιστοιχούν σε συγκεκριμένες λειτουργικές δυνατότητες. Ο ιδιοκτήτης της συσκευής μπορεί να επιλέξει ποιο από τα δύο θα είναι ενεργοποιημένο, μέσω της διαδικασίας προγραμματισμού. Αυτά τα σετ λογισμικού είναι τα : Single User Mode και Multi User Mode.

Από το εργοστάσιο ΤΟ πληκτρολόγιο έχει προγραμματιστεί με κωδικό γενικής πρόσβασης (Master Code) ΤΟ «0000» και για λειτουργία ενός χρήστη (Single User). Αν θέλετε το πληκτρολόγιο να λειτουργήσει με το λογισμικό Multi User πρέπει να προγραμματίσετε τον μικροεπεξεργαστή εισάγοντας την κατάλληλη εντολή (8901) ώστε το πληκτρολόγιο να αλλάξει τρόπο λειτουργίας.

ΕΠΙΛΟΓΗ ΛΕΙΤΟΥΡΓΙΑΣ ΑΠΛΟΥ ΜΕΜΟΝΩΜΕΝΟΥ ΧΡΗΣΤΗ (ΚΩΔΙΚΟΣ ΕΝΤΟΛΗΣ 8900)

Αυτός ο τρόπος λειτουργίας έχει φτιαχτεί για τους απλούς χρήστες και επιτρέπει μόνο ένα κωδικό χρήστη που θα ενεργοποιεί κάθε έξοδο του πληκτρολογίου. Οι κωδικοί χρήστη έχουν καθορισμένο μήκος (4 ψηφία) και 10.000 συνδυασμοί κωδικών είναι δυνατοί. Οι κωδικοί χρηστών μπορεί να προγραμματιστούν απευθείας στις αντίστοιχες διευθύνσεις των τριών εξόδων του πληκτρολογίου. Παρακαλούμε ανατρέξτε στον Περιληπτικό χάρτη των εντολών προγραμματισμού (Παράγραφος C) για περισσότερες λεπτομέρειες. Αυτό ο τρόπος λειτουργίας έχει ρυθμισθεί έτσι ώστε να μην απαιτείται επιβεβαίωση μετά την πληκτρολόγηση του κωδικού. Έτσι ο χρήστης δεν χρειάζεται να πατήσει # μετά την πληκτρολόγηση του κωδικού του. Έτσι μετά την πληκτρολόγηση ενός σωστού κωδικού το ρελέ της εξόδου θα παραμένει ενεργοποιημένο για το χρονικό διάστημα που έχει προγραμματιστεί.

Σημείωση: Το σύστημα μπορεί να ρυθμιστεί για χειροκίνητη είσοδο ορίζοντας την επιλογή 0 στην διεύθυνση 82.

ΕΠΙΛΟΓΗ ΛΕΙΤΟΥΡΓΙΑΣ ΠΟΛΛΑΠΛΩΝ ΧΡΗΣΤΩΝ (ΚΩΔΙΚΟΣ ΕΝΤΟΛΗΣ 8901)

Μέσω αυτής της λειτουργίας επιτρέπετε μέχρι και σε 100 χρήστες (με αντίστοιχους κωδικούς) να ελέγχουν την έξοδο 1 της συσκευής και μέχρι και σε 10 χρήστες (με αντίστοιχους κωδικούς) να ελέγχουν τις εξόδους 2 και 3. Οι κωδικοί χρηστών μπορεί να έχουν μήκος από 4 έως 8 ψηφία με αποτέλεσμα να δημιουργούνται 100 εκατομμύρια συνδυασμοί κωδικών. Για αυτούς του κωδικούς χρηστών μπορεί να επιλεγεί αυτόματη είσοδος ή χειροκίνητη είσοδος. Οι κωδικοί χρηστών μπορεί να ενεργοποιούν την αντίστοιχη έξοδο Αυτόματα ή Χειροκίνητα. Η χειροκίνητη είσοδος έχει επιλεχθεί για αυτή τη λειτουργία από το εργοστάσιο κατασκευής.
Έτσι απαιτείται μετά την πληκτρολόγηση του κωδικού να πατήσετε # για να ενεργοποιηθεί η αντίστοιχη έξοδος.
Αν προγραμματίσετε το πληκτρολόγιο για αυτόματη είσοδο (ώστε να μην απαιτείται η πληκτρολόγηση του # μετά την πληκτρολόγηση του κωδικού) τότε ο Κωδικός Γενικής πρόσβασης (Master Code) και οι κωδικοί χρηστών θα ΠΡΕΠΕΙ να ορισθούν ώστε να έχουν τον ίδιο αριθμό ψηφίων.

Οι «τιμές» που έχουν προγραμματιστεί από το εργοστάσιο.

	Σχόλια		Σχόλια
401	Η έξοδος 1 ενεργοποιείται στιγμιαία για 1 sec	811	Όταν ενεργοποιείται το ρελέ ακούγεται ένας τόνος (ΜΠΙΠ)
501	Η έξοδος 2 ενεργοποιείται στιγμιαία για 1 sec	820	Χειροκίνητη είσοδος **μετά την εισαγωγή κωδικού
601	Η έξοδος 3 ενεργοποιείται στιγμιαία για 1 sec	821	Αυτόματη είσοδος **μετά την εισαγωγή κωδικού
70	Μετά από 10 λανθασμένους κωδικούς το πληκτρολόγιο κλειδώνει για 30sec	831	Η δημιουργία τόνων ειδοποίησης είναι ενεργοποιημένη.
800	Ο συναγερμός παραβίασης της πόρτας είναι απενεργοποιημένος	90	Δεν υπάρχει συναγερμός όταν η πόρτα παραμένει ανοικτή

ΣΗΜΕΙΩΣΗ: Όλες οι «τιμές» που έχουν προγραμματιστεί από το εργοστάσιο τόσο για λειτουργία ενός χρήστη (Single User) όσο και για λειτουργία πολλαπλών χρηστών (Multi User) είναι ακριβώς οι ίδιες, με εξαίρεση τις τιμές στις παραμέτρους αυτόματης ή χειροκίνητης εισόδου.

Περιορισμός στους κωδικούς εισόδου σε λειτουργία πολλαπλών χρηστών εξ αιτίας του κωδικού εξαναγκασμένου συναγερμού (Duress Code)

Το πληκτρολόγιο παραδίδεται προγραμματισμένο από το εργοστάσιο ώστε ο κωδικός εξαναγκασμένου συναγερμού (DURESS) να είναι ενεργοποιημένος για τον πρώτο (1) κωδικό χρήστη σε λειτουργία ενός χρήστη και για όλους τους χρήστες του γκρούπ 1 σε λειτουργία πολλών χρηστών. Ο κωδικός εξαναγκασμένου συναγερμού καθορίζεται αυτόματα από το σύστημα προσθέτοντας στο πρώτο ψηφίο του κωδικού χρήστη 2 (+2) Για να αποφύγετε κάποιος άλλος από τους κωδικούς χρήστη να συμπίπτει με τον κωδικό εξαναγκασμένου συναγερμού θα πρέπει όλοι οι πρώτοι αριθμοί των κωδικών των χρηστών να μην έχουν αριθμό +2 ή -2 από τον πρώτο αριθμό του πρώτου κωδικού χρήστη (στην περίπτωση που πληκτρολογήσετε τέτοιον αριθμό το σύστημα δεν τον δέχεται).

Για παράδειγμα: Αν έχετε ορίσει σαν κωδικό χρήστη το 56789 τότε οι αριθμοί 36789 και 76789 δεν μπορεί να οριστούν σαν κωδικοί κάποιων από τους υπόλοιπους χρήστες.

ΡΥΘΜΙΣΤΕ ΤΟ ΣΥΣΤΗΜΑ ΓΙΑ ΛΕΙΤΟΥΡΓΙΑ ΜΕΜΟΝΩΜΕΝΟΥ ΧΡΗΣΤΗ (Single User)

Το σύστημα μπορεί να καθορισθεί να λειτουργεί σε λειτουργία μεμονωμένου χρήστη με τον κωδικό εντολής «8900» και θα παραμείνει σε αυτόν τον τρόπο λειτουργίας μέχρι η μνήμη του συστήματος να ανανεωθεί επιλέγοντας άλλο τρόπο λειτουργίας. Βεβαιωθείτε πως ο κωδικός γενικής πρόσβασης έχει είδη 4 ψηφία πριν ορίσετε τη λειτουργία του συστήματος σε «Λειτουργία Μεμονωμένου Χρήστη».

Αλληλουχία πληκτρολόγησης εντολών

MASTER CODE * 8900 #--Η λειτουργία μεμονωμένου χρήστη έχει ενεργοποιηθεί (περιμένετε 2 -3 δευτερόλεπτα μέχρι να ακουστούν οι τόνοι επιβεβαίωσης της εντολής μετά το πάτημα του κουμπιού #).

ΡΥΘΜΙΣΤΕ ΤΟ ΣΥΣΤΗΜΑ ΓΙΑ ΛΕΙΤΟΥΡΓΙΑ ΠΟΛΛΑΠΛΩΝ ΧΡΗΣΤΩΝ (Multi User)

Το σύστημα μπορεί να καθορισθεί να λειτουργεί σε λειτουργία πολλαπλών χρηστών με τον κωδικό εντολής «8901» και θα παραμείνει σε αυτόν τον τρόπο λειτουργίας μέχρι η μνήμη του συστήματος να ανανεωθεί επιλέγοντας άλλο τρόπο λειτουργίας

MASTER CODE * 8901 # Η λειτουργία πολλαπλών χρηστών έχει ενεργοποιηθεί (περιμένετε 2 -3 δευτερόλεπτα μέχρι να ακουστούν οι τόνοι επιβεβαίωσης της εντολής μετά το πάτημα του κουμπιού #).

ΑΝΑΝΕΩΣΗ ΤΗΣ ΜΝΗΜΗΣ ΤΟΥΣ ΣΥΣΤΗΜΑΤΟΣ (ΌΤΑΝ ΑΛΛΑΖΕΤΕ ΤΟΝ ΤΡΟΠΟ ΛΕΙΤΟΥΡΓΙΑΣ)

Το σύστημα μπορεί να αλλάξει τρόπο λειτουργίας από λειτουργία Sinlge User σε λειτουργία Multi User και αντίστροφα με του κωδικούς διευθύνσεων που περιγράφονται παραπάνω. Όταν αυτό γίνει το πληκτρολόγιο θα επανέλθει στην αρχική κατάσταση λειτουργίας και θα επανέλθουν οι ρυθμίσεις που έχουν ορισθεί από το εργοστάσιο κατασκευής του. Όλες οι ρυθμίσεις που έχετε κάνει, με εξαίρεση τον γενικό κωδικό πρόσβασης, θα σβηστούν από την μνήμη της συσκευής.

ΣΗΜΑΝΤΙΚΕΣ ΣΗΜΕΙΩΣΕΙΣ

1) Βεβαιωθείτε πως όλοι οι Κωδικοί Χρηστών και ο Γενικός Κωδικός Πρόσβασης έχουν μήκος 4 ψηφίων αν έχετε επιλέξει σαν τρόπο λειτουργίας αυτών του ΜΕΜΟΝΩΜΕΝΟΥ ΧΡΗΣΤΗ (Single User).
2) Είναι απαραίτητο, πρώτα, να αλλάξετε το Γενικό Κωδικό Πρόσβασης ώστε να έχει μήκος 4 ψηφίων (ανεξάρτητα από τα αν είχε μήκος 4 ψηφίων ή μήκος περισσότερο από 4 ψηφία σε

λειτουργία πολλαπλών χρηστών) πριν αλλάξετε τη λειτουργία του πληκτρολογίου από Πολλαπλών χρηστών σε λειτουργία Μεμονωμένου Χρήστη.
3) Το σύστημα χρειάζεται 2 με 3 δευτερόλεπτα για να εγκαταστήσει στη μνήμη του το νέο τρόπο λειτουργίας μετά την εισαγωγή των αντίστοιχων κωδικών προγραμματισμού. Μην πληκτρολογήσετε τίποτα μέχρι να ακουστούν οι δύο τόνοι (ΜΠΙΠ) επιβεβαίωσης της αλλαγής λειτουργίας.

ΠΡΟΓΡΑΜΜΑΤΙΣΜΟΣ ΚΑΙ ΧΡΗΣΗ ΤΟΥ ΠΛΗΚΤΡΟΛΟΓΙΟΥ (ΕΝΑ ΠΑΡΑΔΕΙΓΜΑ ΠΡΟΓΡΑΜΜΑΤΙΣΜΟΥ ΚΑΙ ΛΕΙΤΟΥΡΓΙΑΣ)

Α) ΔΙΑΔΙΚΑΣΙΑ ΠΡΟΓΡΑΜΜΑΤΙΣΜΟΥ

a) Όλες οι εντολές προγραμματισμού του πληκτρολογίου ολοκληρώνονται αποκλειστικά μέσω του πληκτρολογίου. Το πληκτρολόγιο μπορεί να προγραμματιστεί στο κατάστημα από όπου το αγοράσατε ή στο χώρο εγκατάστασης του. Οι πληροφορίες προγραμματισμού αποθηκεύονται σε μια μνήμη που δεν σβήνεται αν διακοπεί η τροφοδοσία.

b) Όταν απαιτείτε προγραμματισμός της συσκευής είναι απαραίτητο να βάλετε το πληκτρολόγιο σε λειτουργία προγραμματισμού χρησιμοποιώντας το γενικό κωδικό πρόσβασης και να επιβεβαιώσετε την εντολή σας πατώντας το κουμπί * .

ΚΩΔΙΚΟΣ ΠΡΟΣΒΑΣΗΣ (MASTER CODE) *

Σημείωση: Αν ξεχάσετε το Γενικό κωδικό πρόσβαση (MASTER CODE) πρέπει να χρησιμοποιήσετε τον βραχυκυκλωτήρα DAP για να θέσετε το πληκτρολόγιο σε λειτουργία προγραμματισμού. Ανατρέξτε στην παράγραφο «Ο ΒΡΑΧΥΚΥΚΛΩΤΗΡΑΣ DAP» για περισσότερες λεπτομέρειες.

c) Από τη στιγμή που το πληκτρολόγιο είναι σε λειτουργία προγραμματισμού μπορείτε να έχετε πρόσβαση σε οποιαδήποτε διεύθυνση ώστε να την προγραμματίσετε σύμφωνα με τις απαιτήσεις σας.
d) Μπορείτε να εισάγετε όλες τις εντολές προγραμματισμού συνεχόμενα μέχρι να ολοκληρώσετε όλες τις αλλαγές που θέλετε να κάνετε. Επαναλαμβανόμενος προγραμματισμός στην ίδια διεύθυνση επιτρέπεται.

ΔΙΕΥΘΥΝΣΗ 1 ΠΡΟΓΡΑΜΜΑΤΙΣΜΟΣ #
I
I
ΔΙΕΥΘΥΝΣΗ n ΠΡΟΓΡΑΜΜΑΤΙΣΜΟΣ #

e) Μπορείτε να εγκαταλείψετε τη λειτουργία προγραμματισμού πατώντας το κουμπί *, όταν έχετε ολοκληρώσει όλες τις διαδικασίες προγραμματισμού. Όλες οι αλλαγές που έχετε κάνει θα σωθούν αυτόματα στην μνήμη της συσκευής.

Β) ΠΡΟΓΡΑΜΜΑΤΙΣΜΟΣ ΛΕΙΤΟΥΡΓΙΑΣ ΜΕΜΟΝΩΜΕΝΟΥ ΧΡΗΣΤΗ (SINGLE USER) (Παράδειγμα)

1) Απαιτήσεις

a) Λειτουργία Μεμονωμένου Χρήστη
b) Αλλαγή του εργοστασιακού Γενικού Κωδικού Πρόσβασης από 0000 σε 3289
c) Ορισμός του Κωδικού Χρήστη 1 σε 8321
d) Ορισμός του Κωδικού Χρήστη 2 σε 6854
e) Ορισμός του Κωδικού Χρήστη 3 σε 9270
f) Ορίστε την λειτουργία της εξόδου 1 σε στιγμιαία λειτουργία διάρκειας 1 sec
g) Ορίστε την λειτουργία της εξόδου 2 σε λειτουργία εναλλαγής START/STOP
h) Ορίστε την λειτουργία της εξόδου 3 σε λειτουργία εναλλαγής START/STOP
i) Ορίστε την λειτουργία του πληκτρολογίου ώστε να παραμένει κλειδωμένο για 15 λεπτά από τη στιγμή που θα εισαχθούν 10 λανθασμένοι κωδικοί.

2) Προγραμματισμός (Πατήματα πλήκτρων ώστε να μετατραπούν οι παραπάνω απαιτήσεις σε λειτουργίες)

0000 * Το σύστημα μπαίνει σε λειτουργία προγραμματισμούς χρησιμοποιώντας τον εργοστασιακό γενικό κωδικό πρόσβασης.
8900 # Το σύστημα ρυθμίζεται για λειτουργία Μεμονωμένου Χρήστη**
0 3289 # Ο κωδικός 3289 ορίζεται σαν νέος Γενικός Κωδικός Πρόσβασης
1 8321 # Ο κωδικός 8321 αποθηκεύεται σαν κωδικός χρήστη 1 με ενεργοποιημένη τη λειτουργία εξαναγκασμένου συναγερμού για την έξοδο 1.
2 6854 # Ο κωδικός 6854 αποθηκεύεται σαν κωδικός χρήστη 2 για την έξοδο 2
3 9270 # Ο κωδικός 9270 αποθηκεύεται σαν κωδικός χρήστη 3 για την έξοδο 3
40 1 # Η λειτουργία της εξόδου 1 ορίζεται σε στιγμιαία λειτουργία με διάρκεια 1 sec
51 # Η λειτουργία της εξόδου 2 ορίζεται σε λειτουργία START/STOP
61 # Η λειτουργία της εξόδου 3 ορίζεται σε λειτουργία START/STOP
72 10 # Το πληκτρολόγιο θα κλειδώνει για 15 λεπτά μετά από την πληκτρολόγηση 10 λανθασμένων κωδικών.
***** Το πληκτρολόγιο εξέρχεται από την λειτουργία προγραμματισμού. Όλες οι παραπάνω πληροφορίες έχουν αποθηκευτεί.

ΣΗΜΕΙΩΣΕΙΣ: a) Σε περίπτωση λανθασμένης πληκτρολόγησης κατά την διάρκεια της διαδικασίας προγραμματισμού μπορείτε να την ακυρώσετε πατώντας το κουμπί # ή μπορείτε να περιμένετε για 10 δευτερόλεπτα και να ξανά προσπαθήσετε.

b) **Σε περίπτωση που είδη έχει επιλεγεί λειτουργία Single User δεν είναι απαραίτητο να πληκτρολογήσετε εκ νέου αυτή την εντολή.

3) Λειτουργία του πληκτρολογίου (Πως να επαναφέρετε τις εντολές που αναφέρονται παραπάνω καθώς και άλλες λειτουργίες στις εργοστασιακές τιμές)

a) Για να δώσετε εντολή σε μια έξοδο αρκεί να πληκτρολογήσετε τον κωδικό χρήστη για την αντίστοιχη έξοδο. **ΔΕΝ** χρειάζεται να πατήσετε το κουμπί #.

8321 Η έξοδος 1 ενεργοποιείται για 1 sec
6854 Η έξοδος 2 ενεργοποιείται ή απενεργοποιείται (Start / Stop)
9270 Η έξοδος 3 ενεργοποιείται ή απενεργοποιείται (Start / Stop)

b) Ο Γενικός Κωδικός Πρόσβασης (Master Code) είναι ένα υπερ κωδικός που ελέγχει όλες τις εξόδους.
Αυτή η δυνατότητα σας επιτρέπει να χρησιμοποιείτε τον ίδιο κωδικό για να ελέγχετε περισσότερες από μια ηλεκτρονικές κλειδαριές αν έχετε προγραμματίσει τον ίδιο Γενικό Κωδικό Πρόσβασης αλλά διαφορετικούς κωδικούς χρηστών. Για να χρησιμοποιήσετε τον Γενικό Κωδικό Πρόσβασης πληκτρολογήστε τον, στην συνέχεια επιβεβαιώστε τον πατώντας # και ακολούθως πληκτρολογήστε τον επιθυμητό αριθμό εξόδου.

3289 #1 Η έξοδος 1 ενεργοποιείται για 1 sec
3289 #2 Η έξοδος 2 ενεργοποιείται ή απενεργοποιείται (Start / Stop)
3289 #3 Η έξοδος 3 ενεργοποιείται ή απενεργοποιείται (Start / Stop)

c) Ο κωδικός εξαναγκασμένου ανοίγματος - συναγερμού δεν χρειάζεται να προγραμματιστεί. Το πληκτρολόγιο τον καθορίζει αυτόματα αυξάνοντας το πρώτο ψηφίο του κωδικού χρήστη 1κατά δύο μονάδες.

Για παράδειγμα: Ο κωδικός χρήστη 1 έχει ορισθεί σε «1234», αυτόματα ο κωδικός εξαναγκασμένου κωδικού ορίζεται σε «3234». Αν ο κωδικός χρήστη 1 ορισθεί σε «8321» ο κωδικός εξαναγκασμένου συναγερμού ορίζεται αυτόματα σε «0321».

Για να ενεργοποιήσετε την λειτουργία εξαναγκασμένου συναγερμού πληκτρολογήστε τον αντίστοιχο κωδικό.
0321 Η έξοδος συναγερμού ενεργοποιείται (γειώνεται) και η έξοδος 1 ενεργοποιείται για 1 sec.
Σημείωση: Ο κωδικός εξαναγκασμένου ανοίγματος - συναγερμού εκτελεί δύο λειτουργίες. Ενεργοποιεί την αντίστοιχη έξοδο (την γειώνει) και ταυτόχρονα ενεργοποιεί την έξοδο 1 όπως και η χρήση του κωδικού χρήστη 1. Η λειτουργία εξαναγκασμένου συναγερμού μπορεί πάντα

να ενεργοποιηθεί ή να απενεργοποιηθεί αλλά για να απενεργοποιηθεί η (γειωμένη) έξοδος του εξαναγκασμένου συναγερμού (από τη στιγμή που έχει ενεργοποιηθεί) πρέπει να πληκτρολογήσετε ΑΠΟΚΛΕΙΣΤΙΚΑ ΚΑΙ ΜΟΝΟ τον κωδικό χρήστη 1.

d) Με τη λειτουργία επιτάχυνσης εισόδου κωδικού μπορείτε να ενεργοποιείτε μια έξοδο εισάγοντας μόνο τα δύο πρώτα ψηφία του κωδικού χρήστη. Όμως για την απενεργοποίηση της εξόδου απαιτείτε πάντα η πληκτρολόγηση του πλήρους κωδικού.

Παράδειγμα: Επανα-προγραμματίζετε την έξοδο 1 σε λειτουργία Start / Stop εισάγοντας την λειτουργία επιτάχυνσης κωδικού (διεύθυνση 42). Αν έχετε ορίσει σαν κωδικό χρήστη το 8321 ο κωδικός επιτάχυνσης εισόδου θα είναι 83

83 # Η έξοδος 1 ενεργοποιείται

8321 Η έξοδος 1 απεν -ενεργοποιείται

e) Δοκιμάστε να πληκτρολογήσετε μερικούς λανθασμένους κωδικούς για να ελέγξετε την ασφάλεια του. Το πληκτρολόγιο θεωρεί την πληκτρολόγηση 4 ψηφίων σαν ένα κωδικό και εκπέμπει πέντε προειδοποιητικούς τόνους (ΜΠΙΠ) για κάθε είσοδο λανθασμένου-μη έγκυρου κωδικού. Το πληκτρολόγιο θα κλειδώσει τις λειτουργίες του για 15 λεπτά μετά την είσοδο 10 συνεχόμενων λανθασμένων κωδικών. Η κανονική λειτουργία θα επανέλθει μετά από 15 λεπτά ή μετά από την πληκτρολόγηση του Γενικού κωδικού πρόσβασης.

3289 # Το πληκτρολόγιο επανέρχεται σε κανονική λειτουργία (μετά την πληκτρολόγηση 10 λανθασμένων κωδικών).

C) Διαγραφή κωδικών χρηστών **(Παράδειγμα)**

Αν θέλετε να διαγράψετε τον κωδικό ενός χρήστη που έχει φύγει από την εταιρία ή δεν έχει πλέον την δικαιοδοσία να μπαίνει στον συγκεκριμένο χώρο κάντε τις ακόλουθες ενέργειες:

1) Πληκτρολογήστε το Γενικό κωδικό πρόσβασης και στην συνέχεια πατήστε το κουμπί * **3289** * Το πληκτρολόγιο έχει μπει σε λειτουργία προγραμματισμού.

2) Πληκτρολογήστε τον αριθμό χρήστη (0 έως 99 για την έξοδο 1 και 0 έως 9 για τις εξόδους 2 και 3) και στην συνέχεια πατήστε το # για να σβήσετε τον αντίστοιχο κωδικό χρήστη.

Αν θέλετε να διαγράψετε τον χρήστη 5 από το γκρουπ 1 πατήστε: **1 05 #**
Αν θέλετε να διαγράψετε τον χρήστη 3 από το γκρουπ 2 πατήστε: **2 3 #**
Αν θέλετε να διαγράψετε τον χρήστη 2 από το γκρουπ 3 πατήστε: **3 2 #**

3) Αντίστοιχα με τον παραπάνω τρόπο μπορείτε να διαγράψετε τους χρήστες που επιθυμείτε.

4) Βγείτε από την λειτουργία προγραμματισμού πατώντας το κουμπί * μόλις ολοκληρώσετε τις διαγραφές που θέλατε να κάνετε.

ΤΕΧΝΙΚΑ ΧΑΡΑΚΤΗΡΙΣΤΙΚΑ

Τάση λειτουργίας:
12 έως 24V AC/DC Δεν απαιτείται καμία ενέργεια για την επιλογή της τάσης

Τρόποι Λειτουργίας:
a)Λειτουργία Μεμονωμένου Χρήστη (Single User), Αυτόματη ή χειροκίνητη εισαγωγή κωδικών
b)Λειτουργία Πολλαπλών Χρηστών (Multi User):
100 κωδικοί χρηστών για την έξοδο 1
10 κωδικοί χρηστών για την έξοδο 2 (0 έως 9) Αυτόματη ή χειροκίνητη εισαγωγή κωδικών
10 κωδικοί χρηστών για την έξοδο 3 (0 έως 9) Αυτόματη ή χειροκίνητη εισαγωγή κωδικών

Πιθανοί συνδυασμοί κωδικών:
a) Single User : 10.000
b) Multi User : 111.110.000

Ακροδέκτες αισθητήρων Εισόδου:
a) Ακροδέκτης παραβίασης πόρτας: Επαφή τύπου N.O με αναφορά τη γείωση (-)
b) Ακροδέκτης αισθητήρας θέσης πόρτας : Επαφή τύπου N.C με αναφορά τη γείωση (-)
c) Ρελέ 1 (Έλεγχος αποσύνδεσης): Επαφή τύπου N.O με αναφορά τη γείωση (-)

Έξοδοι (Outputs) Ρελέ:
Έξοδος 1: Επαφές τύπου N.O και N.C, 5 A /30VDC
Έξοδος 2: Επαφές τύπου N.O και N.C, 1 A /30VDC
Επαφή διέγερσης κουδουνιού πόρτας: 1A / 30VDC

Επαφή διακόπτη παραβίασης:
Τύπου NC μέγιστο ρεύμα διαρροής 50mA.

Έξοδοι Εξαναγκασμένου συναγερμού & Διασυνδεδεμένων κλειδαριών:
Ημιαγωγοί NPN ανοικτού συλλέκτη που γειώνεται όταν ενεργοποιηθούν (μέγιστο ρεύμα διαρροής: 100mA / 24VDC max).

Χρόνος αυτόματης ανανέωσης κατά την διάρκεια πληκτρολόγησης κωδικού:
a)Για την πληκτρολόγηση κάθε ψηφίου μέγιστος χρόνος πληκτρολόγησης: 10sec
b) Για την πληκτρολόγηση ενός πλήρους κωδικού 30 sec

Διαστάσεις:
117(Υ) x 117(Π) x 28(Β).

Βάρος:
180gr

Οι προδιαγραφές μπορεί να αλλάξουν χωρίς καμία άλλη προειδοποίηση.

ΠΑΡΑΔΕΙΓΜΑΤΑ ΕΦΑΡΜΟΓΩΝ

1) Βασικό διάγραμμα για σύνδεση με μια κλειδαριά (πόρτα)

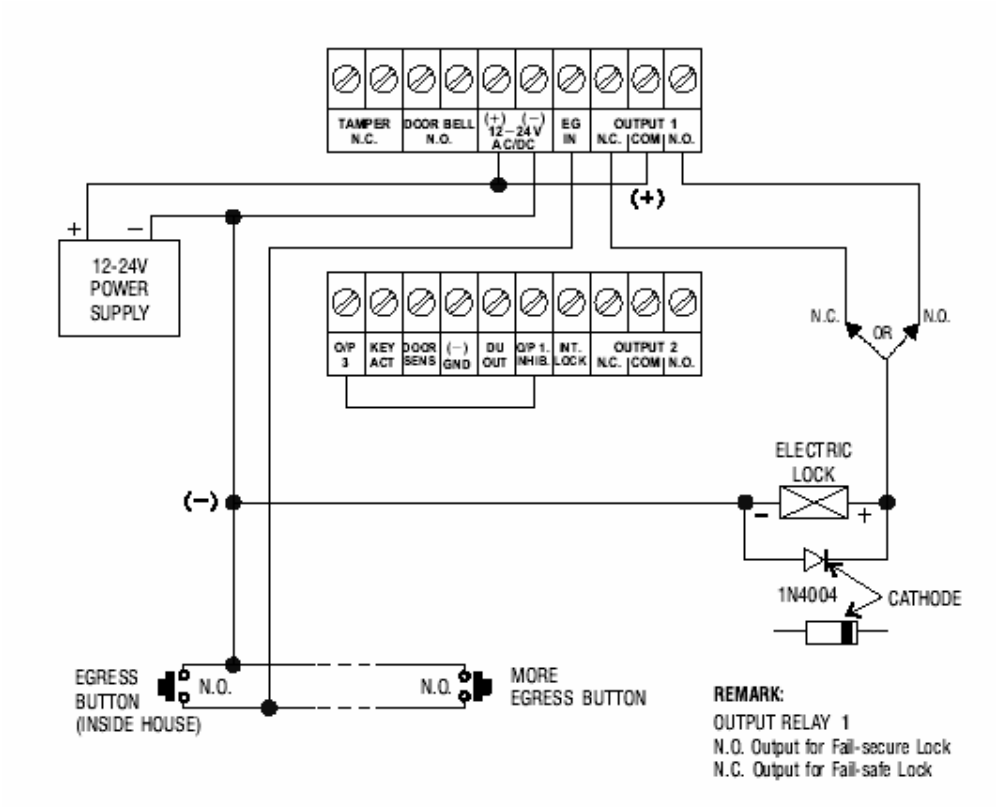

ΣΗΜΕΙΩΣΕΙΣ:

- Συνδέστε τη δίοδο 1N4004 όσο πιο κοντά γίνεται στις επαφές τις κλειδαριάς. Συνδέστε τη δίοδο παράλληλα με τις επαφές της κλειδαριάς ώστε να εμποδίσετε την αντίθετη ηλεκτρεγερτική δύναμη που δημιουργείται (από την ενεργοποίηση του πηνίου) να καταστρέψει το κύκλωμα του πληκτρολογίου. Η σύνδεση της διόδου ΔΕΝ πρέπει να γίνει αν η κλειδαριά λειτουργεί με AC.
- Για να αποφύγετε ηλεκτροστατικές εκφορτίσεις όταν αγγίζετε το πληκτρολόγιο πάντα να συνδέετε τη γείωση του πληκτρολογίου (-) με την γή.
- Το LED με την ένδειξη DOOR φωτοβολεί για όσο διάστημα δίνεται τάση στο πηνίο της κλειδαριάς.
- Η σύδεση του ακροδέκτη “Output 3” με τον ακροδέκτη “Output 1 INHIBIT” είναι προαιρετική. Αν γίνει αυτή η σύνδεση η έξοδος 3 (Output 3) χρησιμοποιείτε σαν έλεγχος εξουσιοδότησης της εξόδου 1. Για παράδειγμα ο ιδιοκτήτης του πληκτρολογίου μπορεί να πληκτρολογεί ένα κωδικό στην έξοδο 3 για να παύει την λειτουργία της κλειδιαριάς κατά την διάκρεια της νύκτας ή μετά το πέρα του ωραρίου εργασίας ώστε να αποκλείεται η είσοδος. Προγραμματίστε την έξοδο 3 σε λειτουργία Start/Stop (Διεύθυνση 61) για να ενεργοποιείτε ή απενεργοποιείτε την κλειδαριά. Το κόκκινο ενδεικτικό LED θα αναβοσβήνει για όσο διάστημα έχετε απαγορεύσει την λειτουργία της κλειδαριάς (Εξόδου 1)
- Μονώστε όλα τα αχρησιμοποίητα καλώδια για να αποφύγετε το κίνδυνο βραχυκυκλώματος.

ΠΡΟΣΟΧΗ: ΓΙΑ ΝΑ ΑΠΟΦΥΓΕΤΕ ΤΥΧΟΝ ΚΙΝΔΥΝΟΥΣ: ΗΛΕΚΤΡΟΠΛΗΞΙΑΣ, ΠΥΡΚΑΓΙΑΣ Ή ΚΑΤΑΣΤΡΟΦΗΣ ΤΗΣ ΣΥΣΚΕΥΗΣ Η ΕΓΚΑΤΑΣΤΑΣΗ ΠΡΕΠΕΙ ΝΑ ΓΙΝΕΙ ΑΠΟ ΕΞΕΙΔΙΚΕΥΜΕΝΟ ΤΕΧΝΙΚΟ

ΠΡΟΣΟΧΗ: Ο κωδικός απαγόρευσης λειτουργίας της κλειδαριάς πρέπει να είναι γνωστός μόνο στον ιδιοκτήτη του συστήματος.

2) Βασικό διάγραμμα για ενεργοποίηση και απενεργοποίηση συναγερμού και χρήση σε αυτόνομη κλειδαριά.

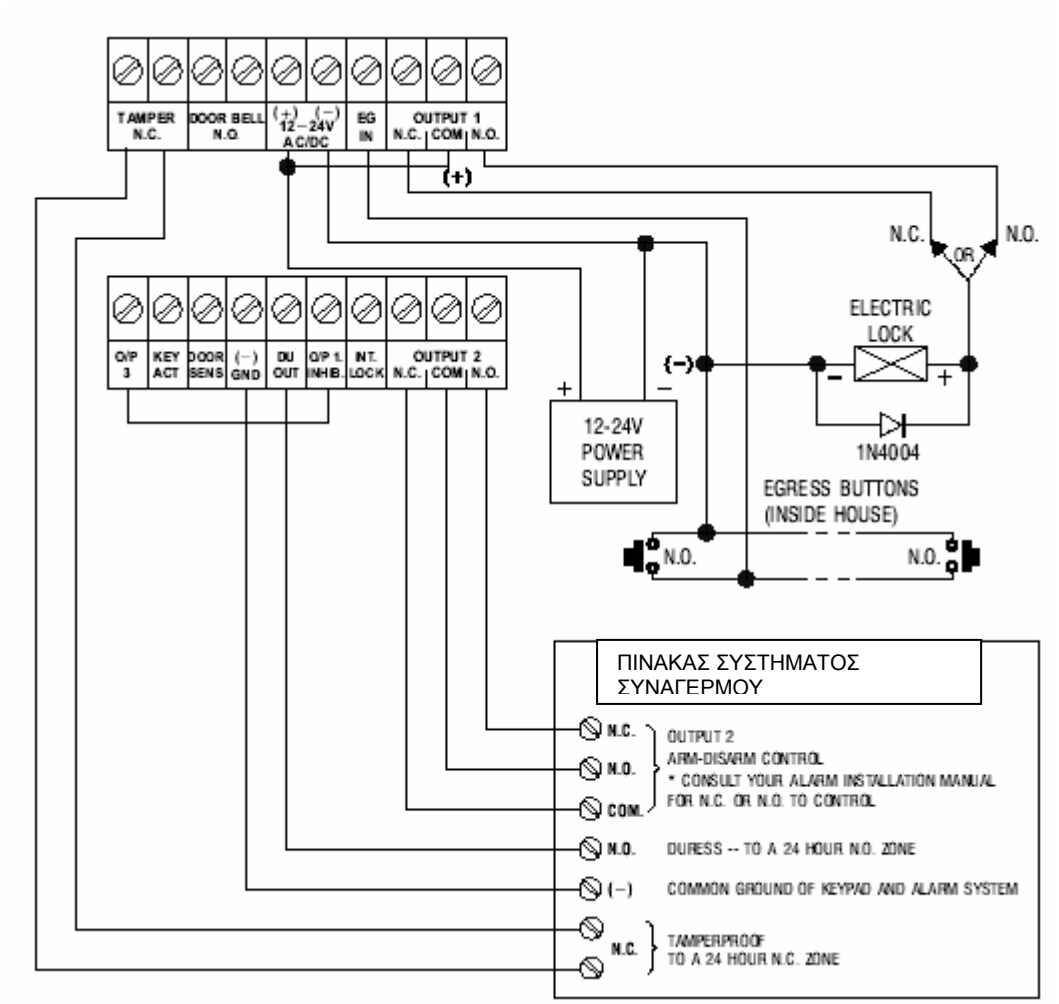

• Η λειτουργία της κλειδαριάς της πόρτας είναι ακριβώς ίδια με αυτή του παραδείγματος 1. Με εξαίρεση τις ενδείξεις του πράσινου και του κόκκινου LED.

• Τα δύο LED χρησιμοποιούνται για ένδειξη της κατάστασης του συναγερμού.

• Η έξοδος 2 χρησιμοποιείται για την ενεργοποίηση ή απενεργοποίηση του συναγερμού.

• Συνδέστε το διακόπτη παραβίασης (TAMPER) του πληκτρολογίου, με μια ζώνη 24ωρης παρακολούθησης του συστήματος συναγερμού.

• Το καλώδιο με τις κίτρινες και πράσινες λωρίδες είναι το καλώδιο γείωσης στο οποίο πρέπει να συνδεθεί τόσο η γείωση του συναγερμού όσο και του πληκτρολογίου.

• Ανατρέξτε και στο Παράδειγμα 1 για επιπλέον στοιχεία που είναι κοινά στο τρόπο σύνδεσης λειτουργίας.

ΠΡΟΣΟΧΗ: ΓΙΑ ΝΑ ΑΠΟΦΥΓΕΤΕ ΤΥΧΟΝ ΚΙΝΔΥΝΟΥΣ: ΗΛΕΚΤΡΟΠΛΗΞΙΑΣ, ΠΥΡΚΑΓΙΑΣ Ή ΚΑΤΑΣΤΡΟΦΗΣ ΤΗΣ ΣΥΣΚΕΥΗΣ Η ΕΓΚΑΤΑΣΤΑΣΗ ΠΡΕΠΕΙ ΝΑ ΓΙΝΕΙ ΑΠΟ ΕΞΕΙΔΙΚΕΥΜΕΝΟ ΤΕΧΝΙΚΟ

3) Βασικό διάγραμμα για σύνδεση συστήματος με δύο πόρτες (κλειδαριές) και δύο πληκτρολόγια.

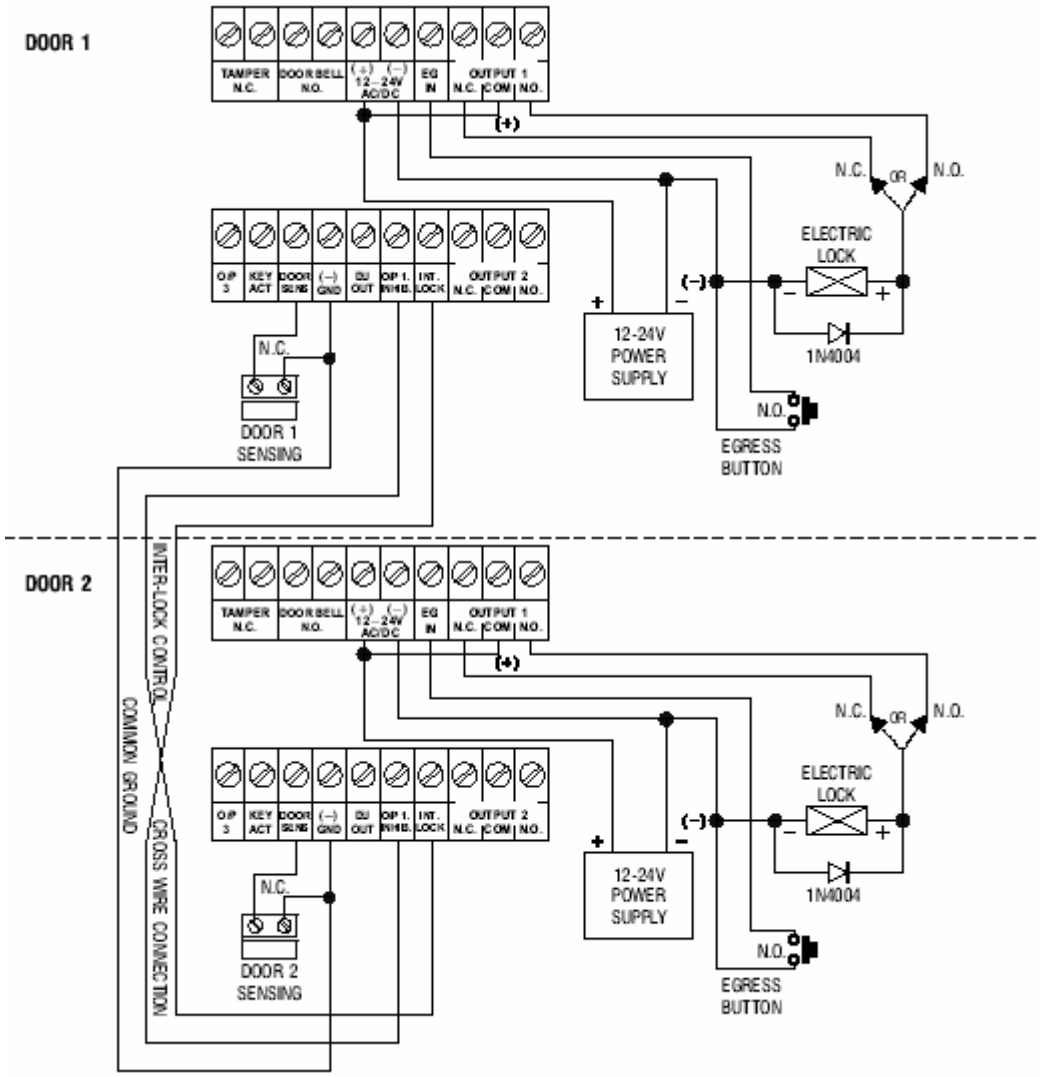

• Χρησιμοποιήστε το ένα πληκτρολόγιο για να ανοίγετε την πόρτα εξωτερικά.

• Πατήστε το διακόπτη ενεργοποίησης εξόδου (EGRESS) για να ανοίγετε την πόρτα από μέσα.

• Συνδέστε της μαγνητικές επαφές ελέγχου στις πόρτες 1 και 2 για να ελέγχετε τη θέση τους (ανοιχτές ή κλειστές).

• Κατά τη διάρκεια που η πόρτα 1 θα είναι ανοιχτή η πόρτα 2 θα είναι αναγκαστικά κλειστή και αντίστροφα.

• Η έξοδος 2 του πληκτρολογίου είναι ανεξάρτητη και δεν έχει να κάνει σε τίποτα με το σύστημα ελέγχου και ανοίγματος των2 πορτών. Μπορείτε να την χρησιμοποιήσετε για άλλες εφαρμογές.

• Ανατρέξτε και στα Παραδείγματα 1 και 2 για επιπλέον στοιχεία που είναι κοινά στο τρόπο σύνδεσης λειτουργίας.

ΠΡΟΣΟΧΗ: ΓΙΑ ΝΑ ΑΠΟΦΥΓΕΤΕ ΤΥΧΟΝ ΚΙΝΔΥΝΟΥΣ: ΗΛΕΚΤΡΟΠΛΗΞΙΑΣ, ΠΥΡΚΑΓΙΑΣ Ή ΚΑΤΑΣΤΡΟΦΗΣ ΤΗΣ ΣΥΣΚΕΥΗΣ Η ΕΓΚΑΤΑΣΤΑΣΗ ΠΡΕΠΕΙ ΝΑ ΓΙΝΕΙ ΑΠΟ ΕΞΕΙΔΙΚΕΥΜΕΝΟ ΤΕΧΝΙΚΟ

ΥΠΟΔΕΙΓΜΑΤΑ ΕΦΑΡΜΟΓΩΝ ΓΙΑ ΤΙΣ ΒΟΗΘΗΤΙΚΕΣ ΛΕΙΤΟΥΡΓΙΕΣ

Α) Κουμπί παραβίασης (Επαφή τύπου N.C) (Μαύρο και κόκκινο καλώδιο)

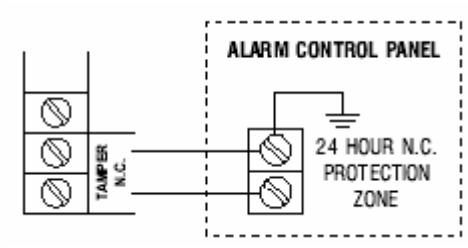

Ο διακόπτης ελέγχου παραβίασης (TAMPER) είναι κλειστός όσο το περίβλημα του πληκτρολογίου είναι ασφαλισμένο. Η επαφή του ανοίγει όταν αφαιρεθεί το κάλυμμα του πληκτρολογίου. Για να αποφύγετε την πιθανότητα επέμβασης στο πληκτρολόγιο συνδέστε αυτόν τον διακόπτη με μια ζώνη 24ωρης παρακολούθησης του συστήματος συναγερμού.

Β) Αισθητήρας πόρτας

Με την βοήθεια ενός μαγνητικού αισθητήρα με επαφής τύπου NC μπορείτε να ρυθμίσετε το πληκτρολόγιο ώστε να εκτελεί τις ακόλουθες λειτουργίες: **1) Αυτόματη επαν-ασφάλιση της πόρτας (Door Auto Relock)** Το σύστημα θα επαν-ασφαλίζει την πόρτα αυτόματα μετά την πληκτρολόγηση ενός έγκυρου κωδικού πρόσβασης (ακόμα και αν έχει προγραμματιστεί διαφορετικός χρόνος για την έξοδο 1.Έτσι προλαμβάνεται η είσοδος ανεπιθύμητων ατόμων που θα μπουν «στην ουρά» με το εξουσιοδοτημένο άτομο.

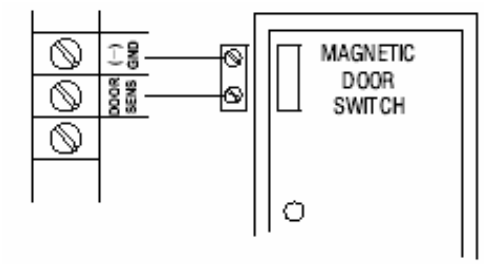

2) **Συναγερμός σε περίπτωση παραβίασης της πόρτας (Door Forced Open Alarm)** Το πληκτρολόγιο θα εκπέμψει ένα σήμα συναγερμού, στιγμιαία, αν η πόρτα που ελέγχει ανοίξει χωρίς να έχει πληκτρολογηθεί ένας έγκυρος κωδικός πρόσβασης. Ο συναγερμός θα διαρκέσει για 60 δευτερόλεπτα και μπορεί να σταματήσει αν πληκτρολογηθεί ο κωδικός του χρήστη 1 ή κάποιος από τους κωδικούς της Ομάδας χρηστών 1, οποιαδήποτε στιγμή. Αυτή η λειτουργία επιλέγεται μέσω της δυνατότητας προγραμματισμού της διεύθυνσης 80 του μικροεπεξεργαστή της συσκευής.

3) **Συναγερμός καθυστέρησης κλεισίματος (Door Propped up Alarm)** Όταν η πόρτα παραμείνει ανοιχτή για διάστημα μεγαλύτερο από το επιτρεπόμενο το πληκτρολόγιο θα εκπέμψει ένα σήμα συναγερμού από τη στιγμή που λήξει ο χρόνος που η πόρτα παραμένει ανοιχτή και μέχρι τη στιγμή που η πόρτα θα κλείσει εκ νέου. Ο ορισμός της μέγιστης χρονικής διάρκειας που η πόρτα παραμένει ανοικτή μπορεί να προγραμματιστεί από 1 έως 999 δευτερόλεπτα μέσω της δυνατότητας προγραμματισμού της διεύθυνσης 9 του μικροεπεξεργαστή της συσκευής.

4) Έλεγχος των διασυνδεόμενων πορτών - πληκτρολογίων (Inter Lock Control) Η έξοδος ελέγχου αυτής της λειτουργίας μεταβαίνει σε δυναμικό (-) (γειώνεται) για όσο διάστημα η πόρτα παραμένει ανοιχτή έτσι ώστε να δίνει σήμα απενεργοποίησης στα υπόλοιπα πληκτρολόγια που τυχόν είναι συνδεδεμένα με το ίδιο σύστημα ελέγχου πρόσβασης.

C)Επαφή ενεργοποίησης κουμπιού

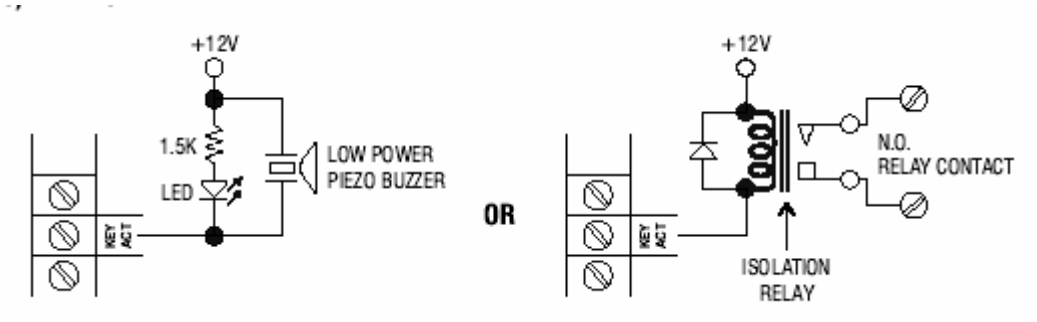

Η έξοδος ενεργοποίησης κουμπιού θα μεταβαίνει στο δυναμικό της γης (-) για 10 sec κάθε φορά που πιέζεται ένα κουμπί της συσκευής. Μπορείτε να την χρησιμοποιήσετε για να ενεργοποιείτε ένα μικρό βομβητή ή ένα LED για να ειδοποιείτε ένα φρουρό η να διεγείρετε μια κάμερα παρακολούθησης.

ΠΡΟΣΟΧΗ: Βεβαιωθείτε πως το ρελέ που χρησιμοποιείτε για την ενεργοποίηση των φώτων κλπ έχει ικανή τάση απομόνωσης μεταξύ των επαφών του ώστε να αποκλειστεί η περίπτωση καταστροφής του πληκτρολογίου.

- Συνίσταται να συνδέσετε μόνο ένα ρελέ. Βεβαιωθείτε πως το ρεύμα διέγερσης δεν θα υπερβαίνει τα 100mA.

- Εξωτερική τροφοδοσία και ρελέ απομόνωσης είναι απαραίτητα αν πρόκειται να οδηγήσετε συσκευές με μεγάλη κατανάλωση (π.χ ηλεκτρικά φώτα).

D) Επαφή εξαναγκασμένης εξόδου

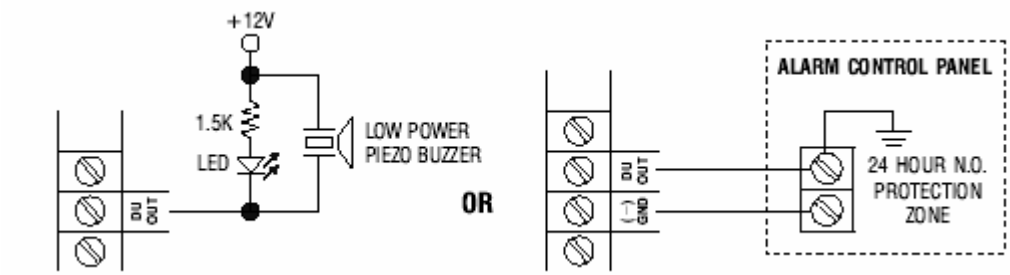

Η επαφή εξαναγκασμένης εξόδου ενεργοποιείται όταν πληκτρολογήσετε τον κωδικό εξαναγκασμένης εξόδου-συναγερμού. Μπορείτε να χρησιμοποιήσετε αυτή την έξοδο για να ενεργοποιήσετε-απενεργοποιήσετε ένα LED, ένα βομβητή μικρής ισχύος ή μια ζώνη 24ωρης παρακολούθησης του συστήματος συναγερμού. **ΠΡΟΣΟΧΗ** Σε αυτή την έξοδο μπορείτε να κάνετε μόνο μια σύνδεση. Βεβαιωθείτε πως το ρεύμα διαρροής δεν θα ξεπερνά τα 100mA.

Ε) Κουδούνι πόρτας

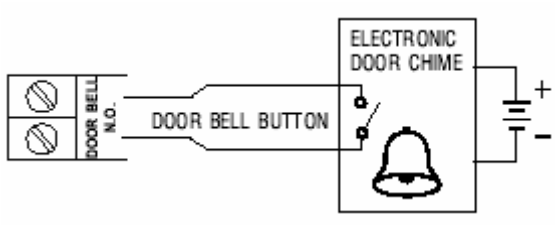

Οι ακροδέκτες με την ένδειξη DOOR BELL είναι τύπου N.O (ανοικτή σε κατάσταση ηρεμίας). Η επαφή κλείνει όταν κάποιος πατήσει το κουμπί DOOR BELL στην πρόσοψη του πληκτρολογίου. Η μέγιστη τάση και το μέγιστο ρεύμα που μπορεί να διαρρεύσουν από την επαφή είναι 30VDC/ 1A.
ΠΡΟΣΟΧΗ αυτή η επαφή προορίζεται για να ελέγχει ένα εξωτερικό ρελέ ή ένα ηλεκτρονικό κουδούνι. Σε καμία περίπτωση δεν μπορεί να τροφοδοτήσει το ίδιο το κουδούνι.

ΜΙΚΡΟ ΛΕΞΙΚΟ

ΕΠΑΦΕΣ ΤΥΠΟΥ NC
Μία επαφή τύπου Normally Closed δημιουργεί ένα κλειστό κύκλωμα σε κανονική κατάσταση λειτουργίας. Το κύκλωμα ανοίγει όταν η επαφή ενεργοποιηθεί.

ΕΠΑΦΕΣ ΤΥΠΟΥ NO
Μία επαφή τύπου Normally Open δημιουργεί ένα ανοιχτό κύκλωμα σε κανονική κατάσταση λειτουργίας. Το κύκλωμα κλείνει όταν η επαφή ενεργοποιηθεί.

ΕΞΟΔΟΣ ΑΠΟ ΤΡΑΝΖΙΣΤΟΡ ΣΥΝΔΕΣΜΟΛΟΓΗΜΕΝΟ ΣΕ ΤΟΠΟΛΟΓΙΑ ΑΝΟΙΚΤΟΥ ΣΥΛΛΕΚΤΗ (OPEN COLLECTOR) .
Μια έξοδος ανοικτού συλλέκτη είναι ισοδύναμη με μια επαφή ρελέ τύπου NO (με αναφορά τη γη). Το τρανζίστορ σε κανονική κατάσταση λειτουργίας δεν άγει (OFF) και ο συλλέκτης του γειώνεται (-) όταν ενεργοποιείται. Αυτού του είδους η επαφή μπορεί να παρέχει λειτουργία διακόπτη μόνο για πολύ μικρές ισχύς που συνήθως επαρκούν για τον έλεγχο ενός συστήματος ασφαλείας.

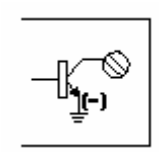

Ισοδύναμο κύκλωμα με ρελέ

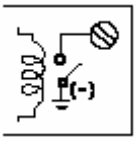

An Innovative Product Developed By:
PROTECT - ON SYSTEMS LTD.

MANUFACTURED BY:
SINCE 1979
ADVANCED ELECTRONICS INDUSTRY

40IN9827
M-061115