ΚΑΤΑΜΕΤΡΗΤΗΣ ΧΑΡΤΟΝΟΜΙΣΜΑΤΩΝ

ΟΔΗΓΙΕΣ ΧΡΗΣΗΣ

Περιεχόμενα

1. Σύντομη εισαγωγή……2
2. Ενδεικτικά, χειριστήρια και λειτουργικά μέρη του καταμετρητή……2
3 Λειτουργίες και ενδείξεις……3
4. Οδηγίες σημαντικές για την ασφάλεια σας……3
5. Ενεργοποίηση……4
6. Λειτουργίες καταμέτρησης……4
7. Ανίχνευση πλαστών χαρτονομισμάτων……5
8. Μηνύματα σφαλμάτων και επαναφορά σε κανονική λειτουργία……8
9. Ρύθμιση της τροφοδοσίας των χαρτονομισμάτων στον καταμετρητή.8
10. Οδηγίες συντήρησης……9
11. Τεχνικά χαρακτηριστικά……9

1. Σύντομη εισαγωγή

Αυτός ο καταμετρητής χαρτονομισμάτων ενσωματώνει τις πιο εξελιγμένες τεχνολογίες στην καταμέτρηση των χαρτονομισμάτων. Μικρός σε διαστάσεις και με κομψή εμφάνιση ενσωματώνει πολλές δυνατότητες. Διαθέτει βελτιωμένο μηχανισμό, σε σύγκριση με το ανταγωνισμό, είναι εύκολος στην λειτουργία και μπορεί να συντηρηθεί εξίσου εύκολα. Η στιβαρή κατασκευή του τον κάνει κατάλληλο για κάθε είδους τραπεζική εφαρμογή και για κάθε κατάστημα όπου απαιτείται γρήγορη και αξιόπιστη καταμέτρηση.

Σας συνιστούμε να επιβεβαιώσετε την ύπαρξη των ακόλουθων εξαρτημάτων και αξεσουάρ που βρίσκονται στην συσκευασία της συσκευής

- Οδηγίες χρήσης
- Ένα κατσαβίδι
- Ένα καλώδιο τροφοδοσίας
- Ένα σετ από ελαστικά γλωσσίδια
- Έξι ελαστικούς δακτυλίους (για το ρολό τροφοδοσίας χαρτονομισμάτων)
- Δύο ελαστικούς ιμάντες (μετάδοσης κίνησης).
- Μια ασφάλεια τήξης
- Μια βούρτσα για το καθαρισμό του μηχανισμού

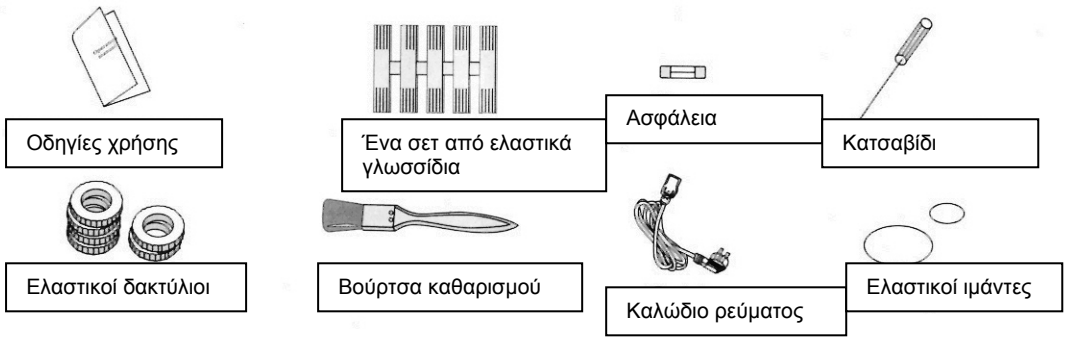

2. Ενδεικτικά, χειριστήρια και λειτουργικά μέρη του καταμετρητή

1) Υποδοχή χαρτονομισμάτων
2) Αισθητήρας αυτόματης εκκίνησης (καταμέτρησης)
3) Λαβή
4) Κουμπιά επιλογής λειτουργιών & οθόνες
5) Επιφάνεια ολίσθησης χαρτονομισμάτων
6) Λαβή συγκράτησης των καταμετρημένων χαρτονομισμάτων
7) Εύκαμπτα πτερύγια συστήματος καταμετρητή
8) Αισθητήρας (προ-ρύθμισης)
9) Αισθητήρας (καταμέτρησης)
10) Ακροδέκτης σύνδεσης εξωτερικής οθόνης
11) Διακόπτης τροφοδοσίας
12) Ακροδέκτης σύνδεσης καλωδίου ηλεκτρικού ρεύματος
13) Βίδα ρύθμισης πάχους χαρτονομισμάτων
14) Ελαστικά γλωσσίδια
15) Ελαστικοί δακτύλιοι τροφοδότησης χαρτονομισμάτων
16) Εξωτερική οθόνη

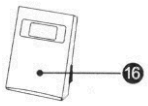

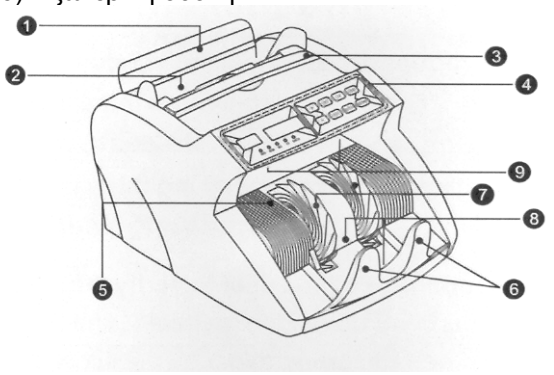

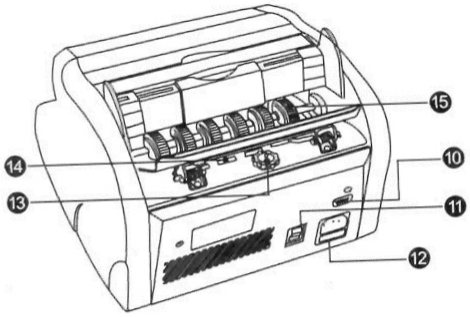

3 Λειτουργίες και ενδείξεις
Πριν λειτουργήσετε την συσκευή βεβαιωθείτε για το πιο μοντέλο χρησιμοποιείτε.

1) Ένδειξη δεσμίδας (αριθμού που έχετε προκαθορίσει να καταμετρηθεί)
2) Οθόνη απεικόνισης καταμετρημένων χαρτονομισμάτων.
3) Κουμπί BATCH και Κουμπί + (για να προσθέσετε)
4) Κουμπί BATCH και Κουμπί – (για να αφαιρέσετε)
5) Κουμπί λειτουργίας δεσμίδας
6) Ένδειξη λειτουργίας δεσμίδας
7) Λειτουργία ADD (πρόσθεσης)
8) Ένδειξη λειτουργίας ADD
9) Κουμπί λειτουργίας SIZE (ανίχνευσης μεγέθους)
10) Ένδειξη λειτουργίας ανίχνευσης μεγέθους
11) Κουμπί επανεκκίνησης (νέα μέτρηση / μηδενισμός)
12) Κουμπί ενεργοποίησης UV (αισθητήρα υπεριωδών ανίχνευσης πλαστών)
13) Ένδειξη UV
14) Κουμπί ενεργοποίησης MG (μαγνητικού αισθητήρα ανίχνευσης πλαστών)
15) Ένδειξη MG

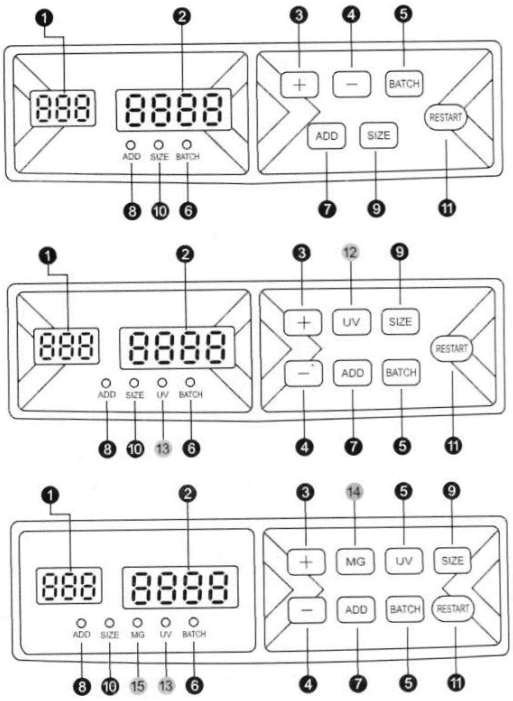

4. Οδηγίες σημαντικές για την ασφάλεια σας
- Διαβάστε και κατανοήστε τις οδηγίες που ακολουθούν στις επόμενες σελίδες.
- Να τηρείτε τα σήματα προειδοποίησης και επισήμανσης κινδύνων που υπάρχουν στις οδηγίες αλλά και πάνω στην ίδια την συσκευή.
- Αυτή η συσκευή πρέπει να συνδέεται μόνο με ηλεκτρικό δίκτυο που παρέχει τάση τροφοδοσίας μέσα στις προδιαγραφές που αναφέρονται στα τεχνικά χαρακτηριστικά της συσκευής.
- Να χρησιμοποιείτε μόνο το καλώδιο που υπάρχει μέσα στην συσκευασία της συσκευής. Χρήση άλλου τύπου καλωδίου μπορεί να έχει σαν αποτέλεσμα την πρόκληση πυρκαγιάς, ηλεκτροπληξίας ή καταστροφής της συσκευής.
- Ποτέ μην ρίχνετε ή πιέζετε αντικείμενα (ή υγρά) μέσα στις σχισμές της συσκευής. Η επαφή αντικειμένων με σημεία του κυκλώματος μπορεί να προκαλέσει ηλεκτροπληξία, βραχυκύκλωμα, καταστροφή της συσκευής και σοβαρό κίνδυνο πυρκαγιάς.
- Αποσυνδέστε αμέσως από την πρίζα της ηλεκτρικής εγκατάστασης αυτή την συσκευή αν υπάρξει μια από τις ακόλουθες καταστάσεις:
a) Όταν το καλώδιο τροφοδοσίας καταστραφεί ή έχει τσακίσει.
b) Αν κάποιο υγρό έπεσε μέσα στην συσκευή.
c) Αν η συσκευή εκτέθηκε σε υψηλή υγρασία ή βροχή.
d) Αν η συσκευή σας έπεσε ή το περίβλημα της έχει σπάσει.
e) Αν η συσκευή εμφανίζει σημαντική αλλαγή στο τρόπο που λειτουργεί.
- Για να μειώσετε τον κίνδυνο ηλεκτροπληξίας ποτέ μην αποσυναρμολογείτε την συσκευή ή ανοίγετε το καπάκι της. Όταν απαιτείτε επισκευή της απευθυνθείτε σε κάποιο εξειδικευμένο τεχνικό. Αν ανοίξετε το καπάκι της συσκευής μπορεί να εκτεθείτε σε επικίνδυνα υψηλή τάση και υπάρχει κίνδυνος ηλεκτροπληξίας.
- Μην χρησιμοποιείτε την συσκευή αν το καλώδιο τροφοδοσίας της έχει καταστραφεί ή δεν κάνει καλή επαφή με τους ακροδέκτες.
- Όταν αποσυνδέετε το καλώδιο τροφοδοσίας ποτέ μην το τραβάτε από το καλώδιο αλλά πάντα να το τραβάτε από το πλαστικό σώμα του ακροδέκτη σύνδεσης.

5. Ενεργοποίηση
Συνδέστε το καλώδιο τροφοδοσίας στην αντίστοιχη υποδοχή του καταμετρητή. Συνδέστε το άλλο άκρο του καλωδίου σε μια πρίζα της ηλεκτρικής εγκατάστασης. Στην συνέχεια ενεργοποιήστε (ON) τον καταμετρητή. Η συσκευή θα αρχίσει να λειτουργεί «τρέχοντας» μια ρουτίνα αυτοελέγχου των λειτουργιών της. Ο μαγνητικός αισθητήρας και ο ανιχνευτής UV αυτόματα θα ενεργοποιηθούν. Όταν η συσκευή είναι έτοιμη να λειτουργήσει κανονικά στην οθόνη του καταμετρητή θα εμφανιστεί η ένδειξη “0” .

6. Λειτουργίες καταμέτρησης

1> Λειτουργία καταμέτρησης

Μόλις τα χαρτονομίσματα τοποθετηθούν σωστά στην υποδοχή καταμέτρησης ο καταμετρητής αυτόματα θα αρχίσει να τα καταμετρά. Ο αριθμός των χαρτονομισμάτων που καταμετρούνται εμφανίζεται στην οθόνη του μετρητή. Μόλις αφαιρέσετε τα χαρτονομίσματα από την θέση που στοιβάζονται μετά την καταμέτρηση, η οθόνη του μετρητή θα μηδενιστεί και ο αριθμός των χαρτονομισμάτων που έχει καταμετρηθεί θα εμφανιστεί στην οθόνη Δεσμίδας (BATCH).

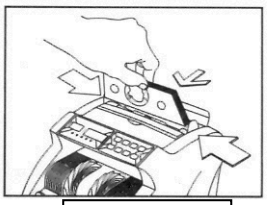
Εικόνα 1

Για να μην έχετε προβλήματα στην καταμέτρηση τοποθετείστε σωστά τα χαρτονομίσματα.
Τοποθετείστε την δεσμίδα των χαρτονομισμάτων ανάμεσα στους οδηγούς της υποδοχής όπως φαίνεται στις Εικόνες 1 & 2. Άμεσα πιέστε, με τα δάχτυλα σας, την δεσμίδα ώστε να ακουμπήσει στο πάνω μέρος της υποδοχής καταμέτρησης (Εικόνα 2) έτσι ώστε να λάβουν την σωστή θέση για να ξεκινήσει η καταμέτρηση τους (Εικόνα 3).

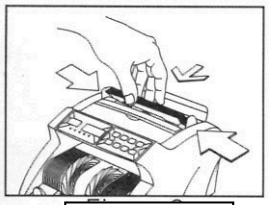
Εικόνα 2

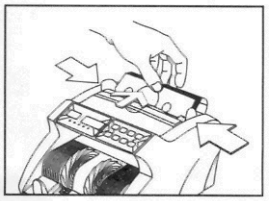
Εικόνα 3

Σημείωση: Ο τρόπος καταμέτρησης μπορεί να αλλάξει επιλέγοντας αυτόματη (Automatic) ή χειροκίνητη (Manual) λειτουργία. Πιέστε το κουμπί BATCH για 3 δευτερόλεπτα. Στον μετρητή δεσμίδας θα εμφανισθεί η ένδειξη h00 ή h01. Η ένδειξη h00 σημαίνει πως έχει επιλεχθεί αυτόματη λειτουργία. Η ένδειξη h01 σημαίνει πως έχει επιλεχθεί χειροκίνητη λειτουργία. Χρησιμοποιήστε τα κουμπιά + / - για να επιλέξετε (h00 ή h01) τρόπο λειτουργίας. Τέλος πιέστε το κουμπί RESTART για να επιβεβαιώσετε την επιλογή σας.

2> Άθροιση επιμέρους μετρήσεων
Η λειτουργία άθροισης επιμέρους καταμετρήσεων μπορεί να ενεργοποιηθεί πιέζοντας το κουμπί ADD. Όταν αυτή η λειτουργία είναι ενεργοποιημένη το ενδεικτικό ADD είναι αναμμένο. Σε αυτή την περίπτωση όταν αφαιρείτε μια δεσμίδα από την θέση που εναποτίθενται τα καταμετρημένα χαρτονομίσματα, η ένδειξη στην οθόνη του μετρητή δεν θα μηδενίζεται. Όταν τοποθετήσετε την επόμενη δεσμίδα, στην υποδοχή καταμέτρησης, η συσκευή θα συνεχίσει την καταμέτρηση και στην οθόνη του μετρητή θα προστίθεται τα μετρούμενα χαρτονομίσματα σε αυτά που είδη έχουν καταμετρηθεί. Στην οθόνη τελικά θα εμφανίζεται ο συνολικός αριθμός των χαρτονομισμάτων που έχουν καταμετρηθεί. Πιέζοντας ξανά το κουμπί ADD ακυρώνετε την λειτουργία άθροισης των επιμέρους μετρήσεων και μηδενίζετε τον μετρητή.

3 > Λειτουργία Δεσμίδας
Πιέζοντας το κουμπί BATCH ενεργοποιείται η λειτουργία δεσμίδας. Όταν αυτή η λειτουργία είναι ενεργοποιημένη το ενδεικτικό BATCH είναι αναμμένο. Από το εργοστάσιο η συσκευή είναι ρυθμισμένη έτσι ώστε, όταν πατάτε το κουμπί BATCH, ο αριθμός των χαρτονομισμάτων που θα αποτελούν μια δεσμίδα να είναι 100. Πιέζοντας επαναλαμβανόμενα το κουμπί BATCH μπορείτε να αλλάξετε τον αριθμό των χαρτονομισμάτων που θα αποτελούν μια δεσμίδα (ένα πάτημα =50, δύο πατήματα = 20). Ο αριθμός των χαρτονομισμάτων που θα αποτελούν μια δεσμίδα μπορεί να ορισθεί από 1 έως 999 πιέζοντας τα κουμπιά + και -. Πιέζοντας για

περισσότερο από 3 sec το κουμπί + ή – ο αριθμός θα αυξάνεται κατά 5 κάθε φορά. Ένα σύντομο πάτημα στα κουμπιά θα αυξομειώνει τον αριθμό κατά 1. Για να απενεργοποιήσετε την λειτουργία δεσμίδας πιέστε το κουμπί BATCH συνεχόμενα μέχρι να σβήσει το αντίστοιχο ενδεικτικό.

Όταν έχει ενεργοποιηθεί η λειτουργία δεσμίδας η συσκευή θα ξεκινά την καταμέτρηση και θα σταματά την μέτρηση όταν συμπληρώνεται (καταμετρείται) ο αριθμός που έχει ορισθεί στην ένδειξη δεσμίδας.

Για να επαναλάβετε την καταμέτρηση μιας δεσμίδας απλά αφαιρέστε τα καταμετρηθέντα χαρτονομίσματα. Η συσκευή αυτόματα θα ξεκινήσει την καταμέτρηση μέχρι να συμπληρωθεί μια νέα δεσμίδα.

Αν θέλετε να συνεχίσετε την καταμέτρηση δεσμίδων χωρίς όμως να αφαιρέσετε τα είδη καταμετρηθέντα χαρτονομίσματα απλά πιέστε το κουμπί RESTART.

Αν τα καταμετρηθέντα χαρτονομίσματα δεν επαρκούν για να συμπληρωθεί ο αριθμός που έχει ορισθεί σαν δεσμίδα ο μετρητής θα δείχνει τον αριθμό των χαρτονομισμάτων αλλά η ένδειξη θα αναβοσβήνει.

Όταν η καταμέτρηση γίνεται έχοντας ενεργοποιήσει τους αισθητήρες μαγνητικής και υπεριώδους ανίχνευσης η καταμέτρηση θα σταματά κάθε φορά που ανιχνεύεται ένα πλαστό ή ύποπτο χαρτονόμισμα. Η λειτουργία μπορεί να συνεχίσει αφαιρώντας το ύποπτο χαρτονόμισμα από το σωρό των καταμετρηθέντων και πιέζοντας το κουμπί RESTART.

Σημείωση:Ο καταμετρητής μπορεί είτε να συμπεριλαμβάνει είτε όχι, στα χαρτονομίσματα που μετρά, τα ύποπτα (για πλαστότητα) χαρτονομίσματα. Αυτό μπορείτε να το επιλέξετε πιέζοντας το κουμπί "–" για 3 δευτερόλεπτα. Η ένδειξη UXX θα εμφανιστεί στην οθόνη του μετρητή δεσμίδας. Χρησιμοποιώντας τα κουμπιά "+" & "- " η ρύθμιση αυτή μπορεί είτε να γίνει U00 (τα ύποπτα χαρτονομίσματα δεν περιλαμβάνονται στην καταμέτρηση) είτε U01 (τα ύποπτα χαρτονομίσματα περιλαμβάνονται στην καταμέτρηση). Πιέστε το κουμπί RESTART για να επιβεβαιώσετε την επιλογή σας.

7. Ανίχνευση πλαστών χαρτονομισμάτων.

Ανίχνευση μέσω υπεριώδους (UV) ακτινοβολίας (λειτουργία που είναι διαθέσιμη στα μοντέλα με ανίχνευση UV και στα μοντέλα με ανίχνευση UV & MG).
Η ανίχνευση πλαστών χαρτονομισμάτων μέσω αισθητήρα και φωτιστικής πηγής UV είναι αποτελεσματική σε χαρτονομίσματα που ενσωματώνουν στην εκτύπωση τους χαρακτηριστικά που υποστηρίζουν αυτό τον τρόπο ανίχνευσης.

Η ανίχνευση «ύποπτων» χαρτονομισμάτων μέσω UV είναι ενεργοποιημένη όταν ανάβετε την συσκευή. Μπορείτε να την απενεργοποιήσετε ή ενεργοποιήσετε εκ νέου πιέζοντας το κουμπί UV που υπάρχει στο πάνελ ελέγχου της συσκευής.
Αν η συσκευή ανιχνεύσει ένα ύποπτο χαρτονόμισμα κατά την καταμέτρηση θα σταματήσει και θα ακουστεί ένας προειδοποιητικός ήχος (συνεχόμενα μπιπ). Ταυτόχρονα στην οθόνη Δεσμίδας θα εμφανιστεί η ένδειξη A, ενώ η ένδειξη UV θα αναβοσβήνει. Το ύποπτο χαρτονόμισμα θα είναι πάντα το τελευταίο της δεσμίδας που έχει καταμετρηθεί. Αφαιρέστε το ύποπτο χαρτονόμισμα και πιέστε RESTART για να συνεχίσει η καταμέτρηση.
Η ευαισθησία της ανίχνευσης UV μπορεί να ρυθμιστεί. Πιέζοντας το κουμπί UV, για 3 δευτερόλεπτα, στην οθόνη δεσμίδας θα εμφανιστεί η τρέχουσα ρύθμιση ευαισθησίας « AXX» στην συνέχεια πιέστε το + ή το – για να επιλέξετε την επιθυμητή ρύθμιση ευαισθησίας (μπορεί να λάβει τιμές από 1 έως 10). Μετά την επιλογή πιέστε RESTART για να επιβεβαιώσετε την νέα ρύθμιση.

Ανίχνευση μέσω μαγνητικού αισθητήρα (MG) (λειτουργία που είναι διαθέσιμη μόνο στα μοντέλα με ανίχνευση MG).
Η ανίχνευση πλαστών χαρτονομισμάτων μέσω μαγνητικού αισθητήρα είναι αποτελεσματική σε χαρτονομίσματα που ενσωματώνουν στην εκτύπωση τους χαρακτηριστικά που υποστηρίζουν αυτόν τον τρόπο ανίχνευσης.

Η ανίχνευση «ύποπτων» χαρτονομισμάτων μέσω του μαγνητικού αισθητήρα είναι ενεργοποιημένη όταν ανάβετε την συσκευή. Μπορείτε να την απενεργοποιήσετε ή ενεργοποιήσετε εκ νέου πιέζοντας το κουμπί MG που υπάρχει στο πάνελ ελέγχου της συσκευής.
Αν η συσκευή ανιχνεύσει ένα ύποπτο χαρτονόμισμα κατά την καταμέτρηση θα σταματήσει και θα ακουστεί ένας προειδοποιητικός ήχος (συνεχόμενα μπιπ). Ταυτόχρονα στην οθόνη Δεσμίδας θα εμφανιστεί η ένδειξη b , ενώ η ένδειξη MG θα αναβοσβήνει. Το ύποπτο χαρτονόμισμα θα είναι πάντα το τελευταίο της δεσμίδας που έχει καταμετρηθεί. Αφαιρέστε το ύποπτο χαρτονόμισμα και πιέστε RESTART για να συνεχίσει η καταμέτρηση.

Η ευαισθησία του μαγνητικού αισθητήρα μπορεί να ρυθμιστεί. Πιέζοντας το κουμπί MG, για 3 δευτερόλεπτα, στην οθόνη δεσμίδας θα εμφανιστεί η τρέχουσα ρύθμιση ευαισθησίας « bXX» στην συνέχεια πιέστε το + ή το – για να επιλέξετε την επιθυμητή ρύθμιση ευαισθησίας (μπορεί να λάβει τιμές από 1 έως 10). Μετά την επιλογή πιέστε RESTART για να επιβεβαιώσετε την νέα ρύθμιση.

Ανίχνευση κολλημένων-διπλών χαρτονομισμάτων (Λειτουργία διαθέσιμη σε όλα τα μοντέλα)

Από το εργοστάσιο αυτή η λειτουργία είναι απενεργοποιημένη. Μπορεί να ενεργοποιηθεί κάθε φορά που ανάβεται (ON) την συσκευή.
Αν η συσκευή ανιχνεύσει ένα διπλό-κολλημένο χαρτονόμισμα θα σταματήσει την μέτρηση και θα εκπέμπει ένα προειδοποιητικό ήχο. Ταυτόχρονα στην οθόνη δεσμίδας θα εμφανιστεί το μήνυμα C. Το ύποπτο-διπλό χαρτονόμισμα θα είναι πάντα το τελευταίο της δεσμίδας που έχει καταμετρηθεί. Αφαιρέστε το ύποπτο χαρτονόμισμα και πιέστε RESTART για να συνεχίσει η καταμέτρηση.

Η ευαισθησία της ανίχνευσης διπλών χαρτονομισμάτων μπορεί να ρυθμιστεί. Πιέζοντας το κουμπί ADD, για 3 δευτερόλεπτα, στην οθόνη δεσμίδας θα εμφανιστεί η τρέχουσα ρύθμιση ευαισθησίας « CXX» στην συνέχεια πιέστε το + ή το – για να επιλέξετε την επιθυμητή ρύθμιση ευαισθησίας (μπορεί να λάβει τιμές από 1 έως 10). Μετά την επιλογή πιέστε RESTART για να επιβεβαιώσετε την νέα ρύθμιση.

Ανίχνευση μεγέθους (είναι διαθέσιμη σε όλα τα μοντέλα).
Χρησιμοποιείται για να ανιχνεύει χαρτονομίσματα με μικρότερο πλάτος.

Από το εργοστάσιο κατασκευής η ανίχνευση μεγέθους έχει οριστεί σαν συμπληρωματική λειτουργία και μπορεί να ενεργοποιηθεί κάθε φορά που θέτετε σε λειτουργία τον καταμετρητή.

Αν η συσκευή ανιχνεύσει ένα προβληματικό, ως προς το μέγεθος, χαρτονόμισμα, κατά την καταμέτρηση, θα σταματήσει και θα ακουστεί ένας προειδοποιητικός ήχος (συνεχόμενα μπιπ). Ταυτόχρονα στην οθόνη Δεσμίδας θα εμφανιστεί η ένδειξη d, επισημαίνοντας έτσι την ύπαρξη ενός χαρτονομίσματος με διαφορετικό πλάτος. Το χαρτονόμισμα με τις λανθασμένες διαστάσεις θα είναι πάντα το τελευταίο της δεσμίδας που έχει καταμετρηθεί. Αφαιρέστε το ελαττωματικό χαρτονόμισμα και πιέστε RESTART για να συνεχίσει η καταμέτρηση.

Η ευαισθησία ανίχνευσης μεγέθους μπορεί να ρυθμιστεί. Πιέστε το κουμπί SIZE μια ή περισσότερες φορές. Στην οθόνη Δεσμίδας θα εμφανιστεί η παρούσα ρύθμιση ευαισθησίας dXX. Στην συνέχεια πιέστε το + ή το – για να επιλέξετε την επιθυμητή ρύθμιση ευαισθησίας (μπορεί να λάβει τιμές από 1 έως 10). Μετά την επιλογή πιέστε RESTART για να επιβεβαιώσετε την νέα ρύθμιση.

Σημείωση: Η ανίχνευση μεγέθους βασίζεται στο πλάτος του πρώτου χαρτονομίσματος κάθε δεσμίδας. Μόνο χαρτονομίσματα με πλάτος μικρότερο από αυτό του πρώτου χαρτονομίσματος θα ανιχνεύονται.

Ανίχνευση υπερύθρων (IR) (είναι διαθέσιμη σε όλα τα μοντέλα)
Χρησιμοποιείται για να ανιχνευθεί ένα διπλό χαρτονόμισμα.

Από το εργοστάσιο κατασκευής η ανίχνευση IR έχει οριστεί σαν συμπληρωματική λειτουργία και μπορεί να ενεργοποιηθεί κάθε φορά που θέτετε σε λειτουργία τον καταμετρητή.
Αν η συσκευή ανιχνεύσει ένα διπλό χαρτονόμισμα κατά την καταμέτρηση θα σταματήσει και θα ακουστεί ένας προειδοποιητικός ήχος (συνεχόμενα μπιπ). Ταυτόχρονα στην οθόνη Δεσμίδας θα εμφανιστεί η ένδειξη E, επισημαίνοντας έτσι την ύπαρξη ενός διπλού χαρτονομίσματος. Το διπλό χαρτονόμισμα θα είναι πάντα το τελευταίο της δεσμίδας που έχει καταμετρηθεί. Αφαιρέστε το διπλό χαρτονόμισμα και πιέστε RESTART για να συνεχίσει η καταμέτρηση.

Η ευαισθησία του αισθητήρα υπερύθρων (IR) μπορεί να ρυθμιστεί. Πιέζοντας το κουμπί RESTART, για 3 δευτερόλεπτα, στην οθόνη δεσμίδας θα εμφανιστεί η τρέχουσα ρύθμιση ευαισθησίας EXX» στην συνέχεια πιέστε το + ή το – για να επιλέξετε την επιθυμητή ρύθμιση ευαισθησίας (μπορεί να λάβει τιμές από 1 έως 10). Μετά την επιλογή πιέστε RESTART για να επιβεβαιώσετε την νέα ρύθμιση.

Ανίχνευση κομμένου (μισού) χαρτονομίσματος: (λειτουργία που είναι διαθέσιμη σε όλα τα μοντέλα).

Από το εργοστάσιο κατασκευής η ανίχνευση κομμένου χαρτονομίσματος έχει οριστεί σαν συμπληρωματική λειτουργία και μπορεί να ενεργοποιηθεί κάθε φορά που θέτετε σε λειτουργία τον καταμετρητή.
Αν η συσκευή ανιχνεύσει ένα κομμένο, χαρτονόμισμα, κατά την καταμέτρηση, θα σταματήσει και θα ακουστεί ένας προειδοποιητικός ήχος (συνεχόμενα μπιπ). Ταυτόχρονα στην οθόνη Δεσμίδας θα εμφανιστεί η ένδειξη F, επισημαίνοντας έτσι την ύπαρξη ενός κομμένου χαρτονομίσματος. Το κομμένο χαρτονόμισμα θα είναι πάντα το τελευταίο της δεσμίδας που έχει καταμετρηθεί. Αφαιρέστε το ελαττωματικό χαρτονόμισμα και πιέστε RESTART για να συνεχίσει η καταμέτρηση.

Σημείωση: Πάντα μπορείτε να επαναφέρετε όλες τις ρυθμίσεις ευαισθησίας στις τιμές που έχουν καθοριστεί από το εργοστάσιο. Πιέστε το κουμπί + για 3 δευτερόλεπτα, θα ακουστεί ένα διακοπτόμενος τόνος που δηλώνει πως έχουν επανέλθει οι τιμές ευαισθησίας που έχουν καθοριστεί από το εργοστάσιο.

8. Μηνύματα σφαλμάτων και επαναφορά σε κανονική λειτουργία.

Στην οθόνη Δεσμίδας μπορεί να εμφανιστεί ένα μήνυμα που υποδηλώνει προβληματική λειτουργία. Ανατρέξτε στον ακόλουθο πίνακα για να αποκαταστήσετε την κανονική λειτουργία της συσκευής.

Μήνυμα	Σημασία	Αποκατάσταση
A	Ύποπτο χαρτονόμισμα ανιχνεύθηκε από τον αισθητήρα UV / Πρόβλημα στον Αισθητήρα UV	Αφαιρέστε το ύποπτο χαρτονόμισμα από τα καταμετρηθέντα και πατήστε το κουμπί RESTART/ Χαμηλώστε την ευαισθησία του ανιχνευτή UV.
b	Ύποπτο χαρτονόμισμα ανιχνεύθηκε από τον αισθητήρα MG / Πρόβλημα στον αισθητήρα MG	Αφαιρέστε το ύποπτο χαρτονόμισμα από τα καταμετρηθέντα και πατήστε το κουμπί RESTART/ Χαμηλώστε την ευαισθησία του ανιχνευτή MG.
C	Ένα κολλημένο-διπλό χαρτονόμισμα ανιχνεύθηκε / Πρόβλημα στο σύστημα ανίχνευσης διπλών χαρτονομισμάτων.	Αφαιρέστε το ύποπτο χαρτονόμισμα από τα καταμετρηθέντα και πατήστε το κουμπί RESTART/ Χαμηλώστε την ευαισθησία του διπλών χαρτονομισμάτων.
d	Χαρτονόμισμα με λάθος διαστάσεις ανιχνεύθηκε από τον αισθητήρα / Πρόβλημα στον αισθητήρα ανίχνευσης μεγέθους.	Αφαιρέστε το ύποπτο χαρτονόμισμα από τα καταμετρηθέντα και πατήστε το κουμπί RESTART/ Χαμηλώστε την ευαισθησία του ανιχνευτή διαστάσεων.
E	Διπλό χαρτονόμισμα ανιχνεύθηκε από τον αισθητήρα IR. / Πρόβλημα στον αισθητήρα IR.	Αφαιρέστε το ύποπτο χαρτονόμισμα από τα καταμετρηθέντα και πατήστε το κουμπί RESTART/ Χαμηλώστε την ευαισθησία του ανιχνευτή IR.
F	Κομμένο χαρτονόμισμα ανιχνεύθηκε από τον ανιχνευτή / Πρόβλημα στο σύστημα ανίχνευσης κομμένων χαρτονομισμάτων.	Αφαιρέστε το ύποπτο χαρτονόμισμα από τα καταμετρηθέντα και πατήστε το κουμπί RESTART
EA0	Πρόβλημα με τον αριστερό αισθητήρα καταμέτρησης	Καθαρίστε τον αισθητήρα ή αντικαταστήστε τον
EA1	Πρόβλημα με τον δεξιό αισθητήρα καταμέτρησης	Καθαρίστε τον αισθητήρα ή αντικαταστήστε τον
EA2	Πρόβλημα με τον προ-ρυθμιζόμενο αισθητήρα	Καθαρίστε τον αισθητήρα ή αντικαταστήστε τον
EA3	Πρόβλημα με τον αισθητήρα ταχύτητας	Καθαρίστε τον αισθητήρα ή αντικαταστήστε τον

Σε γενικές γραμμές τα περισσότερα από τα προαναφερθέντα προβλήματα οφείλονται σε υπερβολική συγκέντρωση σκόνης ή βρομιάς στην συσκευή. Το να κρατάτε την συσκευή καθαρή είναι σημαντικό για την ομαλή λειτουργία της.

9. Ρύθμιση της τροφοδοσίας των χαρτονομισμάτων στον καταμετρητή.

!ΠΡΟΣΟΧΗ ΑΠΟΣΥΝΔΕΣΤΕ ΤΟ ΚΑΛΩΔΙΟ ΤΟΥ ΗΛΕΚΤΡΙΚΟΥ ΡΕΥΜΑΤΟΣ ΠΡΙΝ ΚΑΝΕΤΕ ΟΠΟΙΑΔΗΠΟΤΕ ΕΝΕΡΓΕΙΑ.!

Σε περίπτωση που η καταμέτρηση των χαρτονομισμάτων μπλοκάρει συχνά χωρίς αιτία πρέπει να ρυθμίσετε το πάχος χαρτονομίσματος, περιστρέφοντας τον τροχό που βρίσκεται στο πίσω μέρος της συσκευής (Εικόνα 4).
Γυρίστε τον τροχό προς τα αριστερά (αντίθετα με την φορά των δεικτών του ρολογιού) για να αυξήσετε το πάχος.
Γυρίστε τον τροχό προς τα δεξιά (σύμφωνα με την φορά των δεικτών του ρολογιού) για να μειώσετε το πάχος.

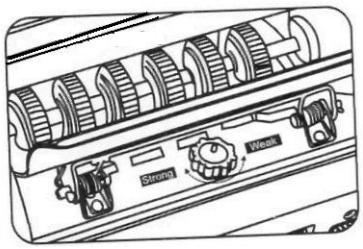

Εικόνα 4

10. Οδηγίες Συντήρησης

- Μην χρησιμοποιείτε την συσκευή σε περιοχές με υψηλή υγρασία ή θερμοκρασία. Τέτοιες συνθήκες μπορεί να κάνουν τον καταμετρητή να μην λειτουργεί σωστά ή να μην καταμετρά σωστά.
- Όταν δεν χρησιμοποιείτε την συσκευή για μεγάλο διάστημα αποσυνδέστε την από το ηλεκτρικό δίκτυο.
- Ποτέ μην χρησιμοποιείτε την συσκευή σε σημείο όπου υπάρχει έντονο φως.
- Καθαρίζετε τακτικά την συσκευή έχοντας πρώτα κλείσει το διακόπτη τροφοδοσίας της και έχοντας αποσυνδέσει το καλώδιο σύνδεσης της με την πρίζα του ρεύματος (ηλεκτρικού δικτύου).
- Μην χρησιμοποιείτε την συσκευή σε σημεία που είναι πιθανόν να έρθει σε επαφή με νερό ή άλλα υγρά.
- Πάντα να αποσυνδέετε από την πρίζα του ηλεκτρικού δικτύου την συσκευή πριν την καθαρίσετε. Μην χρησιμοποιείτε υγρά ή σπρέι για τον καθαρισμό της. Χρησιμοποιείτε μόνο ένα ελάχιστα υγρό πανί για τον καθαρισμό της.

11. Τεχνικά χαρακτηριστικά

Ταχύτητα καταμέτρησης	1000 / sec
Μέγεθος καταμετρούμενων χαρτονομισμάτων	50mm x 100mm-90mm x 190mm
Οθόνης καταμέτρησης	4 ψηφία
Οθόνη δεσμίδας	3 Ψηφία
Χωρητικότητα υποδοχής καταμέτρησης	>200 χαρτονομίσματα
Χωρητικότητα υποδοχής καταμετρημένων	>200 χαρτονομίσματα
Διαστάσεις	330mm x 226mm x 178mm
Βάρος	7kg
Τροφοδοσία	AC 110V/220V, 50/60Hz
Κατανάλωση	75W