Συσκευή ανεύρεσης ψαριών (Fishfinder)
Cobra MF 2500

Οδηγίες Χρήσης

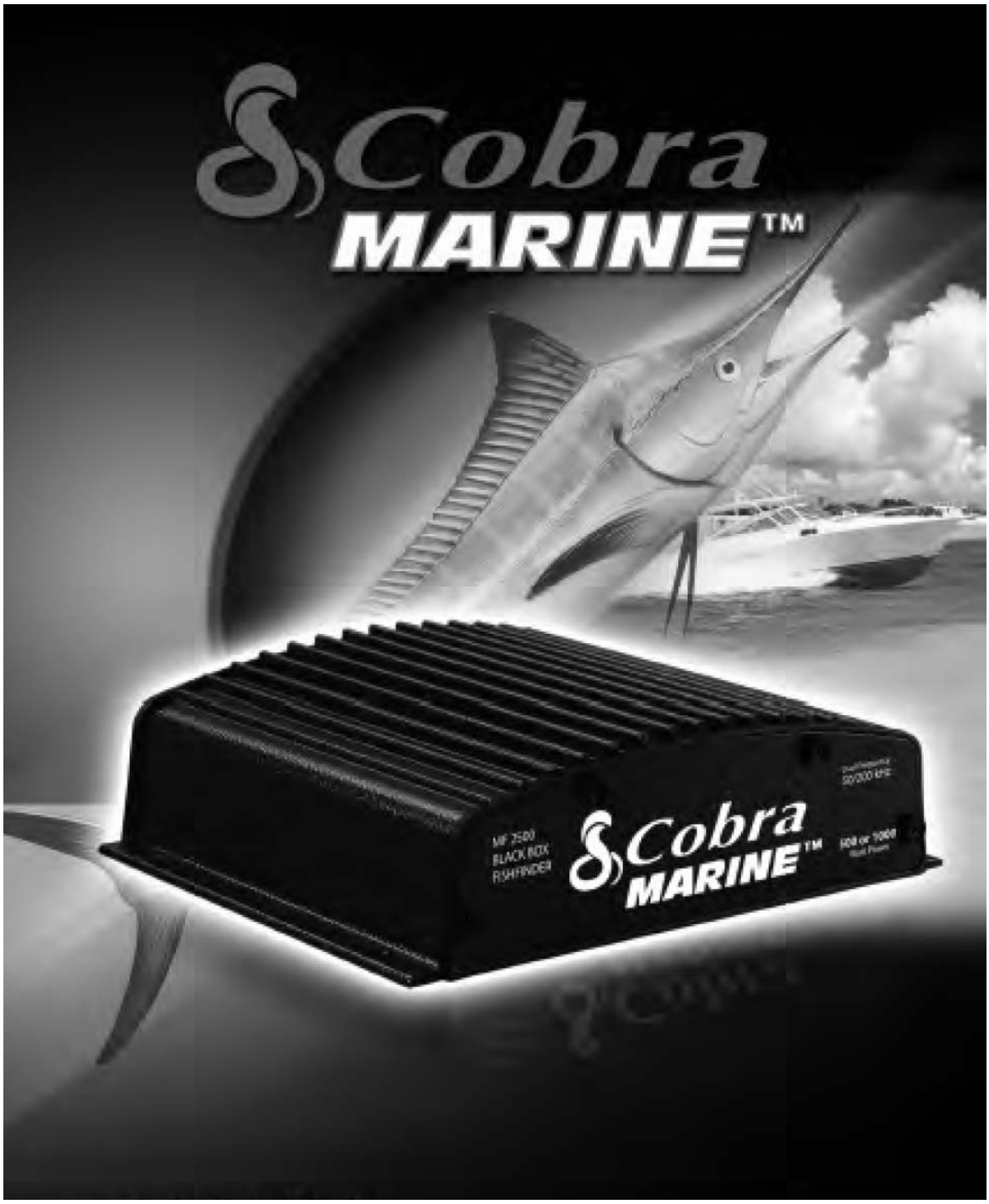

ΠΕΡΙΕΧΟΜΕΝΑ

Βασικές πληροφορίες…….....……3
Πως λειτουργεί…….....……..3
Προειδοποιήσεις και σημεία προσοχής…….....……3
Τι θα βρείτε μέσα στη συσκευασία…….....……...4
2.1 Βασικά χαρακτηριστικά…….....……4
2.2 Διαστάσεις…….....……5
2.3 Τοποθέτηση του MF 2500…….....……5
2.4 Ενδεικτικό LED…….....……5
2.5 Σύνδεση εξωτερικών καλωδίων…….....……..7
2.6 Διάγραμμα σύνδεσης γραμμών τροφοδοσίας…….....…8
2.7 Διάγραμμα σύνδεσης με τη συσκευή απεικόνισης / GPS (MC600Ci ή MC 600Cx)…….....……8
3. Απαντήσεις σε συνηθισμένες ερωτήσεις και προβλήματα…….....…9
ΠΑΡΑΡΤΗΜΑ Ι (Αφορά σε λειτουργίες των MC 600Ci/Cx&MF 2500)
1.1 Σελίδα ανιχνευτή ψαριών (FISH FINDER)……14
1.2Πληροφορίες για το τρόπο απεικόνισης της περιοχής που ηχοβολείται…16
1.3 Λειτουργίες……..17 1.4 Ρύθμιση επικοινωνίας μεταξύ του MC 600Ci και του MF 2500.....20
ΠΑΡΑΡΤΗΜΑ ΙΙ (Αφορά στη μετάφραση των καλωδιώσεων του σχήματος της σελίδας 7)…….....……21

Βασικές πληροφορίες

Κατ' αρχήν σας ευχαριστούμε που αγοράσατε το CobraMarine MF 2500. Αν χρησιμοποιήσετε σωστά αυτή τη συσκευή θα σας προσφέρει πολλά χρόνια αξιόπιστης λειτουργίας.

Πως λειτουργεί

Τα CobraMarine MF 2500 είναι μία εξαιρετικά προηγμένη ηλεκτρονική συσκευή ανίχνευσης του θαλάσσιου βυθού που έχει σχεδιαστεί για να συνεργάζεται με τα συστήματα πλοήγησης & GPS Cobra MC 600Ci & MC 600Cx Για οποιαδήποτε βοήθεια σε προβλήματα που τυχόν αντιμετωπίζετε με τη χρήση και τη λειτουργία της συσκευής μπορείτε να απευθύνεστε τόσο στο κατάστημα από το οποίο την προμηθευτήκατε, όσο και στον κεντρικό διανομέα:

TELEIMPEX στο τηλ: 210 99.30.412 .

Προειδοποιήσεις και σημεία προσοχής

Πριν χρησιμοποιήσετε το Cobra Marine MF 2500 παρακαλούμε λάβετε υπόψη σας τα παρακάτω σημεία.

Η εγκατάσταση του MF 2500 συνιστούμε να γίνει από ειδικευμένο τεχνικό.

ΣΗΜΕΙΑ ΠΡΟΣΟΧΗΣ

Παρακαλούμε διαβάστε προσεκτικά τις οδηγίες χρήσης πριν χρησιμοποιήσετε το MF 2500 για πρώτη φορά. Αν έχετε οποιαδήποτε απορία παρακαλούμε να επικοινωνήσετε με το τμήμα υποστήριξης πελατών της εταιρείας από την οποία αγοράσατε τη συσκευή.

- Μακρόχρονη έκθεση της συσκευής σε υψηλές θερμοκρασίες μπορεί να προκαλέσει την καταστροφή της.
- Αν συνδέσετε τη συσκευή με τη πηγή τροφοδοσίας της - αντιστρέφοντας τη πολικότητα της - θα καταστραφεί άμεσα η συσκευή. Αυτή η ζημιά δεν καλύπτεται από την εγγύηση.
- Ποτέ μην ανοίγετε το καπάκι του MF 2500. Στο εσωτερικό της συσκευής υπάρχουν κυκλώματα με υψηλή τάση που μπορεί να θέσει σε κίνδυνο τη ζωή σας. ΜΟΝΟ εξειδικευμένοι τεχνικοί πρέπει να ανοίγουν το κάλυμμα της συσκευής.
- Το MF 2500 δεν έχει σχεδιαστεί για να είναι ανθεκτικό στο νερό. Παρακαλούμε βεβαιωθείτε πως στο σημείο που θα το τοποθετήσετε δεν μπορεί να εισέλθει νερό ή κάποιο άλλο υγρό. Η καταστροφή της συσκευής από εισροή υγρών (συμπεριλαμβανομένου του νερού) δεν καλύπτεται από την εγγύηση της συσκευής.

Τι θα βρείτε μέσα στη συσκευασία
Όταν ανοίξετε τη συσκευασία του MF 2500 για πρώτη φορά ελέγξετε πως μέσα σε αυτή υπάρχουν τα παρακάτω αντικείμενα (αν κάποιο από αυτά λείπει επικοινωνήστε με την αντιπροσωπεία της συσκευής).
Η συσκευή Cobra MF 2500 με όλα τα απαραίτητα καλώδια ήδη συνδεδεμένα πάνω σε αυτή.
Οι οδηγίες χρήσης της συσκευής.

Σημείωση: Η μονάδα εκπομπής / λήψης υψηλών συχνοτήτων (ηχοβολισμού) δεν περιλαμβάνεται στον εξοπλισμό της συσκευής. Μια κατάλληλη μονάδα ηχοβολισμού μπορείτε να την προμηθευτείτε από το κατάστημα που αγοράσατε τη συσκευή.

2.1 Βασικά χαρακτηριστικά

Τάση τροφοδοσίας: 10-35V/DC
Απεικόνιση χρωμάτων: 16 χρώματα
Κατακόρυφη ανάλυση εικόνας: μέχρι 400 γραμμές (εξαρτάται από την ανάλυση της οθόνης της συσκευής που είναι συνδεδεμένη με το MF 2500)
Κατανάλωση ενέργειας (συσκευή σε λειτουργία): 17W (μέγιστη)
Κατανάλωση ενέργειας (συσκευή σε αναμονή):1,7W (μέγιστη)
Συχνότητα εκπμπής : Δύο δέσμες , 50KHz και 200KHz.
Ισχύς εξόδου: 500 ή 1000W (4000 ή 8000 Wpp)
Βάθος σάρωσης:
1KW/200KHz :2.5ft (0,8m) έως 1200ft (365m)
1KW/50KHz :5ft (1,6m) έως 4000ft (1219m)
500W/200KHz :2.5ft (0,8m) έως 700ft (213m)
500W/50KHz : 5ft (1,6m) έως 1500ft (457m)
Εξωτερικός βομβητής: 12VDC, 400mA
Μορφή δεδομένων σε πρωτόκολλο επικοινωνίας NMEA:
Βάθος: $SDDPT, $SDDBT
Ταχύτητα: $VWVHW
Καταγραφή διαδρομής: $VWVLW
Θερμοκρασία νερού:$YXMTW
Δεύτερη ένδειξη θερμοκρασίας: $YXXDR
Θερμοκρασία λειτουργίας: 0 έως +50° C
Προδιαγραφές αντοχής σε νερό και υγρασία: IP54
Διαστάσεις: 193,3mm x 174,3mm x 55,5mm
Βάρος: 1Kgr.

2.2 Διαστάσεις

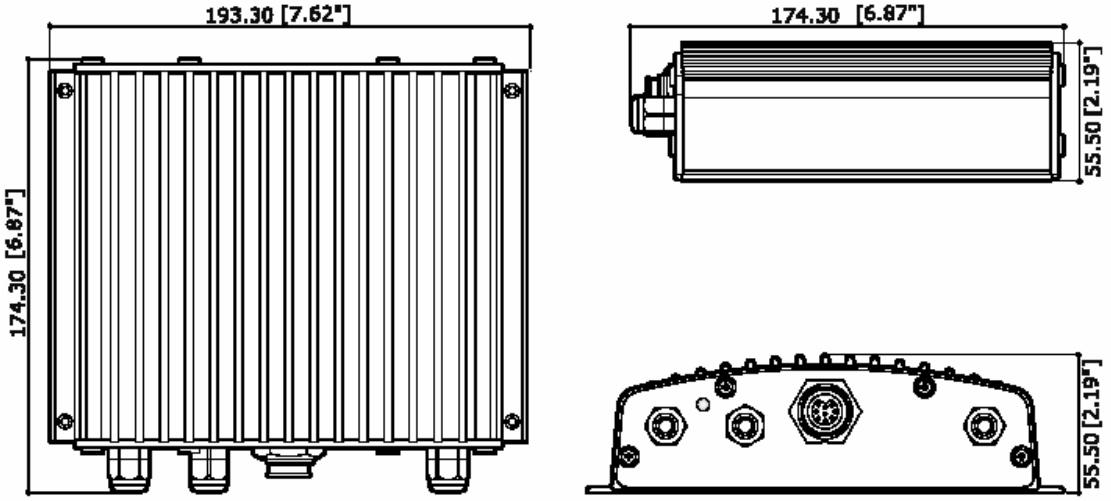

2.3 Τοποθέτηση του MF 2500

Το MF 2500 πρέπει να τοποθετηθεί σε ένα στεγνό και καλά αεριζόμενο σημείο. Ποτέ μην το εγκαθιστάτε σε ένα σημείο που μπορεί να εισχωρήσει νερό ή να εκτεθεί σε υψηλές θερμοκρασίες.

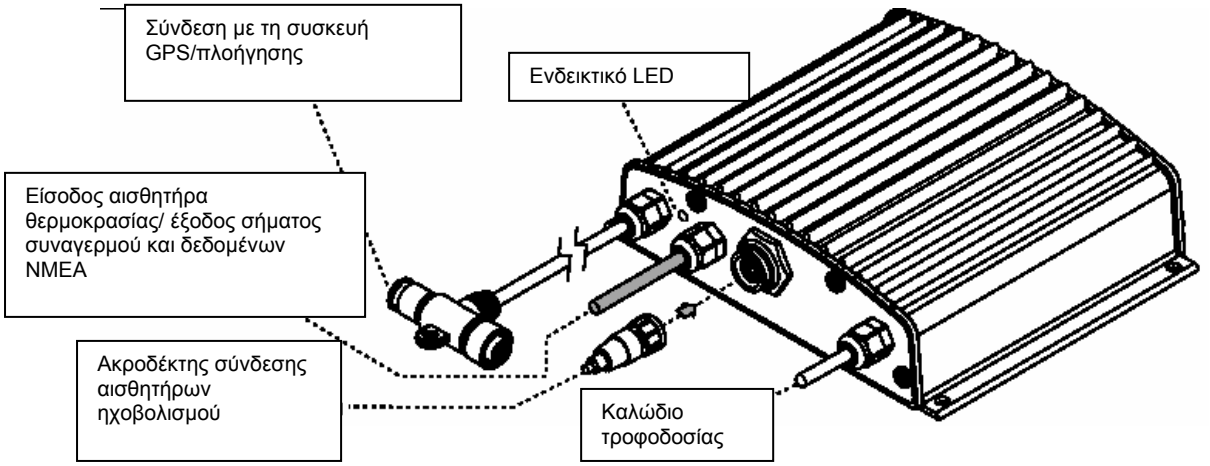

2.4 Ενδεικτικό LED
Υπάρχουν επτά διαφορετικοί τρόποι με τους οποίους φωτοβολεί το ενδεικτικό LED του MF 2500. Αυτοί οι τρόποι περιγράφονται παρακάτω:

1. Εκίνηση / λειτουργία
Κατάσταση LED: Μονίμως σβηστό
Η συσκευή βρίσκεται στο στάδιο εκκίνησης ή δεν λειτουργεί καθόλου

2. Λειτουργία χωρίς επικοινωνία και ηχοβολισμό
Κατάσταση LED: Μονίμως αναμμένο
Η συσκευή δεν εκπέμπει σήμα ηχοβολισμού γιατί δεν υπάρχει μετατροπέας (πομπός) συνδεδεμένος στην αντίστοιχη έξοδο. Αυτή η κατάσταση υφίσταται όταν δεν υπάρχει επικοινωνία με τη συσκευή πλοήγησης/ απεικόνισης των δεδομένων και δεν υπάρχει πομπός συνδεδεμένος στην αντίστοιχη έξοδο του MF 2500.

3.Αυτόνομη λειτουργία
Κατάσταση LED: Φωτοβολεί με ικανή διάρκεια μια φορά κάθε δύο δευτερόλεπτα
Η συσκευή λειτουργεί κανονικά και εκπέμπει σήματα ηχοβολισμού. Ο μετατροπέας (πομπός) είναι σωστά συνδεδεμένος με την αντίστοιχη έξοδο του MF 2500 αλλά δεν υπάρχει επικοινωνία με τη συσκευή πλοήγησης/ απεικόνισης των δεδομένων. Στην έξοδο NMEA παρέχονται κανονικά οι πληροφορίες Βάθους, Ταχύτητας και θερμοκρασίας.

4. Κανονική λειτουργία
Κατάσταση LED: Φωτοβολεί σύντομα μια φορά κάθε δύο δευτερόλεπτα
Η συσκευή λειτουργεί κανονικά και επικοινωνεί με τη συσκευή πλοήγησης/ απεικόνισης των δεδομένων. Αυτή είναι η κανονική κατάσταση λειτουργίας του MF 2500.

5. Αναμονή εντολής
Κατάσταση LED: Δύο σύντομες αναλαμπές κάθε δύο δευτερόλεπτα
Το MF 2500 δεν εκπέμπει σήμα ηχοβολισμού γιατί περιμένει εντολή από τη συσκευή πλοήγησης/ απεικόνισης των δεδομένων.

6. Λειτουργία χαμηλής ισχύος
Κατάσταση LED: Τρεις σύντομες αναλαμπές κάθε δύο δευτερόλεπτα
Η συσκευή έχει συνδεθεί με ένα μετατροπέα (πομπό) που δεν αναγνωρίζει αλλά έχετε δώσει εντολή (από τη συσκευή GPS) να αγνοήσει αυτό το γεγονός. Έτσι το MF 2500 εκπέμπει σήμα ηχοβολισμού επιλέγοντας, όμως, αυτόματα τη λειτουργία χαμηλής ισχύος.

7. Δεν υπάρχει συνδεδεμένος μετατροπέας
Κατάσταση LED: Τέσσερις σύντομες αναλαμπές κάθε δύο δευτερόλεπτα
Η συσκευή έχει συνδεθεί με ένα μετατροπέα (πομπό) που δεν αναγνωρίζει ή δεν έχει συνδεθεί καθόλου με ένα πομπό και **δεν** έχετε δώσει εντολή (από τη συσκευή GPS) να αγνοήσει αυτό το γεγονός.

2.5 Σύνδεση εξωτερικών καλωδίων
(Ελληνική απόδοση των καλωδιώσεων υπάρχει στη σελίδα 21)

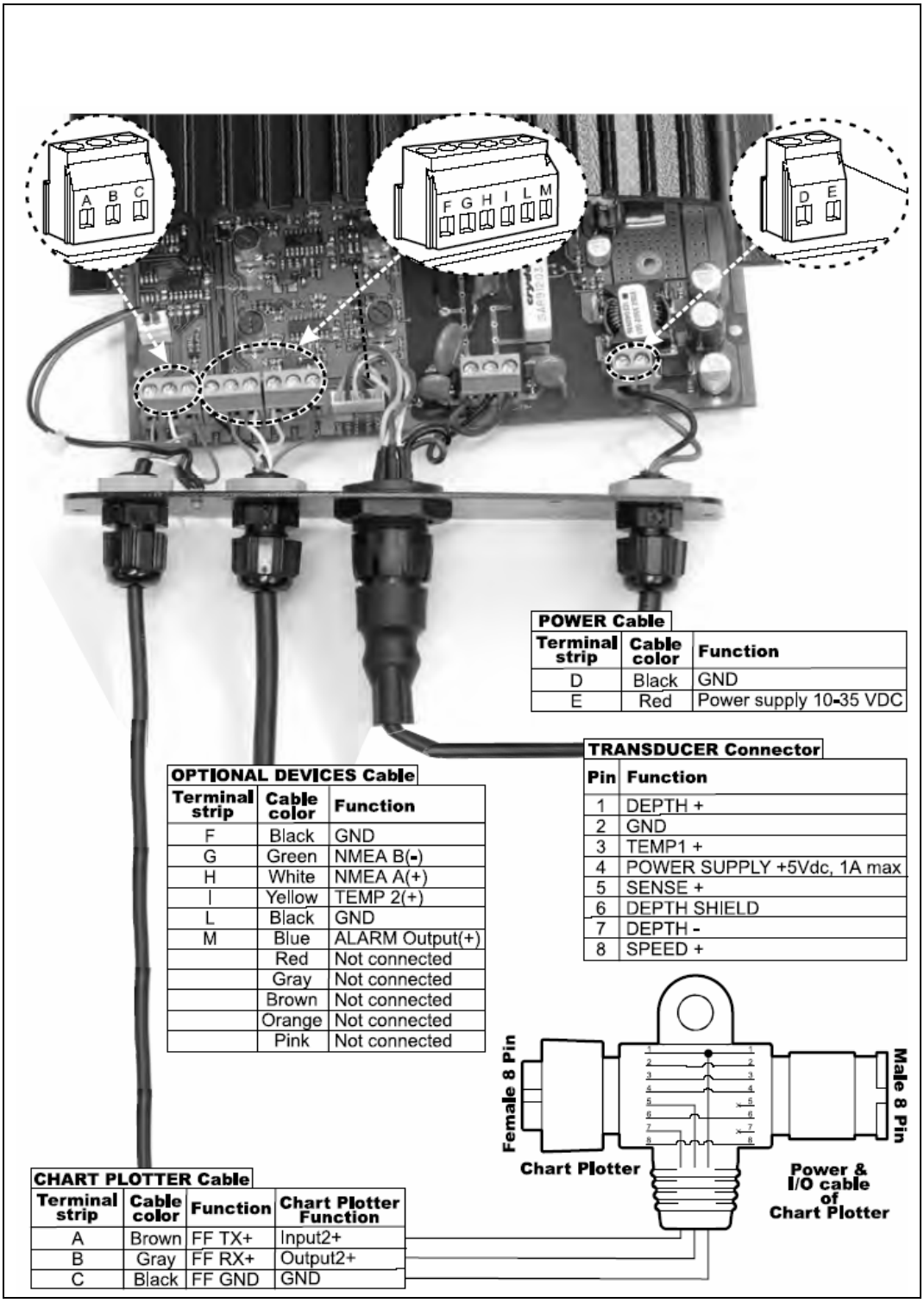

Optional Devices Cable: Καλώδιο σύνδεσης προαιρετικών συσκευών
Chart Plotter Cable: Καλώδιο σύνδεσης με τη συσκευή MC 600Ci ή Cx.
Transducer Connector: Ακροδέκτης σύνδεσης της συσκευής ηχοβολισμού
Power Cable: Καλώδιο τροφοδοσίας.

2.6 Διάγραμμα σύνδεσης γραμμών τροφοδοσίας

Συστήνουμε να συνδέσετε ένα διακόπτη και μια ασφάλεια (5A) σε σειρά με τη θετική γραμμή τροφοδοσίας του MF 2500. Το MF 2500 ηχοβολεί και στέλνει πληροφορίες βάθους μέσω της εξόδου NMEA ακόμα και όταν η συσκευή GPS/απεικόνισης που είναι συνδεδεμένη με αυτό είναι σβηστή. Για αυτό το λόγο καλό είναι να τοποθετηθεί ένας διακόπτης σε σειρά με τη θετική γραμμή τροφοδοσίας.
Η ενδεικνυόμενη συνδεσμολογία των γραμμών τροφοδοσίας φαίνεται στο σχήμα που ακολουθεί.

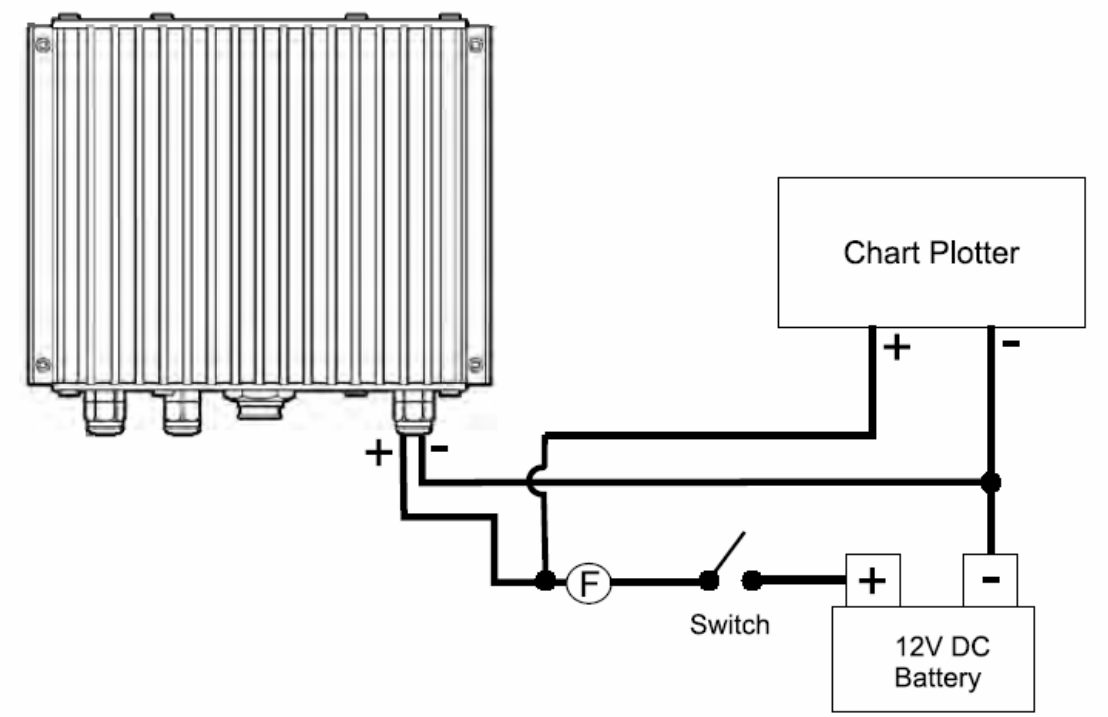

2.7 Διάγραμμα σύνδεσης με τη συσκευή απεικόνισης / GPS (MC600Ci ή MC 600Cx)

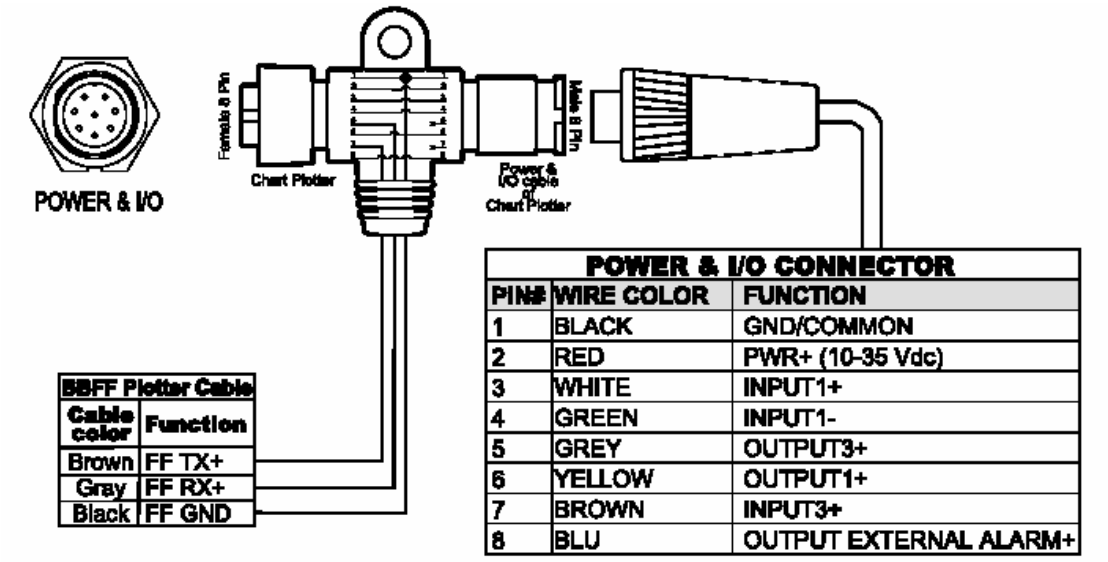

BBFF Plotter Cable	
Cable color	Function
Brown	FF TX+
Gray	FF RX+
Black	FF GND

POWER & I/O CONNECTOR		
PIN#	WIRE COLOR	FUNCTION
1	BLACK	GND/COMMON
2	RED	PWR+ (10-35 Vdc)
3	WHITE	INPUT1+
4	GREEN	INPUT1-
5	GREY	OUTPUT3+
6	YELLOW	OUTPUT1+
7	BROWN	INPUT3+
8	BLU	OUTPUT EXTERNAL ALARM+

3. Απαντήσεις σε συνηθισμένες ερωτήσεις και προβλήματα

Όλες οι ρυθμίσεις που περιγράφονται ακολούθως περιλαμβάνονται στο μενού που εμφανίζεται στην οθόνη της συσκευής GPS / πλοήγησης όταν επιλέξετε τη σελίδα “ΑΝΙΧΝΕΥΤΗ ΨΑΡΙΩΝ” FISH FINDER. Αναλυτική περιγραφή αυτών των ρυθμίσεων ακολουθεί στο Παράρτημα (σελ. 14).

3.1 Πως μπορεί να αποσυνδεθούν τα καλώδια από τη συσκευή σε περίπτωση που αυτό είναι απαραίτητο για την εγκατάσταση της;

Ανοίξτε το πλαϊνό καπάκι της συσκευής ξεβιδώνοντας τις τέσσερις βίδες όπως φαίνεται στη φωτογραφία που ακολουθεί:

Όταν έχετε ξεβιδώσει τις βίδες τραβήξτε μαλακά το καπάκι και το τυπωμένο κύκλωμα. Ξεβιδώστε τις άκρες των καλωδίων από τις κλέμες που υπάρχουν πάνω στο τυπωμένο κύκλωμα.

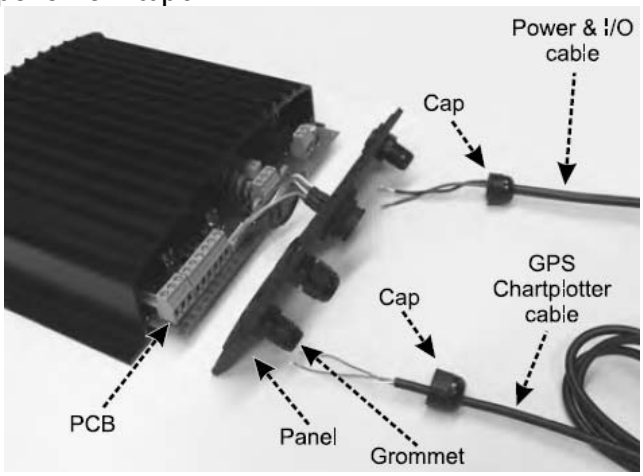

Προσοχή τα καλώδια πρέπει να επανασυνδεθούν ακριβώς με την ίδια σειρά και διάταξη. Η εργασία αυτή καλό είναι να γίνει από ένα ειδικευμένο τεχνικό.

Επανασυνδέστε τα καλώδια στις κλέμες του τυπωμένου κυκλώματος.
Πιέστε το τυπωμένο κύκλωμα ώστε να μπει μέσα στην υποδοχή του και στη συνέχεια τοποθετήστε το καπάκι της συσκευής προσέχοντας ώστε να παραμείνει στη θέση του ο ελαστικός δακτύλιος που εξασφαλίζει τη στεγανότητα του σασί της συσκευής.
Βιδώστε τις τέσσερις βίδες.

3.2 Πως μπορεί να επιλέξετε τις βέλτιστες παραμέτρους λειτουργίας της συσκευής.

Οι βέλτιστες παράμετροι λειτουργίας καθορίζονται από τη χρήση που σκοπεύετε να κάνετε στο MF 2500. Για να επιλέξετε τις βέλτιστες παραμέτρους για ψάρεμα αρκεί να επιλέξετε “FISH” από το μενού ρύθμισης της συσκευής που εμφανίζεται στην οθόνη του MC 600Ci ή 600Cx ενώ κατά την κανονική διάρκεια ενός ταξιδιού μπορείτε να επιλέξετε “CRUISE”.

3.3 Τι είναι οι προ-αποθηκευμένες ρυθμίσεις (presets).

Οι προ-αποθηκευμένες ρυθμίσεις είναι προκαθορισμένα (από το εργοστάσιο) σετ ρυθμίσεων που επιτρέπουν την εύκολη επιλογή των βέλτιστων παραμέτρων λειτουργίας για συγκεκριμένες χρήσεις. Υπάρχουν πέντε προ-αποθηκευμένα σετ ρυθμίσεων που καλύπτουν τις πλέον συνηθισμένες χρήσεις (εφαρμογές) του MF 2500

“CRUISE” (Ταξίδι): Η συσκευή τίθεται σε πλήρως αυτόματη λειτουργία με τις ρυθμίσεις GAIN OFFSET (κέρδος δέκτη), NOISE Level (στάθμη θορύβου) και STC να είναι βέλτιστες για τη καλύτερη δυνατή απεικόνιση του βυθού.

“FISH” (Ψάρεμα): Η συσκευή τίθεται σε πλήρως αυτόματη λειτουργία με τις ρυθμίσεις ευαισθησίας να είναι βέλτιστες για την αποτελεσματικότερη αναζήτηση στόχων (ψάρια ή κοπάδια ψαριών).

“AUTORANGE” (Αυτόματη προσαρμογή βάθους): Η συσκευή επιλέγει την αυτόματη ρύθμιση για την μέτρηση απεικόνιση του βάθους ενώ η ευαισθησία του δέκτη καθορίζεται χειροκίνητα.
“BOTOM LOCK” (Κλείδωμα στο πυθμένα): Η συσκευή επιλέγει τη ρύθμιση ακτίνας απεικόνισης ώστε να σαρώνει συνέχεια το βυθό ενώ η ευαισθησία του δέκτη ρυθμίζεται χειροκίνητα.

“MANUAL”(Χειροκίνητα): Όλες οι ρυθμίσεις , ακτίνας σάρωσης και ευαισθησίας του δέκτη της συσκευής γίνονται χειροκίνητα.

3.4 Πως μπορείτε να αποκαταστήσετε τις εργοστασιακές ρυθμίσεις του MF 2500?
Απλά επιλέξτε “CRUISE” ή “FISH” από το μενού ρύθμισης της συσκευής που εμφανίζεται στην οθόνη του MC 600Ci ή 600Cx.

3.5 Πως μπορείτε να καθορίσετε τις καλύτερες δυνατές παραμέτρους λειτουργίας της συσκευής όταν έχετε επιλέξει τη χειροκίνητη λειτουργία.
Ο καθορισμός των βέλτιστων παραμέτρων απεικόνισης εξαρτάται από τις συνθήκες της θάλασσας, τις προτιμήσεις του χρήστη της συσκευής και από τη συγκεκριμένη χρήση. Ένα καλό σημείο εκκίνησης είναι να επιλέξετε ένα από τους δύο πλήρους αυτόματους τρόπους λειτουργίας “FISH” (για ψάρεμα) ή “CRUISE” (για ταξίδι) και κατόπιν να περιμένετε ένα μικρό διάστημα ώστε η συσκευή να ρυθμίσει (ανάλογα με τις συνθήκες) τις βέλτιστες παραμέτρους στην οθόνη και να εμφανιστεί καθαρά η υποθαλάσσια περιοχή που ηχοβολείται. Μετά από αυτό το σημείο μπορείτε να επιλέξετε τη χειροκίνητη

λειτουργία (MANUAL) και να αλλάζετε με μικρά βήματα τις αυτόματα καθορισμένες παραμέτρους.

3.6 Είναι δυνατόν να αφήσετε μόνιμα τη συσκευή σε πλήρως αυτόματη λειτουργία;
Φυσικά και ναι, όμως πρέπει να έχετε υπόψη σας πως η πλήρως αυτόματη λειτουργία ταιριάζει στο 90% των συνθηκών που θα συναντήσετε όμως σε ακραίες καταστάσεις δεν θα έχετε τη καλύτερη δυνατή απεικόνιση και θα είναι αναγκαίο να επιλέξετε την χειροκίνητη επιλογή των ρυθμίσεων.

3.7 Ποιες είναι οι ακραίες συνθήκες στις οποίες η αυτόματη επιλογή των ρυθμίσεων μπορεί να αποτύχει;
Οι πιο συνηθισμένες περιπτώσεις που η αυτόματη επιλογή ρυθμίσεων δεν λειτουργεί κανονικά είναι :

- Όταν ο πυθμένας είναι πολύ βαθιά
- Όταν το σκάφος κινείται με πολύ μεγάλη ταχύτητα
- Όταν το σκάφος κινείται σε αβαθή (με βάθος μικρότερο από 5 πόδια /1,5 m)
- Όταν το νερό είναι γεμάτο από αιωρούμενα σωματίδια
- Σε συνθήκες μεγάλης θαλασσοταραχής

3.8 Τι πρέπει να κάνετε αν η αυτόματη επιλογή των παραμέτρων δεν λειτουργεί κανονικά.
Η αυτόματη επιλογή παραμέτρων λειτουργίας μπορεί να μην είναι αποτελεσματική σε κάποιες περιπτώσεις. Ανάλογα με την περίπτωση έχετε συγκεκριμένες επιλογές που περιγράφονται ακολούθως:

3.8.1 Τι πρέπει να κάνετε αν έχοντας επιλέξει αυτόματη ρύθμιση του βάθους σάρωσης (AUTORANGE) σε αβαθή περιοχή έχετε μεγαλύτερες (από το πραγματικό) ενδείξεις βάθους.
Αυτό συνήθως συμβαίνει αν για τη παράμετρο STC έχει επιλεχθεί “LONG” ή “MID” και τα νερά είναι αβαθή ή αν έχετε κάνει την επιλογή SHORT και τα νερά είναι πολύ αβαθή. Αυτό συμβαίνει γιατί το σύστημα αυτόματης επιλογής «κλειδώνει» στη δεύτερη ή στη Τρίτη αντανάκλαση (ηχώ) του κύματος ηχοβολισμού από το βυθό. Δοκιμάστε να μειώσετε τη τιμή της παραμέτρου STC επιλέγοντας SHORT σε αβαθή νερά και VERY SHORT ή OFF σε πολύ αβαθή νερά.

3.8.2 Τι πρέπει να κάνετε αν έχοντας επιλέξει αυτόματη ρύθμιση του βάθους σάρωσης (AUTORANGE) και έχετε μικρότερες (από το πραγματικό) ενδείξεις βάθους.
Αυτό συνήθως συμβαίνει αν η παράμετρος STC είναι απενεργοποιημένη ή έχει επιλεχθεί μια μικρή τιμή βάθους για αυτή (SHORT ή VERY SHORT). Σε αυτή τη περίπτωση η διαταραχή που προκαλείται από την επιφάνεια της θάλασσας μπορεί να είναι ισχυρότερη από την ηχώ του σήματος ηχοβολισμού από το βυθό. Σαν γενικό κανόνα να έχετε υπόψη σας πως σε βαθιά νερά η παράμετρος STC πρέπει να έχει τη «τιμή» LONG.

3.8.3 Τι πρέπει να κάνετε όταν η αυτόματη ρύθμιση της κλίμακας αποτυγχάνει να ρυθμιστεί σωστά σε πολύ βαθιά νερά και στην οθόνη της συσκευής εμφανίζεται μια πολύ μικρή ένδειξη βάθους.
Η ικανότητα της συσκευής να ανιχνεύει σωστά το βυθό μειώνεται όσο αυξάνεται το βάθος. Αν ο βυθός αποτελείται από λάσπη και είναι μαλακός, αν υπάρχει θαλασσοταραχή, αν υπάρχει θερμοκλινές ή αν το νερό είναι γεμάτο από αιωρούμενα σωματίδια μειώνεται ακόμα περισσότερο η ικανότητα της συσκευής να απεικονίζει το βυθό με αποτέλεσμα να μην έχετε σωστές ενδείξεις βάθους. Όταν αυτό συμβαίνει ο αλγόριθμός ρύθμισης της σωστής κλίμακας βάθους αποτυγχάνει να ορίσει μια σωστή τιμή. Για να μπορέσετε να έχετε σωστή απεικόνιση σε μια τέτοια περίπτωση πρέπει να γυρίσετε τη συσκευή σε χειροκίνητη λειτουργία και να επιλέξετε την χειροκίνητη επιλογή του βάθους. Όταν επιλέξετε τη χειροκίνητη επιλογή του βάθους ο αλγόριθμός μέσω του οποίου εξάγεται η ψηφιακή ένδειξη του βάθους «ψάχνει» για το βυθό στο εύρος βάθους που εσείς έχετε καθορίσει. Σε αυτό το σημείο πρέπει χειροκίνητα να αυξάνετε τη κλίμακα βάθους μέχρι ο βυθός να εμφανιστεί καθαρά στην οθόνη απεικόνισης. Αν η ηχώ (η αντανάκλαση του σήματος ηχοβολισμού) από το βυθό είναι αρκετά δυνατή το MF 2500 θα απεικονίζει το βυθό και η ψηφιακή ένδειξη βάθους θα είναι σωστή. Αν ισχύουν αυτές οι συνθήκες μπορείτε να γυρίσετε τη συσκευή και πάλι σε πλήρως αυτόματη λειτουργία.
Λάβετε υπόψη σας πως αν μια ή περισσότερες από τις συνθήκες που εξασθενούν την ηχώ του σήματος ηχοβολισμού είναι έντονη/ες ο βυθός μπορεί να μην είναι δυνατόν να ανιχνευθεί. Σε αυτή τη περίπτωση ένα ισχυρό θερμοκλινές ή ο θόρυβος από την επιφάνεια του νερού μπορεί να εκληφθούν από τη συσκευή σαν βυθός.

3.9 Τι μπορείτε να κάνετε αν σε πολύ ρηχά νερά το πάνω μισό της οθόνης «γεμίζει» από το θόρυβο επιφανείας.
Αυτή η κατάσταση είναι φυσιολογική σε πολύ ρηχά νερά. Για να καθαρίσετε το θόρυβο επιφανείας, χωρίς να υποβαθμίσετε την ακρίβεια της ψηφιακής ένδειξης βάθους, μπορείτε να καθορίσετε τη παράμετρο STC με τέτοιο τρόπο ώστε το βάθος (που καθορίζετε για τη παράμετρο STC) να είναι ίδιο με το βάθος που εμφανίζεται να έχει ο θόρυβος επιφανείας στην οθόνη. Στη συνέχεια αυξήστε τη τιμή της παραμέτρου STC μέχρι η εικόνα στην οθόνη να εμφανιστεί καθαρά. Να έχετε υπόψη σας πως σε πολύ ρηχά νερά είναι συνήθως καλύτερο να επιλέγετε χειροκίνητη ρύθμιση της ευαισθησίας (GAIN) για να μειώνεται, το δυνατόν, την έντονη αυξομείωση της ηχούς λόγο της αναταραχής του βυθού (που εμφανίζεται έντονα σε ρηχά νερά).

3.10 Γιατί ποτέ δεν μπορείτε να δείτε ψάρια στη περιοχή βάθους από 0 έως 0,7m
Το ελάχιστο βάθος λειτουργίας του MF 2500 είναι τα 70cm. Σε βάθος μικρότερο από αυτό η συσκευή δεν μπορεί να ανιχνεύσει ούτε το βυθό ούτε και οποιοδήποτε άλλο αντικείμενο.

3.11 Πως μπορείτε να μειώσετε το θόρυβο επιφανείας
Μπορείτε να ρυθμίσετε τη παράμετρο STC όπως περιγράφεται στην παράγραφο 3.9. Επίσης έχοντας επιλέξει χειροκίνητη λειτουργία μπορείτε να αυξήσετε το κατώφλι της στάθμης θορύβου (NOISE LEVEL) και να μειώσετε

την ευαισθησία (GAIN) ή την εκτροπή της ευαισθησίας (GAIN OFFSET). Πρέπει πάντα να έχετε υπόψη σας, όμως, πως όταν μειώνετε σημαντικά την ευαισθησία της συσκευής ανίχνευσης ώστε να μην εμφανίζεται ο θόρυβος της επιφάνειας, μειώνετε κατ' αναλογία και την δυνατότητα της να ανιχνεύει «στόχους» μέσα στο νερό και στο βυθό.

3.12 Τι μπορείτε να κάνετε όταν σε ρηχά νερά έχοντας επιλέξει αυτόματη ρύθμιση της ευαισθησίας (AUTO GAIN) εμφανίζονται διαταραχές στην απεικόνιση του βυθού.

Στα ρηχά νερά οι συνθήκες του βυθού και του νερού πάνω από αυτόν αλλάζουν ραγδαία. Έτσι ο αλγόριθμος αυτόματης ρύθμισης ευαισθησίας της συσκευής αλλάζει γρήγορα τιμές προσπαθώντας να βρει τη βέλτιστη ευαισθησία για κάθε χρονική στιγμή. Για να αποφύγετε αυτό το φαινόμενο πρέπει να επιλέξετε την χειροκίνητη ρύθμιση της ευαισθησίας (MANUAL GAIN) και να τη ρυθμίσετε έτσι ώστε να έχετε μια σταθερή απεικόνιση του βυθού.

3.13 Τι μπορείτε να κάνετε αν σε πολύ βαθιά νερά ακόμα και αν η ευαισθησία (GAIN) της συσκευής είναι στο μέγιστο δεν εμφανίζεται ο βυθός.

Προσπαθήστε να μειώσετε το ρυθμιστικό στάθμης θορύβου (NOISE LEVEL). Αν βάζοντας και αυτό το ρυθμιστικό στην ελάχιστη τιμή του ο βυθός δεν εμφανίζεται στην οθόνη δεν μπορείτε να κάνετε κάτι παραπάνω, απλά η ηχώ του σήματος ηχοβολισμού από το βυθό είναι τόσο αδύνατη που δεν μπορεί να ανιχνευθεί από τη συσκευή.

ΠΑΡΑΡΤΗΜΑ

Οι λειτουργίες που περιγράφονται ακολούθως ενεργοποιούνται και εμφανίζονται στην οθόνη των MC 600ci και MC 600Cx μόνο όταν είναι συνδεδεμένη με αυτά, σε κανονική λειτουργία, η συσκευή MF 2500.

1 Σελίδα ανιχνευτή ψαριών (FISH FINDER)

Στη σελίδα του Ανιχνευτή ψαριών απεικονίζονται πληροφορίες σχετικά με τη στήλη νερού που βρίσκεται κάτω από το σκάφος κάθε χρονική στιγμή. Μπορεί να εμφανιστούν πληροφορίες σχετικά με την παρουσία κοπαδιών ψαριών, το βάθος του πυθμένα και τη μορφολογία του κλπ.

1.1 Περιγραφή

Στην εικόνα που ακολουθεί φαίνεται η απεικόνισης της σελίδας «Ανιχνευτή ψαριών» χωρίς να εμφανίζονται σε αυτή πεδία με πληροφορίες. Είναι δυνατόν να καθορίσετε το περιεχόμενο και τον αριθμό των πεδίων πληροφοριών που θα εμφανίζονται σε αυτή τη σελίδα. Σε αυτή τη σελίδα απεικονίζεται μια κινούμενη εικόνα -με φορά από δεξιά προς τα αριστερά- στην οποία εμφανίζεται το «περιεχόμενο» της στήλης νερού που βρίσκεται κάτω από το σκάφος.

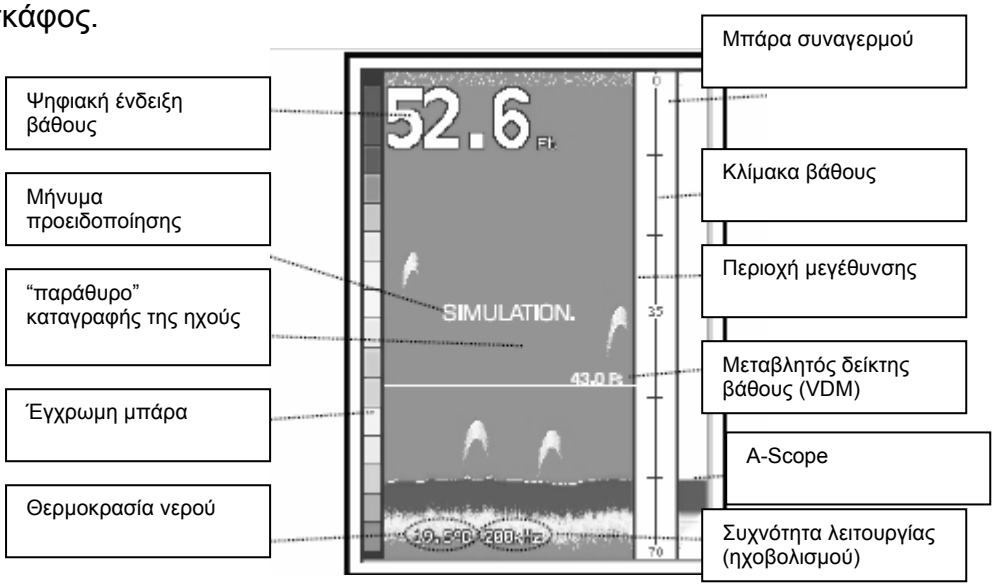

Τα πιο πρόσφατα ευρήματα που ανιχνεύονται από το πομποδέκτη της συσκευής στο πυθμένα του σκάφους απεικονίζονται στο δεξί μέρος της οθόνης. Η κλίμακα βάθους που είναι ορατή στο δεξί μέρος της οθόνης δείχνει το βάθος της περιοχής που απεικονίζεται εκείνη τη στιγμή από το πάνω μέχρι το κάτω μέρος της οθόνης. Το πάνω αριστερό τμήμα της οθόνης είναι αφιερωμένο στην ψηφιακή απεικόνιση του βάθους. Η θερμοκρασία του νερού και η συχνότητα ηχοβολισμού απεικονίζονται στο κάτω μέρος της οθόνης.

Παρακάτω ακολουθεί μια σύντομη περιγραφή των όρων που χρησιμοποιούνται για να περιγράψουν τις ενδείξεις και την απεικόνιση της βασικής εικόνας που εμφανίζεται στη σελίδα του "Ανιχνευτή Ψαριών".

Μήνυμα προειδοποίησης (Warning Message): Αναβοσβήνει το μήνυμα “Simulation” όταν έχετε επιλέξει τη λειτουργία επίδειξης (DEMO MODE) από το μενού του MC 600Ci ή MC 600Cx.

“Παράθυρο” καταγραφής της ηχούς (Echogram Window): Σε αυτή τη περιοχή της οθόνης εμφανίζεται η ηχώ του σήματος ηχοβολισμού όπως ανακλάται από τα αντικείμενα που υπάρχουν στη στήλη νερού κάτω από το σκάφος και αντίστοιχα στο βυθό. Τα αντικείμενα που εμφανίζονται στο δεξί μέρος της οθόνης είναι πιο κοντά στο σκάφος σας από αυτά που εμφανίζονται στο αριστερό μέρος της οθόνης. Η σωστή ερμηνεία και αντίληψη, του τρόπου κίνησης της εικόνας, ηχοβολισμού μπορεί να σας δώσει πολύτιμες πληροφορίες.

Έγχρωμη μπάρα (Color Bar): Η έγχρωμη μπάρα που βρίσκεται στο αριστερό μέρος της οθόνης δείχνει τα χρώματα που χρησιμοποιούνται για να δηλωθεί η ένταση του σήματος της κάθε ηχούς. Το χρώμα στο πάνω μέρος της μπάρας δείχνει τη μέγιστη ένταση ενώ αντίστοιχα το χρώμα στο κάτω μέρος της μπάρας δείχνει την ελάχιστη ένταση του σήματος. Το κόκκινο αντιστοιχεί στη δυνατότερη ηχώ (αντανάκλαση του σήματος ηχοβολισμού), το πορτοκαλί αντιστοιχεί σε δυνατή ηχώ, το κίτρινο σε μέτριας έντασης, το πράσινο σε αδύνατη και το μπλε στην ασθενέστερη που μπορεί να ανιχνευθεί.

Ψηφιακή ένδειξη βάθους (Digital Depth): Αναγράφεται η ένδειξη του βάθους στο σημείο που βρίσκεστε.

Θερμοκρασία νερού (Water Temp): Αναγράφεται η παρούσα ένδειξη θερμοκρασίας νερού που λαμβάνεται από το αισθητήριο θερμοκρασίας που ενσωματώνεται στη μονάδα εκπομπής / λήψης του σήματος ηχοβολισμού.

Μπάρα συναγερμού (Alarm Bar): Σε αυτή τη μπάρα εμφανίζονται οι τιμές συναγερμού για ρηχά και βαθιά νερά. Το σήμα συναγερμού ενεργοποιείται όταν το βάθος που ανιχνεύεται εκείνη τη στιγμή είναι έξω από τα όρια που έχετε καθορίσει.

Κλίμακα βάθους (Depth Ruler): Αυτή η μπάρα πρακτικά είναι ένας χάρακας στον οποίο αναγράφονται τα βάθη της περιοχής που απεικονίζεται.

Μεταβλητός δείκτης βάθους (Variable Depth Marker): Στη εικόνα που εμφανίζεται στην οθόνη υπάρχει μια οριζόντια γραμμή που συνοδεύεται από μια ένδειξη βάθους. Τα κουμπιά ◄ ►▲ ▼ της συσκευής MC 600Ci ή MC 600Cx μπορεί να κινήσουν πάνω κάτω αυτή τη γραμμή. Κάθε φορά η αντίστοιχη ένδειξη βάθους δείχνει το βάθος που έχετε τοποθετήσει τη γραμμή. Αυτή τη λειτουργία μπορείτε να τη χρησιμοποιήσετε για να δείτε το ακριβές βάθος στο οποίο ανιχνεύεται ένας στόχος.

Περιοχή μεγέθυνσης (Zoom Bar):Σε αυτή τη περιοχή της οθόνης απεικονίζεται το τμήμα της εικόνας που υπάρχει στο αριστερό (μεγεθυμένο) παράθυρο που βρίσκεται στο αριστερό τμήμα της οθόνης. Αν είναι ενεργοποιημένο η μεγεθυμένη περιοχή εμφανίζεται σε ολόκληρη την οθόνη.

Ascope: Σε αυτή τη περιοχή απεικονίζεται το τμήμα του βυθού και των ψαριών που βρίσκονται μέσα στη κύρια ακτίνα του πομποδέκτη ηχοβολισμού. Τα αντικείμενα παρίστανται μέσω γραμμών των οποίων το μήκος και η απόχρωση είναι ανάλογες της έντασης της ηχούς που αντανακλούν. Αν έχετε επιλέξει τη στάνταρ χρωματική παλέτα τα δυνατότερα σήματα θα αναπαρίστανται με το χρώμα που εμφανίζεται στη κορυφή της έγχρωμης μπάρας ενώ τα πλέον αδύνατα σήματα θα εμφανίζονται με το χρώμα που υπάρχει στο κάτω μέρος της έγχρωμης μπάρας. Αυτή η δυνατότητα είναι χρήσιμη για την παρατήρηση μικρών ψαριών ή ψαριών που βρίσκονται πολύ κοντά στο βυθό.

Συχνότητα λειτουργίας (ηχοβολισμού) (Operating Frequency): Εμφανίζεται με μια ψηφιακή ένδειξη η συχνότητα εκπομπής του σήματος ηχοβολισμού.

1.2 Πληροφορίες για το τρόπο απεικόνισης της περιοχής που ηχοβολείται.

Τα κυριότερα στοιχεία που εύκολα μπορείτε να διακρίνετε σε μια εικόνα που προέρχεται από τη λειτουργία ηχοβολισμού του MF 2500 εμφανίζονται στη παρακάτω εικόνα.

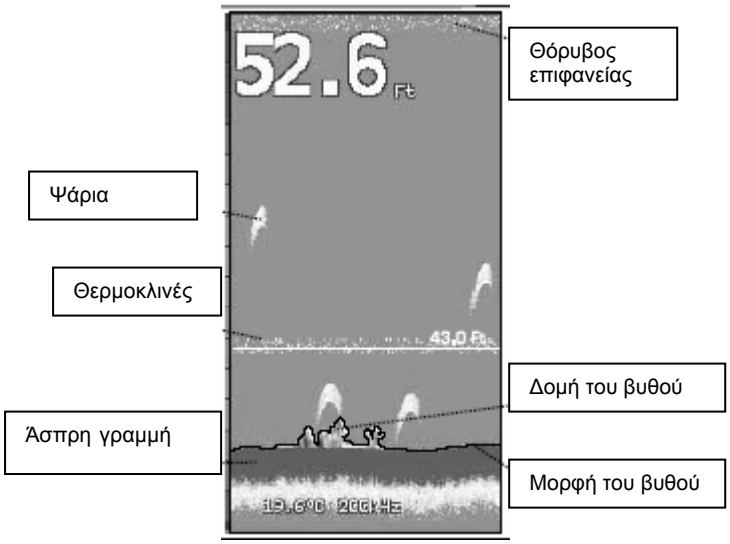

Ψάρια

Τα ψάρια εμφανίζονται στην οθόνη με τη μορφή τόξων. Αυτό οφείλεται στο γεγονός πως η «δέσμη» του ηχοβολισμού έχει κωνικό σχήμα. Στην πραγματικότητα καθώς το σκάφος πλησιάζει τα ψάρια η περιφέρεια του κώνου σάρωσης κτυπά το ψάρι εμφανίζοντας μια ηχώ στην οθόνη. Όταν το σκάφος περνά πάνω από το ψάρι η απόσταση του σε σχέση με αυτό μικραίνει και έτσι η ηχώ φαίνεται σε ελαφρά μικρότερο βάθος. Όταν το σκάφος (για την ακρίβεια ο πομποδέκτης ηχοβολισμού) βρίσκεται ακριβώς πάνω από το ψάρι το μισό τμήμα το τόξου έχει σχηματιστεί και με δεδομένο πως το ψάρι βρίσκεται πιο κοντά στο σκάφος το σήμα της ηχούς είναι πιο δυνατό και εκείνο το τμήμα του τόξου εμφανίζεται πιο παχύ. Όταν το σκάφος απομακρύνεται από το ψάρι η απόσταση αυξάνεται η ηχώ γίνεται πιο αδύνατη και έτσι το υπόλοιπο μισό του τόξου φαίνεται να σχηματίζεται σε μεγαλύτερο βάθος ενώ το πάχος των γραμμών γίνεται μικρότερο (ασθενέστερο σήμα). Η επιλογή απεικόνισης των ψαριών (Fish Symbol) εμφανίζεται όταν πατήσετε από τη

σελίδα “ΑΝΙΧΝ. ΨΑΡΙΩΝ” το κουμπί MENU. Μέσα από αυτό το μενού μπορείτε να επιλέξετε αν θα απεικονίζονται οι πραγματικές πληροφορίες ή το σύμβολο του ψαριού ή ένας συνδυασμός των δύο. Αν αλλάξετε την συχνότητα ηχοβολισμού η γραφική απεικόνιση όλων των αντικειμένων μπορεί να μεταβληθεί ελαφρά.

Θερμοκλινές (ή θερμοκλινή)
Θερμοκλινές σχηματίζεται σε μια ζώνη όπου δύο στρώματα ή ρεύματα νερού με διαφορετική θερμοκρασία συναντώνται. Όσο μεγαλύτερη είναι η διαφορά θερμοκρασίας μεταξύ των δύο στρωμάτων τόσο παχύτερη εμφανίζεται η περιοχή της οθόνης που απεικονίζεται το συγκεκριμένο θερμοκλινές. Το θερμοκλινές συνήθως απεικονίζεται σαν μια οριζόντια λωρίδα με θόρυβο.
Η απεικόνιση των θερμοκλινών είναι πολύ σημαντική για το ψάρεμα μιας και πολλά είδη ψαριών αρέσκονται στο να κινιούνται μέσα στο θερμοκλινές ενώ κάποια άλλα προτιμούν να βρίσκονται ακριβώς πάνω ή ακριβώς κάτω από ένα θερμοκλινές.

Άσπρη γραμμή
Η λευκή γραμμή δείχνει τη διαφορά μεταξύ σκληρού ή μαλακού βυθού ενώ η άσπρη γραμμή ξεχωρίζει τα ψάρια από τα αντικείμενα που βρίσκονται κοντά στο βυθό. Για παράδειγμα η ηχώ από ένα μαλακό βυθό είναι συγκριτικά ασθενική και εμφανίζεται με μια λεπτή λευκή γραμμή ενώ η ηχώ από ένα σκληρό βυθό είναι ισχυρότερη και θα εμφανιστεί με μια παχύτερη λευκή γραμμή.

Θόρυβος επιφανείας
Εμφανίζεται σαν θόρυβος στο πάνω μέρος της οθόνης και εκτείνεται για αρκετά πόδια κάτω από την επιφάνεια της θάλασσας. Ο θόρυβος επιφανείας προκαλείται από πολλές αιτίες. Ενδεικτικά αναφέρονται: οι φυσαλίδες αέρα, τα αφρόψαρα το πλαγκτόν και η άλγη.

Δομή του βυθού
Γενικά στα αντικείμενα που εμφανίζονται στη δομή του βυθού περιλαμβάνονται ναυάγια, ύφαλος, βράχια κλπ

Μορφή του βυθού
Η μορφή του βυθού καταγράφεται από το MF 2500. Όταν έχετε επιλέξει στην αυτόματη ρύθμιση του βάθους σάρωσης τα δεδομένα που αφορούν τη μορφή του βυθού καταχωρούνται στο κάτω μισό μέρος της οθόνης.

Αλλά αντικείμενα
Μεγάλα συρματόσχοινα που χρησιμοποιούνται σε αγκυροβόλια εμφανίζονται στην οθόνη σαν πολύ μακριά και λεπτά τόξα.

1.3 Λειτουργίες

Μέσω της σελίδας “ΑΝΙΧΝ ΨΑΡΙΩΝ” στη συσκευή MC 600Ci ή 600Cx έχετε πρόσβαση σε πολλές πληροφορίες που παρέχει το MF 2500.

1.3.1
Μπορείτε να επιλέξετε των αριθμό των πλαισίων πληροφοριών που εμφανίζονται στη σελίδα “ ΑΝΙΧΝΕΥΤΗ ΨΑΡΙΩΝ” Οι επιλογές που έχετε είναι «ΑΟΡΑΤΑ» (HIDE), 2, 4, ή 6. Η εργοστασιακή ρύθμιση είναι να εμφανίζονται δύο πλαίσια πληροφοριών.

1.3.2 Αλλαγή των πλαισίων πληροφοριών
Το περιεχόμενο του κάθε πλαισίου πληροφοριών μπορεί να ρυθμιστεί σύμφωνα με τις απαιτήσεις σας. Για να ορίσετε τα δεδομένα που θα εμφανίζονται σε κάθε πλαίσιο ακολουθήστε τη διαδικασία που περιγράφεται στη σελίδα 13 (Παράγραφός αλλαγή πληροφορίας πλαισίου) των οδηγιών χρήσης των MC 600Ci ή 600Cx.

1.3.3 «ΔΙΠΛΗ ΕΙΚΟΝΑ» όταν έχετε επιλέξει τη σελίδα «ΑΝΙΧΝ. ΨΑΡΙΩΝ»
Μπορείτε να επιλέξετε την ταυτόχρονη απεικόνιση, στην οθόνη, δύο εικόνων. Στη λειτουργία Διπλής εικόνας» μπορεί να εμφανίζεται και ένα μεγεθυμένο κομμάτι από τη περιοχή που σαρώνεται. Για περισσότερες πληροφορίες ανατρέξτε στη σελίδα 27 των οδηγιών χρήσης των MC 600Ci ή 600Cx.

1.3.4 Μενού
Πατώντας το κουμπί MENU της συσκευής MC 600Ci ή 600Cx εμφανίζεται το κυρίως μενού. Σε αυτό περιλαμβάνεται η επιλογή “ ΡΥΘΜ. ΑΝΙΧΝΕΥΤΗ ΨΑΡΙΩΝ” μέσω της οποίας έχετε πρόσβαση στις ρυθμίσεις που αφορούν τις λειτουργίες του ανιχνευτή ψαριών. Στο ίδιο μενού έχετε πρόσβαση πατώντας το κουμπί MENU όταν έχετε επιλέξει την σελίδα του ανιχνευτή ψαριών.

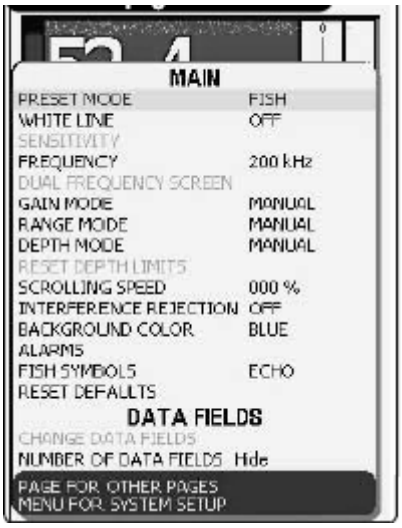

ΠΡΟΚΑΘΟΡΙΣΜΕΝΗ ΛΕΙΤΟΥΡΓΙΑ (PRESET MODE): Επιλέγετε έναν από τους προκαθορισμένους τρόπους λειτουργίας και ρυθμίσεων.
ΑΣΠΡΗ ΓΡΑΜΜΗ (WHITE LINE): Η λευκή γραμμή στην απεικόνιση χρησιμοποιείται για να σας δείχνει την υφή του βυθού. Μία λεπτή λευκή γραμμή (στο όριο του βυθού) δηλώνει μαλακό βυθό ενώ μια παχύτερη λευκή γραμμή δηλώνει έναν σκληρό (σε υφή) βυθό. Αν αυτή η λειτουργία είναι απενεργοποιημένη (OFF) η ηχώ από το βυθό έχει κόκκινο χρώμα και δεν υπάρχουν πληροφορίες σχετικές με την υφή του βυθού.

ΕΥΑΙΣΘΗΣΙΑ (SENSITIVITY): Μέσω αυτής της επιλογής έχετε γρήγορη πρόσβαση στις βασικές παραμέτρους λειτουργίας της συσκευής.
ΣΥΧΝΟΤΗΤΑ (FREQUENCY): Μέσω αυτής της επιλογής καθορίζετε τη συχνότητα εκπομπής (συχνότητα ηχοβολισμού) ανάμεσα στα 50KHz και 200KHz. Έτσι μπορείτε να έχετε τη καλύτερη δυνατή απεικόνιση του βυθού ή των ψαριών τόσο σε βαθιά όσο και σε αβαθή νερά. Το αποτέλεσμα του ηχοβολισμού σε κάθε μια από τις δύο συχνότητες μπορεί να εμφανίζεται μεμονωμένα ή ταυτόχρονα αν επιλέξετε “DUAL FREQUENCY” (Διπλή συχνότητα).
ΟΘΟΝΗ ΔΙΠΛΗΣ ΣΥΧΝΟΤΗΤΑΣ (DUAL FREQUENCY SCREEN) : Χωρίζει την οθόνη σε δύο τμήματα στο ένα τμήμα εμφανίζεται το αποτέλεσμα του ηχοβολισμού με συχνότητα 50KHz και στο άλλο το αποτέλεσμα με συχνότητα ηχοβολισμού 200KHz.
ΕΥΑΙΣΘΗΣΙΑ (GAIN MODE): Μέσω αυτής της επιλογής μπορείτε να ελέγξετε την ευαισθησία του δέκτη (του σήματος ηχοβολισμού). Έτσι σας παρέχεται μια σχετική ευελιξία στις λεπτομέρειες που απεικονίζονται. Για να βλέπετε περισσότερες λεπτομέρειες αυξήστε την ευαισθησία του δέκτη επιλέγοντας ένα μεγαλύτερο ποσοστό κέρδους (σήματος) της βαθμίδας του δέκτη.
Για να μειώσετε τις εμφανιζόμενες λεπτομέρειες μειώστε το ποσοστό κέρδους.
ΕΠΙΛΟΓΗ ΚΛΙΜΑΚΑΣ (RANGE MODE): Επιλέγετε μια από τις κλίμακες απεικόνισης
ΕΠΙΛΟΓΗ ΒΑΘΟΥΣ (DEPTH MODE): Επιλέγετε μια περιοχή βάθους
ΜΗΔΕΝΙΣΜΟΣ ΟΡΙΩΝ ΒΑΘΟΥΣ (RESET DEPTH LIMITS): Μέσω αυτής της επιλογής μπορείτε να μηδενίσετε τα όρια βάθους και να βλέπετε, κατ’ επιλογήν, όλη τη στήλη νερού που σαρώνεται ή μια συγκεκριμένη περιοχή βάθους.
ΤΑΧΥΤΗΤΑ ΟΛΙΣΘΗΣΗΣ (SCROLLING SPEED): Ρυθμίζετε το ρυθμό που ολισθαίνει η εικόνα από αριστερά προς τα δεξιά. Λάβετε υπόψη σας πως η ολίσθηση της εικόνας περιορίζεται από τη ταχύτητα μετάδοσης του ήχου στο νερό και από το βάθος. Όσο μεγαλύτερο βάθος ηχοβολείτε τόσο αργότερη είναι η ταχύτητα που ολισθαίνει η εικόνα του βυθού στην οθόνη.
ΑΠΟΡΙΨΗ ΠΑΡΕΜΒΟΛΩΝ (INTERFERENCE REJECTION): Μέσω αυτής της επιλογής μπορείτε να επιλέξετε ένα φίλτρο που μπορεί να μειώσει τις παρεμβολές από άλλες παρόμοιες συσκευές που μπορεί να λειτουργούν κοντά στο δικό σας σκάφος.
ΧΡΩΜΑ ΦΟΝΤΟΥ (BACKROUND COLOR): Αλλάζετε το χρώμα που εμφανίζεται στο φόντο της οθόνης. Αυτή η ρύθμιση εξαρτάται από τις προσωπικές σας ανάγκες. Επιλέξτε το χρώμα που σας δίνει την πιο ευκρινή εικόνα στις συνθήκες φωτισμού και στη δεδομένη γωνία από την οποία βλέπετε την οθόνη.
ΣΥΝΑΓΕΡΜΟΙ (ALARMS): Ενεργοποιώντας αυτή την επιλογή ανοίγετε τη σελίδα συναγερμών- αφορά τη συσκευή του ανιχνευτή ψαριών.- που είναι μέρος των ρυθμίσεων συστήματος της συσκευής 600Ci ή 600Cx. Σχετικά με αυτές τις λειτουργίες μπορείτε να ανατρέξετε στις σελίδες 40 & 41 της συσκευής MC 600Ci ή 600Cx.
ΣΥΜΒΟΛΑ ΨΑΡΙΩΝ (FISH SYMBOLS): Επιλέγετε το τρόπο απεικόνισης των υποθαλάσσιων στόχων. Υπάρχουν διαθέσιμοι αρκετοί τρόποι ανάμεσα στους οποίους περιλαμβάνεται και η απεικόνιση του βάθους κάθε ενός στόχου.

ΕΠΑΝΑΦΟΡΑ ΕΡΓΟΣΤΑΣΙΑΚΩΝ ΡΥΘΜΙΣΕΩΝ (RESET DEFAULTS): Ενεργοποιώντας αυτή την επιλογή επαναφέρετε τις ρυθμίσεις που έχει αποθηκεύσει το εργοστάσιο για τις παραμέτρους λειτουργίας του MF 2500.

Σημείωση: Η μεγέθυνση ή σμίκρυνση μιας περιοχής της εικόνας (στην επιφάνεια του βυθού ή σε ένα καθορισμένο βάθος) μπορεί να γίνει αν επιλέξετε τη περιοχή που θέλετε μέσω του κουμπιών ◄ ► ή ▲ ▼.

Σημείωση: Μέσω των κουμπιών ◄ ► ή ▲ ▼ μπορείτε να καθορίσετε ένα ανώτερο και κατώτερο όριο βάθους. Έτσι δημιουργείται ένα «παράθυρο» το οποίο σας δίνει καλύτερη ανάλυση το στόχων που βρίσκονται στη περιοχή βάθους που επιλέξατε.

1.4Ρύθμιση επικοινωνίας μεταξύ του MC 600Ci και του MF 2500

Πατήστε το κουμπί “PAGE” -που βρίσκεται στην πρόσοψη του MC 600Ci ή 600Cx- επαναλαμβανόμενα μέχρι να εμφανιστεί η σελίδα “Ρύθμιση” (Settings). Χρησιμοποιώντας τα κουμπιά ◄ ► ▲ ▼ επιλέξτε “Ρυθμίσεις επικοινωνίας” (COM SETTINGS) και στη συνέχεια πατήστε “ENTER”

Από το παράθυρο των ρυθμίσεων επικοινωνίας επιλέξτε “ ΕΙΣΟΔΟΣ PORT 2” (INPUT PORT 2) και στη συνέχεια επιλέξτε “MF 2500” και πατήστε “ ENTER” .

Βγείτε από τη σελίδα “ΡΥΘΜΙΣΗ” Αν όλες οι συνδέσεις έχουν γίνει σωστά το MF 2500 θα επικοινωνεί κανονικά με το MC 600Ci και όλες οι ενδείξεις του MF 2500 θα απεικονίζονται κανονικά.

ΠΑΡΑΡΤΗΜΑ ΙΙ ΚΑΛΩΔΙΩΣΕΙΣ

Optional Devices Cable: Καλώδιο σύνδεσης προαιρετικών συσκευών

Ακροδεκτης κλέμας	Χρώμα καλωδίου	Λειτουργία
F	Μαύρο	GND
G	Πράσινο	NMEA B(-)
H	Λευκό	NMEA A(+)
I	Κίτρινο	TEMP 2(+)
L	Μαύρο	Γείωση (GND)
M	Μπλε	Έξοδος συναγερμού. (+)
	Κόκκινο	Δεν συνδέεται
	Γκρι	Δεν συνδέεται
	Καφέ	Δεν συνδέεται
	Πορτοκαλί	Δεν συνδέεται
	Ροζ	Δεν συνδέεται

Chart Plotter Cable: Καλώδιο σύνδεσης με τη συσκευή MC 600Ci ή Cx.

Ακροδεκτης κλέμας	Χρώμα καλωδίου	Λειτουργία	Λειτουργία του MC 600Ci/Cx
A	Καφέ	FF TX+	Είσοδος 2+ (linput 2+)
B	Γκρί	FF RX +	Έξοδος 2+ (Output 2+)
C	Μαύρο	FF GND (γείωση)	GND

Transducer Connector: Ακροδέκτης σύνδεσης της συσκευής ηχοβολισμού

Ακροδεκτης κλέμας	Λειτουργία
1	Βάθος +
2	Γείωση
3	TEMP 1+
4	Τροφοδοσία +5Vdc, 1A max
5	Αισθητήρας +
6	Θωράκιση καλωδίου
7	Βάθος -
8	Ταχύτητα +

Power Cable: Καλώδιο τροφοδοσίας.

Ακροδεκτης κλέμας	Χρώμα καλωδίου	Λειτουργία
D	Μαύρο	Γείωση
E	Κόκκινο	Τροφοδοσία 10-35VDC