ΣΥΝΕΔΡΙΑΚΟ ΣΥΣΤΗΜΑ

Σας ευχαριστούμε που επιλέξατε αυτή την σειρά συνεδριακών κέντρων της AZUSA TECHNOLOGIES™. Παρακαλούμε διαβάστε τις οδηγίες που ακολουθούν πριν λειτουργήσετε το σύστημα.

ΠΡΟΣΟΧΗ :
Για να προλάβετε τους κινδύνους πυρκαγιάς και ηλεκτροπληξίας μην εκθέτετε τις συσκευές σε βροχή ή σε οποιοδήποτε περιβάλλον με υψηλή εργασία.

BD 700M (Κεντρική μονάδα τροφοδοσίας/ελέγχου)
BD 700C (Μικρόφωνο συντονιστή-προέδρου)
BD 700D (Μικρόφωνα ομιλητών)

Οδηγίες χρήσης

Το συνεδριακό σύστημα BD700M.
Το σύστημα BD 700M δέχεται, επεξεργάζεται, ενισχύει και διαμοιράζει τα ηχητικά σήματα με τέτοιο τρόπο ώστε πάντα να γίνονται αντιληπτά από τους ακροατές και όσους συμμετέχουν σε μια ομάδα ομιλητών ή ένα συνέδριο. Για αυτό το λόγο φροντίζει ώστε η κατανομή του ηχητικού πεδίου μέσα στο χώρο να είναι ομοιογενής και το ηχητικό σήμα να έχει ευκρίνεια. Επιπλέον το συγκεκριμένο σύστημα χαρακτηρίζεται από την δυνατότητα του να διαχειρίζεται τον ήχο ώστε να μην επηρεάζει γειτονικούς χώρους από αυτούς που διεξάγεται η συγκέντρωση και να μην ενισχύει το θόρυβο περιβάλλοντος. Κάθε ομιλητής μπορεί να έχει ένα μικρόφωνο στην θέση που κάθεται. Έτσι δεν χρειάζεται να πηγαίνει σε ένα βάθρο ή να παίρνει το μικρόφωνο από άλλο ομιλητή κάνοντας την λειτουργία του συγκεκριμένου συνεδριακού κέντρου εύκολη και αποτελεσματική. Ο πρόεδρος του συνεδρίου μπορεί να παύση οποιονδήποτε ομιλητή μέσω του κουμπιού PRIORITY. Έτσι μπορεί εύκολα να ελέγχει την σειρά των ομιλητών και να επιβάλει την τάξη.

Μονάδες ομιλητών
Ανά ένα ή δύο ομιλητές τοποθετείτε μια συσκευή μικροφώνου που ενσωματώνει, μεταξύ άλλων, ένα πυκνωτικό καρδιοειδές μικρόφωνο, ένα μεγάφωνο και έναν διακόπτη ελέγχου. Για να προληφθεί η εμφάνιση ακουστικής ανάδρασης το μεγάφωνο απενεργοποιείτε όταν το μικρόφωνο είναι ενεργοποιημένο. Ένα κόκκινο ενδεικτικό είναι προσαρμοσμένο στο μικρόφωνο ώστε να δείχνει στους άλλους συμμετέχοντες πότε το μικρόφωνο είναι ενεργοποιημένο ενώ όμοιο ενδεικτικό led είναι τοποθετημένο προς την μεριά του ομιλητή ώστε να του υπενθυμίζει πότε το μικρόφωνο του είναι ενεργοποιημένο. Σε ένα σύστημα μπορεί να τοποθετηθούν 40 συσκευές μικροφώνων σε δύο βρόγχους κάθε ένας από τους οποίους μπορεί να αποτελείται από 20 συσκευές.

Συσκευή προέδρου.
Η συσκευή του προέδρου έχει την ίδια εμφάνιση με αυτές των ομιλητών όμως διαθέτει επιπλέον έναν διακόπτη που μπορεί να απενεργοποιήσει το μικρόφωνο οποιουδήποτε ομιλητή. Πατώντας αυτό το κουμπί το μικρόφωνο του ομιλητή απενεργοποιείται (OFF) και ταυτόχρονα ακούγεται ένας ήχος κουδουνιού που διευκολύνει τον πρόεδρο να τραβήξει την προσοχή των συμμετεχόντων.

Τροφοδοτικό και κεντρική μονάδα ελέγχου
Η μονάδα ελέγχου είναι η καρδιά του συνεδριακού συστήματος. Εκτός από τον να παρέχει την απαραίτητη τάση τροφοδοσίας στις μονάδες του συστήματος στη κεντρική μονάδα ενσωματώνονται τα κυκλώματα ελέγχου και επεξεργασίας του ήχου. Η μονάδα ελέγχου μπορεί να συνδεθεί με ένα σύστημα ενίσχυσης και διαχείρισης του ηχητικού σήματος (P.A) επιτρέποντας έτσι σε ένα μεγάλο ακροατήριο να παρακολουθεί την συζήτηση ή το συνέδριο. Σε άλλη περίπτωση μπορεί να συνδεθεί με μια συσκευή εγγραφής ήχου ώστε να δημιουργούνται ηχητικά αρχεία των ομιλιών.

Πώς να λειτουργήσετε αυτό το συνεδριακό σύστημα
Κάθε κεντρική μονάδα (τροφοδοσίας και ελέγχου του συστήματος) συνοδεύεται από ένα καλώδιο ηλεκτρικού ρεύματος μήκους 2m που είναι τερματισμένο με ένα διπολικό ακροδέκτη τύπου IEC με επαφές γείωσης.
Σε μερικές χώρες ίσως είναι αναγκαίο να αντικαταστήσετε αυτόν τον ακροδέκτη με έναν που να είναι συμβατός με την ηλεκτρική εγκατάσταση της χώρας. Ο νέος ακροδέκτης θα πρέπει να συνδεθεί ως ακολούθως

Γειώση – πράσινο/κίτρινο
Ουδέτερος – μπλε
Φάση – Καφέ

Τοποθετήστε την κεντρική μονάδα σε μια κατάλληλη θέση που να βρίσκεται κοντά σε μια πρίζα της ηλεκτρικής εγκατάστασης. Μέσω του επιλογέα στο πίσω μέρος της συσκευής επιλέξτε την τάση τροφοδοσίας της συσκευής ώστε να ταιριάζει με την τάση του τοπικού ηλεκτρικού δικτύου.

Συνδέστε πρώτα την συσκευή μικροφώνου του συντονιστή - προέδρου ή ενός ομιλητή στην είσοδο GROUP I ή GROUP II της μονάδας τροφοδοσίας / ελέγχου μέσω του κατάλληλου καλωδίου. Στην συνέχεια συνδέστε τις άλλες συσκευές μικροφώνων μίας προς μίας. Κάθε συσκευή μικροφώνου απλά συνδέεται με την προηγούμενη της. Μέχρι 20 μικρόφωνα μπορεί να τοποθετηθούν σε κάθε σειρά (Ανατρέξτε και στο Σχήμα 2).

Όταν ολοκληρώσετε τις συνδέσεις ελέγξετε πρώτον: Πρώτον: πως όλες οι συνδέσεις μεταξύ των μικροφώνων έχουν γίνει σωστά. Δεύτερον: πως οι συνδέσεις της κεντρικής μονάδας με τις δύο ομάδες μικροφώνων και την τάση τροφοδοσίας είναι ασφαλείς.

Καθορίστε την ενίσχυση του ακουστικού συστήματος θέτοντας τον περιστροφικό διακόπτη που φέρει στην επισήμανση στην θέση 1
επιλέξτε με τον διακόπτη που φέρει την επισήμανση πόσα μικρόφωνα θα μπορεί να ενεργοποιηθούν ταυτόχρονα.
Επιλέγοντας 3, τρία μικρόφωνα θα μπορεί να είναι ταυτόχρονα ενεργοποιημένα.
Επιλέγοντας 6, έξι μικρόφωνα θα μπορεί να είναι ταυτόχρονα ενεργοποιημένα.
Σε αυτό τον τρόπο λειτουργίας το μικρόφωνο του συντονιστή - προέδρου θα εκλαμβάνεται ως ένα απλό μικρόφωνο. Όμως το μικρόφωνο του συντονιστή - προέδρου πάντα θα μπορεί να ενεργοποιηθεί ακόμα και αν εκείνη την στιγμή είναι ενεργοποιημένος ο μέγιστος αριθμός μικροφώνων των ομιλητών.
Αυτός ο διακόπτης χρησιμοποιείται επίσης για να προγραμματίζεται τον τρόπο που τα μικρόφωνα θα απενεργοποιούνται αυτόματα. Επιλέγοντας την θέση που έχει την ένδειξη AUTO σε κανονική λειτουργία όταν ένα μικρόφωνο ενεργοποιείται, αλλά δεν ανιχνεύεται ομιλία μέσα σε 40 δευτερόλεπτα, θα απενεργοποιείται αυτόματα. Επιπλέον το μικρόφωνο θα

μπορεί να κλείνει και από τον διακόπτη που υπάρχει πάνω στην βάση του, αν το επιθυμεί ο ομιλητής που το χρησιμοποιεί.

Ελέγξετε αν το σύστημα λειτουργεί κανονικά. Ενεργοποιήστε είτε το μικρόφωνο το προέδρου είτε ενός ομιλητή και βεβαιωθείτε πως λειτουργούν. Στην συνέχεια ελέγξετε μια προς μία την λειτουργία όλων των συσκευών (ομιλητών και προέδρων).

Ελέγξετε την λειτουργία του διακόπτη προτεραιότητας (PRIORITY) που βρίσκεται στην συσκευή μικροφώνου του συντονιστή - προέδρου. Όταν ενεργοποιείτε τον διακόπτη PRIORITY όλα τα μικρόφωνα πρέπει να απενεργοποιούνται.

Αν το σύστημα λειτουργεί σωστά ρυθμίστε την ηχητική στάθμη χρησιμοποιώντας πάλι τον διακόπτη με την ένδειξη . Περιστρέψτε το διακόπτη δεξιόστροφα μέχρι του σημείου εκείνου πέραν του οποίου εμφανίζεται μικροφωνισμός και στην συνέχεια περιστρέψτε τον αντίθετα μέχρι του σημείου που ο μικροφωνισμός, ακόμα και αν μιλά ένας ομιλητής, παύει.

Λειτουργία των συσκευών των ομιλητών.
Πατήστε τον διακόπτη που υπάρχει στην βάση της συσκευής μικροφώνου. Το ενδεικτικό του μικροφώνου θα φωτοβολεί. Το ενσωματωμένο μικρόφωνο θα ενεργοποιηθεί και το μεγάφωνο θα απενεργοποιηθεί.
Πατήστε τον διακόπτη άλλη μια φορά για να απενεργοποιήσετε το μικρόφωνο, το ενδεικτικό θα σβήσει και το μεγάφωνο θα ενεργοποιηθεί εκ νέου.

Λειτουργία της συσκευής του συντονιστή - προέδρου.
Η συσκευή μικροφώνου του προέδρου είναι όμοια με τις υπόλοιπες όμως διαθέτει επιπλέον τον διακόπτη προτεραιότητας (PRIORITY). Όταν πατάτε το κουμπί PRIORITY όλα τα υπόλοιπα μικρόφωνα απενεργοποιούνται και το μικρόφωνο του προέδρου θα είναι ενεργοποιημένο για όσο διάστημα είναι πατημένο το κουμπί.

Σύνδεση με ένα σύστημα ενίσχυσης και διανομής ήχου.
Όταν το σύστημα είναι εγκατεστημένο σε ένα σχετικά μικρό χώρο οι συμμετέχοντες μπορεί να ακούνε τον ομιλητή μέσω του, ενσωματωμένου στην συσκευή μικροφώνου τους, μεγάφωνου. Όμως σε μεσαίες και μεγάλες αίθουσες τα ενσωματωμένα μεγάφωνα δεν είναι επαρκή για να εξασφαλίζουν καλή καταλυπτότητα των ομιλητών. Σε αυτές τις περιπτώσεις το συνεδριακό σύστημα πρέπει να συνδεθεί με ένα, εξωτερικό, σύστημα ενίσχυσης του ήχου. Ο απλούστερος τρόπος είναι να χρησιμοποιήσετε έναν ενισχυτή που θα συνδεθεί με την έξοδο Line out της κεντρικής μονάδας ελέγχου και τροφοδοσίας. Ο συνδεδεμένος ενισχυτής θα οδηγεί μια κατάλληλα τοποθετημένη στο χώρο ομάδα ηχείων.
Η έξοδος line out στην κεντρική μονάδα ελέγχου και τροφοδοσίας του συστήματος φέρει την επισήμανση και η στάθμη εξόδου της είναι -6dBV.

Σύνδεση με μια συσκευή εγγραφής ήχου.
Μια συσκευή εγγραφής ήχου μπορεί να συνδεθεί με την κεντρική μονάδα ελέγχου. Χρησιμοποιώντας καλώδια με ακροδέκτες τύπου RCA πρέπει να συνδέσετε την είσοδο (IN) της συσκευής εγγραφής με τον ακροδέκτη που φέρει την επισήμανση και βρίσκεται στο πίσω μέρος της κεντρικής μονάδας ελέγχου του συστήματος.

Σύνδεση με μια εξωτερική πηγή ήχου
Ένας ακροδέκτης τύπου RCA στην κεντρική μονάδας ελέγχου - τροφοδοσίας του συστήματος φέρει την επισήμανση . Σε αυτή την είσοδο μπορείτε να συνδέσετε την έξοδο μιας εξωτερικής πηγής ήχου (ραδιόφωνο, CD κλπ). Η στάθμη εισόδου της εισόδου είναι -6dBV.

Σχήμα 1: Σχηματικό διάγραμμα συνδέσεων.

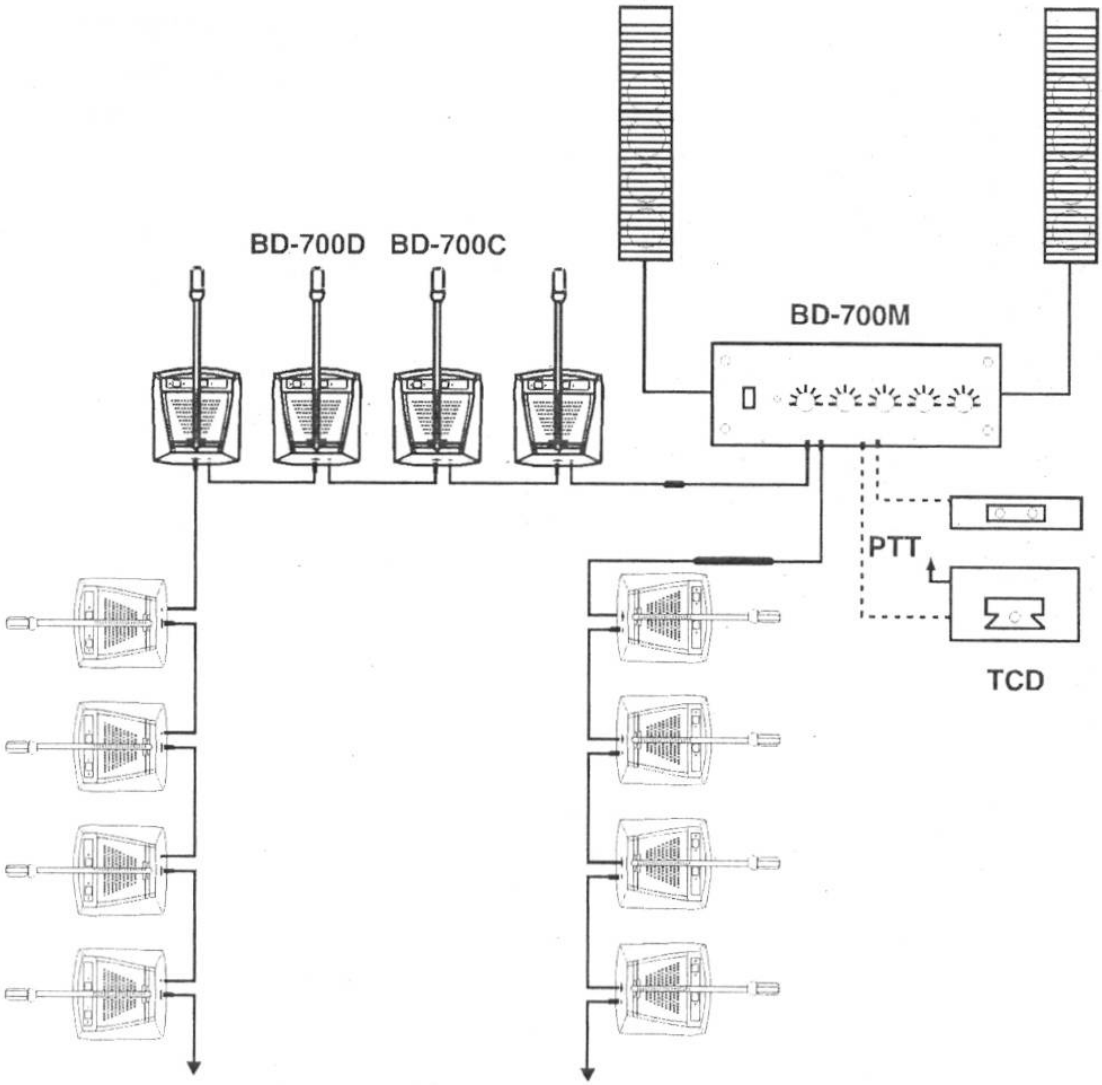

Μέχρι 20 μονάδες μικροφώνων συνδέονται σε κάθε κλάδο

Μέχρι 20 μονάδες μικροφώνων συνδέονται σε κάθε κλάδο

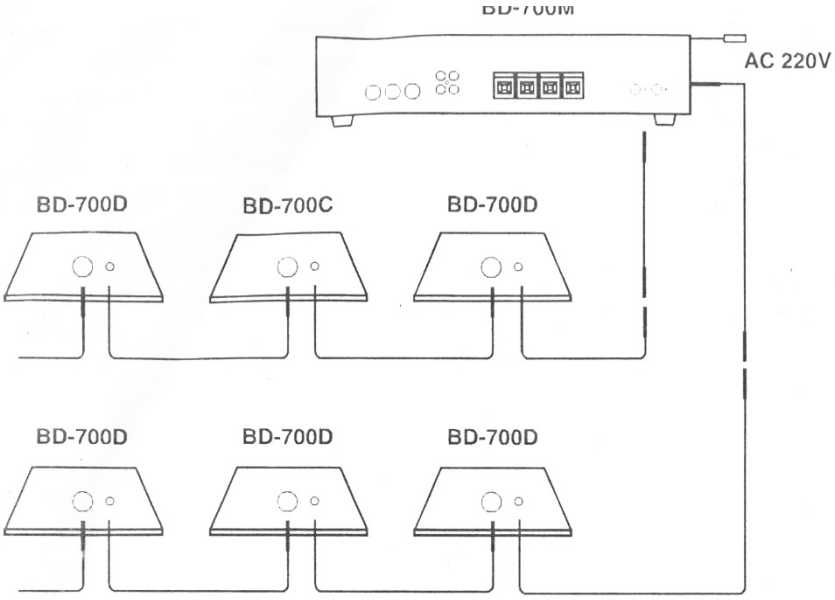

Σχήμα 2: Λεπτομέρεια σύνδεσης μονάδων μικροφώνου με την κεντρική μονάδα ελέγχου και τροφοδοσίας του συστήματος