ΑΣΥΡΜΑΤΟ ΣΥΣΤΗΜΑ ΠΑΡΑΚΟΛΟΥΘΗΣΗΣ CV-WS817

Το σύστημα αποτελείται απο ασπρόμαυρη κάμερα και μόνιοτρ που επικοινωνούν ασύρματα στην συχνότητα 2.4 GHz μέσω των κεραιών τους.Όπως φαίνεται στο σχεδιο ανάλογα με σημείο που βρίσκονται (το ύψος που είναι τοποθετημένα) πρέπει να ρυθμίσετε τις κεραίες της κάμερας και του μόνιτορ.

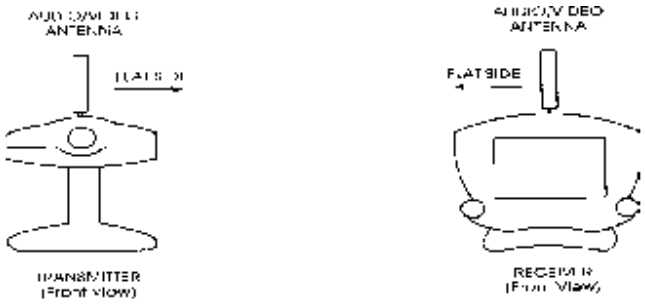

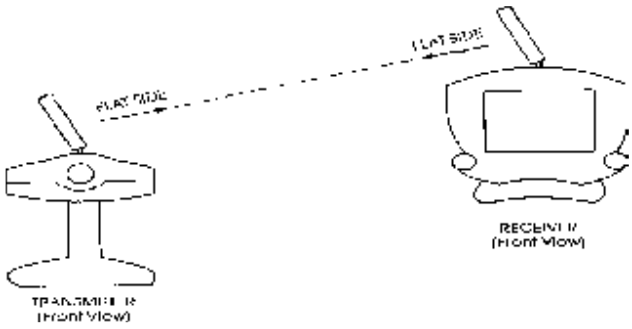

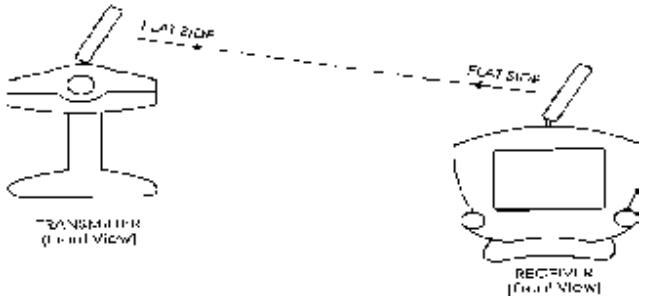

Ασύρματη κάμερα.
1. Διακότης on/off.
2. Ρυθμιστής φακού
3. Φακός κάμερας(1/3 cmos)
4. Ενδεικτική λυχνία λειτουργίας.
5. Μικρόφωνο
6. Ειδικά IR για καλύτερη λειτουργία σε συνθήκες χαμηλού φωτισμού.
7. Κεραία.
8. Σύνδεση με τροφοδοσία (8V)
9. Επιλογή καναλιού.

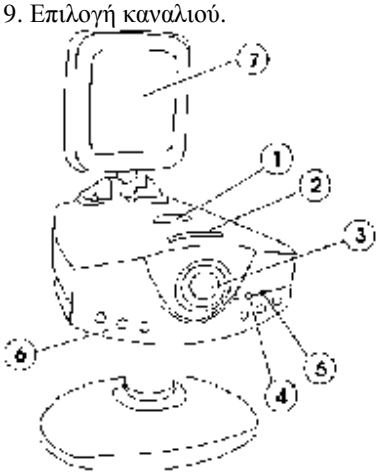

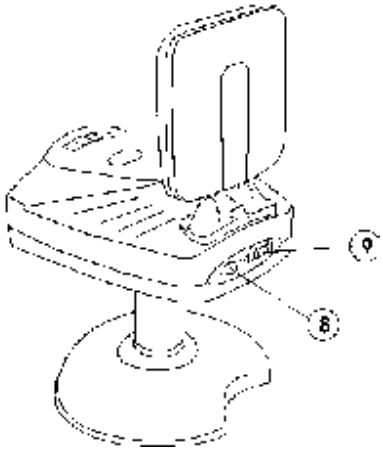

Ασύρματο μόνιτορ

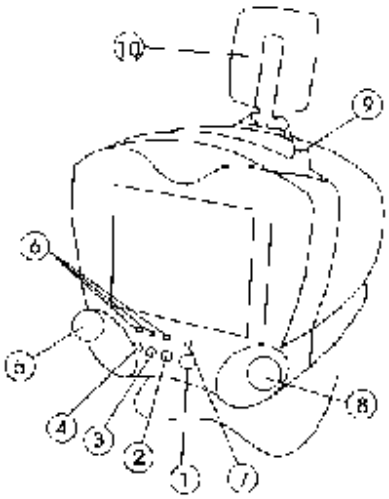

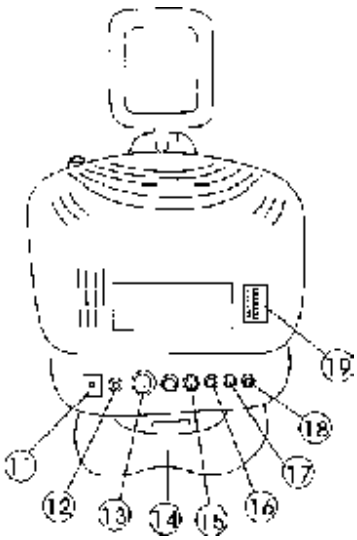

1. Διακότης on/off.
2. Κλείδωμα καναλιού για παρακολούθηση.
3. Επιλογή μπάντας τηλεόρασης.
4. Επιλογή τηλεόρασης/monitor.
5. Ρύθμιση έντασης φωνής.
6. Ένδειξη μπάντας τηλεόρασης.
7. Ένδειξη λειτουργίας μόνιτορ.
8. Ρύθμιση συχνότητας για λήψη προγραμμάτων τηλεόρασης.
9. Κεραία τηλεόρασης.
10. Κεραία 2.4 GHZ για επικοινωνία με κάμερα.
11. Σύνδεση με τροφοδοσία (12V)

12. Υποδοχή ακουστικών
13. Υποδοχή εξωτερικής κεραίας τηλεόρασης.
14.Έξοδος ήχου με rca
15. Έξοδος video.
16. Ρύθμιση εικόνας-αντίθεση
17. Ρύθμιση εικόνας-φωτεινότητα.
18. Ρύθμιση εικόνας. v-hold
19. Επιλογή καναλιού για επικοινωνία με κάμερα και ρύθμιση καθυστέρησης απο κάμερα σε κάμερα.

Εγκατάσταση.
Πρώτα συνδέστε τα τροφοδοτικά στην κάμερα και μόνιτορ, 8v 300ma στην κάμερα και 12v 1200ma στο μόνιτορ. Αν ανοίξετε τον διακόπτη στο μόνιτορ το ενδεικτικό κόκκινο led θα ανάψει.
Χρήση
Στο μόνιτορ μπορείτε να συνδέσετε μέχρι 4 κάμερες (ασύρματα). Σε αυτή την περίπτωση σε κάθε κάμερα βάζετε και διαφορετικό κωδικό. Απο το μόνιτορ στο πίσω μέρος(19) επιλέγετε
ποίες κάμερες θα είναι ενεργοποιημένες βάζοντας τον διακόπτη στην θέση ON. Αυτό σημαίνει οτι αν π.χ. έχετε δύο κάμερες στα κανάλια 1 και 2 θα βάλετε μόνο αυτά στην θέση ON. δεξιά. Στο μόνιτορ θα βλέπετε την μία εικόνα μετά την άλλη με καθυστέρηση 2 ή 4 δευτερόλεπτα ανάλογα την ρύθμιση σας (19 κάτω μέρος 2S,4S:ένα απο τα δύο στην θέση ON.). Αν θέλετε να δείτε μόνο μία κάμερα πατήστε το πλήκτρο PAUSE και θα σταματήσει να εναλλάσετε μεταξύ των καμερών, μέχρι να το ξαναπατήσετε. Αν έχετε μόνο μία κάμερα ενεργοποιημένη το πλήκτρο PAUSE δεν χρειάζετε.

Λειτουργία τηλεόρασης.

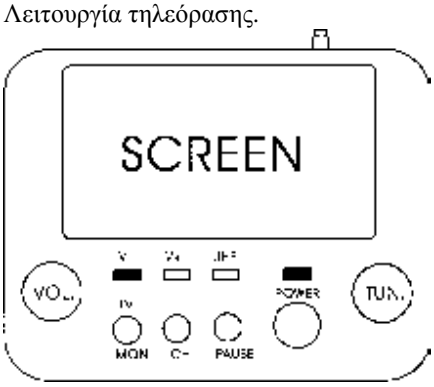

Το μόνιτορ δουλεύει και σαν κανονική τηλεόραση πατώντας το πλήκτρο TV/MON. Με το πλήκτρο CH επιλέγετε την μπάντα VL,VH, ή UHF. Με το ρυθμιστικό στην μπροστινή δεξιά μεριά σε συνδιασμό με την κεραία μπορείτε να συντονίσετε το κανάλι που θέλετε να δείτε.

Σύνδεση με τηλεόραση και video.
Αν θέλετε πορείτε να συνδέσετε το μόνιτορ με τηλεόραση ή video για να παρακολουθήσετε σε μεγαλύτερη εικόνα την κάμερα ή για καταγραφή. Αυτό γίνετε απο τις εξόδους audio και video μέσω καλωδίου rca όπως φαίνετε και στα κάτωθι σχεδιαγράμματα.

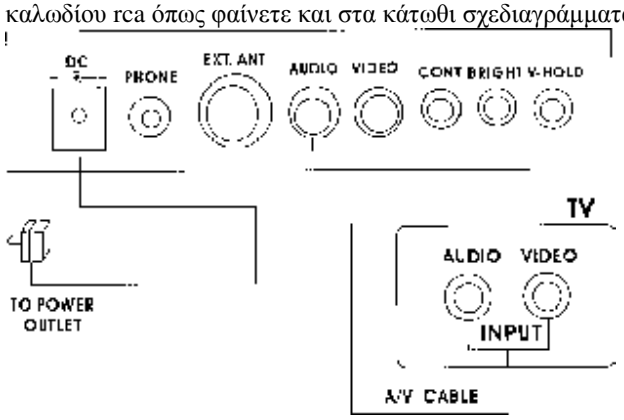

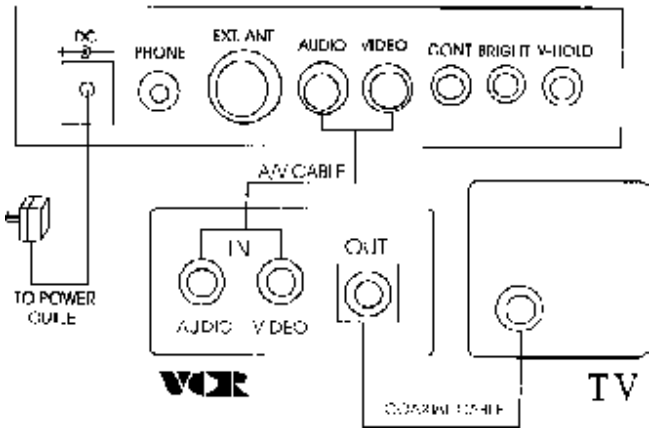

Προβλήματα λύσεις.
-Αν δεν υπάρχει εικόνα /ήχος ελέγξτε τα τροφοδιτικά αν έχουν συνδεθεί σωστά.
-Χαμηλή λήψη, φτωχή εικόνα: ρυθμίστε καλύτερα τις κεραίες σε κάμερα/μόνιτορ ή μειώστε την απόσταση μεταξύ τους.
-Τρεμοπαίζει η εικόνα: Στην κάμερα κάποιο δυνατό φως πέφτει πάνω.
-Εικόνα πολύ σκοτεινή/ φωτεινή/σκρολάρει προς τα κάτω: Ρυθμίστε την εικόνα από το μόνιτορ
-Εικόνα μικρότερη από την οθόνη: Η τάση του ρεύματος είναι χαμηλή.