Rockford Fosgate®

PUNCH™

ΗΧΕΙΑ ΑΥΤΟΚΙΝΗΤΟΥ

P - 152 S
P - 162 S
P -1682S
P - 1692S

Τουίτερ
P1T

Οδηγίες Χρήσης &
Εγκατάστασης

ΝΑ ΑΚΟΥΤΕ ΜΕ ΑΣΦΑΛΕΙΑ
Η συνεχής έκθεση σε ηχητικές στάθμες μεγαλύτερες από 100dB μπορεί να προκαλέσει μόνιμη απώλεια της ακοής. Τα υψηλής ισχύος ηχοσυστήματα αυτοκινήτου μπορεί να δημιουργούν ηχητικές στάθμες που ξεπερνούν τα 130dB. Να χρησιμοποιείτε πάντα την κοινή λογική και να χαίρεστε το ηχοσύστημα σας σε συνθήκες που εξασφαλίζουν την ασφάλεια της ακοής σας.

Οδηγίες σχετικά με την ασφάλεια σας

⚠WARNING Το τρίγωνα με το θαυμαστικό στο εσωτερικό του και την ένδειξη "WARNING" προορίζεται για να εφιστά την προσοχή του χρήστη σχετικά με την ύπαρξη σημαντικών οδηγιών. Αποτυχία τήρησης των οδηγιών μπορεί να έχει σαν αποτέλεσμα σοβαρό τραυματισμό σας ή ακόμα και θάνατο.

⚠CAUTION Το τρίγωνο με το θαυμαστικό στο εσωτερικό του και την ένδειξη "CAUTION" προορίζεται για να εφιστά την προσοχή του χρήστη σχετικά με την ύπαρξη σημαντικών οδηγιών. Αποτυχία τήρησης των οδηγιών μπορεί να έχει σαν αποτέλεσμα σοβαρό τραυματισμό σας ή ακόμα και θάνατο.

⚠CAUTION Για να αποφύγετε βλάβη ή καταστροφή της συσκευής παρακαλούμε διαβάστε αυτό το φυλλάδιο με τις οδηγίες χρήσης.

⚠CAUTION Αν δεν είστε σίγουρος πως μπορείτε να εγκαταστήσετε την συσκευή μόνος σας απευθυνθείτε σε έναν εξουσιοδοτημένο, από την Rockford Fosgate, τεχνικό προκειμένου να σας την εγκαταστήσει.

⚠CAUTION Πριν την εγκατάσταση αποσυνδέστε τον αρνητικό πόλο της μπαταρίας (-) για να προλάβετε ζημιά στην συσκευή αλλά και την πιθανότητα εκδήλωσης πυρκαγιάς ή τραυματισμού.

Τι εργαλεία χρειάζεστε για την εγκατάσταση (Δε περιλαμβάνονται):

Κατσαβίδι τύπου Philips #2
Κλειδί για τον πόλο της μπαταρίας
Τρυπάνι- κατσαβίδι με ποικιλία από μύτες
Απογυμνωτή καλωδίων
Κόφτη καλωδίων
Εργαλείο σύσφιξης καλωδίου ακροδέκτη

Πριν ξεκινήσετε την εγκατάσταση ακολουθήστε του παρακάτω απλούς κανόνες:

1. Διαβάστε προσεχτικά τις οδηγίες
2. Για την ασφάλεια της εγκατάστασης και την δική σας αποσυνδέστε τον αρνητικό πόλο (-) της μπαταρίας.
3. Για μεγαλύτερη ευκολία σας συνιστούμε να περάσετε όλες τις απαραίτητες καλωδιώσεις πριν την εγκατάσταση των συσκευών.
4. Χρησιμοποιείτε συνδέσεις και κονέκτορες υψηλής ποιότητας για αξιόπιστη εγκατάσταση και αποφυγή απωλειών στο ηχητικό σήμα.
5. Να σκέφτεστε πριν τρυπήσετε! Προσέξτε ώστε να μην κόβετε ή τρυπάτε το ρεζερβουάρ, τους σωλήνες μεταφοράς του καυσίμου, τα σωληνάκια του συστήματος φρένων και υδραυλικής υποβοήθησης, τις πλεξούδες με τις καλωδιώσεις.
6. Ποτέ μην περνάτε καλώδια κάτω από το σασί του αυτοκινήτου. Όλα τα καλώδια πρέπει να περνούν μέσα από το αυτοκίνητο για μέγιστη ασφάλεια.
7. Αποφεύγετε να διασταυρώνετε τα καλώδια με κοφτερές ακμές, της μεταλλικής κατασκευής του αυτοκινήτου. Χρησιμοποιείται ελαστικούς δακτυλίους για να προστατέψετε όποιο καλώδιο διασταυρώνεται με μεταλλικές ακμές.
8. Να εγκαθιστάτε τα μεγάφωνα και τα κροσόβερ μακριά από πηγές παρασίτων , όπως αντλίες καυσίμων, υπολογιστές, καλώδια από τα οποία περνά υψηλό ρεύμα κλπ.
9. Να εγκαθιστάτε τα μεγάφωνα και τα κροσόβερ μακριά από πηγές θερμότητας και σε περιβάλλον χωρίς υγρασία.

Εγκατάσταση

Μεγάφωνα

1. Καθορίστε που θα εγκατασταθούν τα μεγάφωνα. Βεβαιωθείτε πως το σημείο εγκατάστασης έχει ικανό βάθος για να χωρέσει το μεγάφωνο. Στην περίπτωση που το τοποθετείτε σε πόρτα βεβαιωθείτε πως δεν εμποδίζει κάποιες από τις λειτουργίες τις πόρτας (άνοιγμα - κλείσιμο παραθύρου, ασφάλιση –απασφάλιση).
2. Ανατρέξετε στον πίνακα με τα χαρακτηριστικά για να καθορίσετε την διάμετρο της τρύπας που χρειάζεται το συγκεκριμένο μοντέλο για να εγκατασταθεί.
3. Άν σκοπεύετε να εγκαταστήσετε τα ηχεία στην εταζέρα του αυτοκινήτου βεβαιωθείτε πως τα κινούμενα μέρη δεν εμποδίζονται σε κανένα σημείο της διαδρομής τους από τα ηχεία ή τις καλωδιώσεις τους.
4. Χρησιμοποιώντας την γρίλια σαν οδηγό μαρκάρετε τα σημεία όπου θα μπουν οι βίδες στερέωσης (Ανοίξτε οδηγούς με ένα λεπτό τρυπάνι).
5. Περάστε τα καλώδια του ηχείου μέσα από την τρύπα που ανοίξατε και συνδέστε τους ακροδέκτες του ηχείου. Βεβαιωθείτε πως τηρείται την σωστή πολικότητα στις συνδέσεις. Ο θετικός ακροδέκτης του μεγάφωνου επισημαίνεται με το σύμβολο “+”.
6. Προσαρμόστε το μεγάφωνο στην τρύπα και στην συνέχεια προσαρμόστε την προστατευτική γρίλια. Στερεώστε και τα δύο χρησιμοποιώντας τις βίδες που υπάρχουν στην συσκευασία.

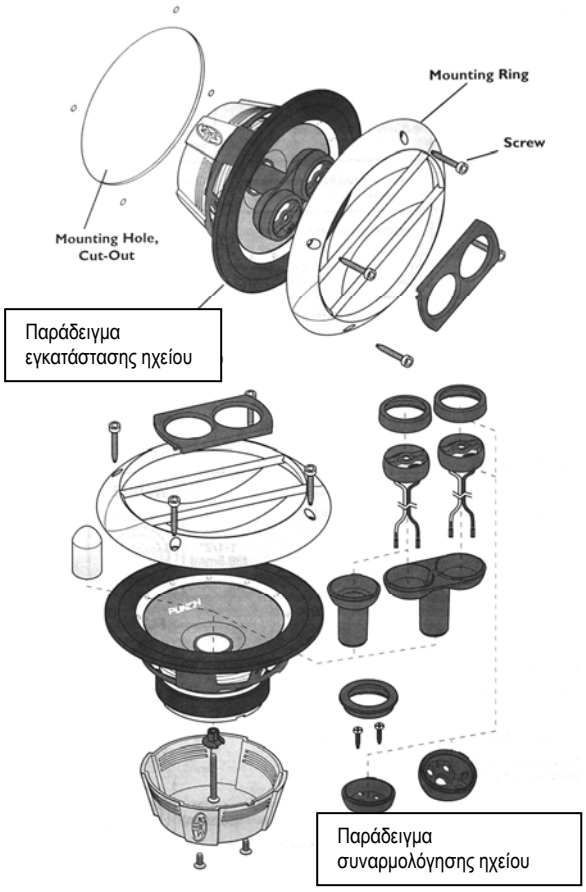

7. Σφίξτε τις βίδες ωσότου μεγάφωνο και γρίλια ενωθούν σφιχτά μεταξύ τους. Μην σφίγγετε υπερβολικά τις βίδες.

Κροσόβερ

1. Βεβαιωθείτε πως έχετε βρει επίπεδη επιφάνεια με ικανές διαστάσεις για την στερέωση των κουτιών του κροσόβερ.
2. Για καλύτερα αποτελέσματα εγκαταστήστε τα κουτιά των κροσόβερ κοντά στον ενισχυτή. Έτσι θα έχετε καλύτερο αισθητικό αποτέλεσμα και μεγαλύτερη ευελιξία σε μελλοντικές αναβαθμίσεις (π.χ εφαρμογή διενίσχυσης).

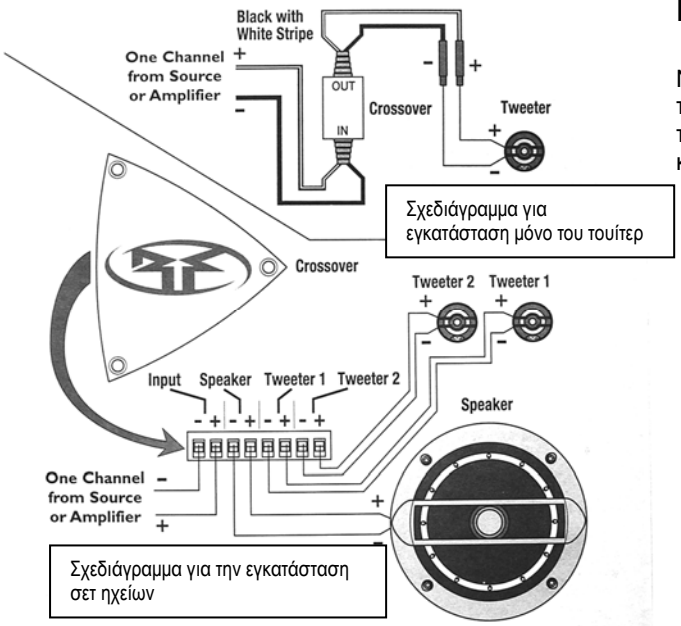

Καλωδίωση κροσόβερ

Να είστε πάντα βέβαιοι πως διατηρείτε την σωστή πολικότητα στην σύνδεση των μεγαφώνων με το κροσόβερ και του κροσόβερ με τον ενισχυτή.

Για να επιτύχετε την καλύτερη δυνατή στερεοφωνική εικόνα μέσα στο χώρο του αυτοκινήτου πρέπει να ακολουθήσετε τις ακόλουθες οδηγίες. Πάντα πρέπει να έχετε υπόψη σας πως η σωστή τοποθέτηση των εμπρός ηχείων είναι κρίσιμη για να έχετε όσο το δυνατόν καλύτερη ηχητική εικόνα.

- Τοποθετήστε τα ηχεία έτσι ώστε ο ήχος από τα τουίτερ να μην συναντά εμπόδια στην διαδρομή προς το αυτί σας.
- Για καλύτερο «δέσιμο» μεταξύ γούφερ και τουίτερ η απόσταση μεταξύ των δύο μεγαφώνων δεν πρέπει να είναι μεγαλύτερη από 5cm.
- Αν δεν μπορείτε να τοποθετήσετε τα δύο μεγάφωνα τόσο κοντά τοποθετήστε ώστε να απέχουν μεταξύ τους περισσότερο από 17cm.
- Προσπαθήστε να βρείτε θέσεις τοποθέτησης που θα εξασφαλίζουν πως τα δύο ηχεία θα ισαπέχουν (όσο είναι δυνατόν) από τον ακροατή

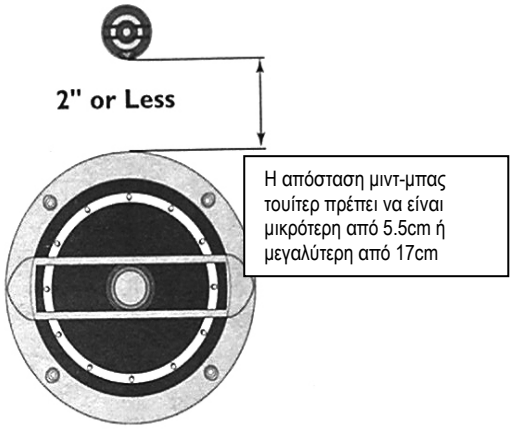

Figure 1

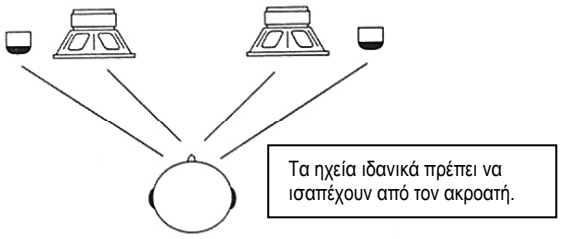

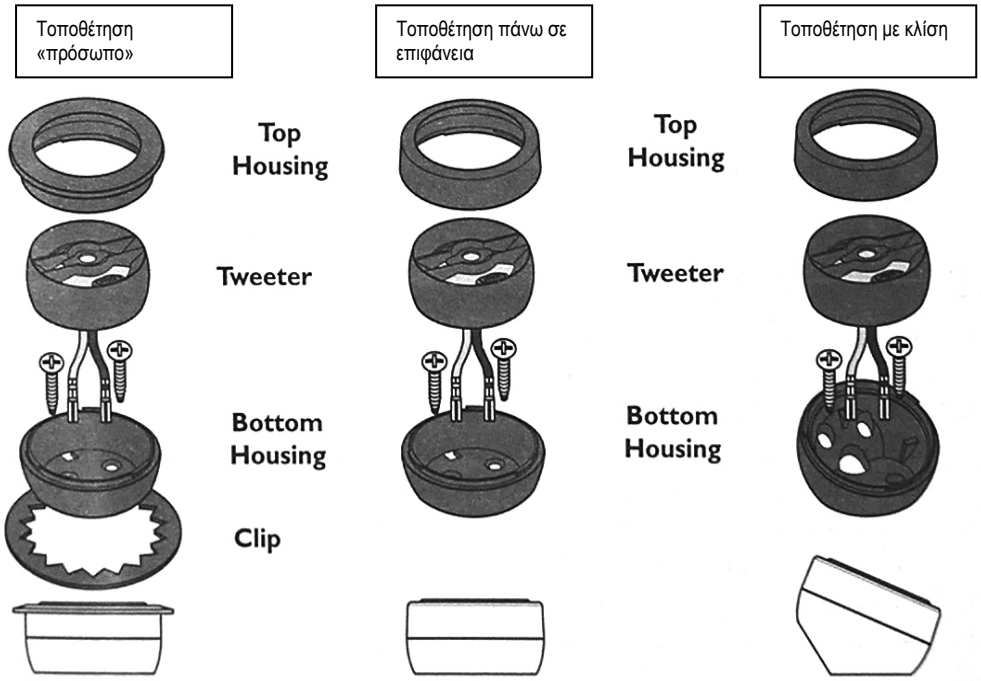

5

Τεχνικά χαρακτηριστικά

Τουίτερ P1T

Τύπος	Ανεστραμμένου θόλου
Διάμετρος θόλου	19mm
Απόκριση συχνότητας	4KHz-24KHz
Ευαισθησία SPL @1W/1m	90dB
Ισχύς (Watts RMS / PEAK)	60 / 120
Διαστάσεις	Στήριξη με κλίση Φ38.5mm x 27,2mm (Βάθος)
	Στήριξη «πρόσωπο» με πάνελ Φ44.6mm x 19.5mm (Βάθος) Στήριξη χωνευτό σε πάνελ Φ38.5mm x 19.5mm (Βάθος)

Κροσόβερ

Τύπος	Δύο δρόμων Butterworth
Συχνότητα διαχωρισμού	3200Hz @ 4Ω
Κλίση	12dB/oct χαμηλοπερατό- 12dB/oct υψιπερατό
Προστασία τουίτερ	Ναι
Διαστάσεις	Τρίγωνο με ύψος 77,7mm. Απόσταση οπών στερέωσης 78,9mm (στην βάση) 59,5mm (καθ' ύψος). Βάθος κουτιού 27,2mm

Μιντ μπας

Μοντέλο	**P-152S**	**P-162S**	**P-1682S**	**P-1692S**
Διάμετρος (inch)	5,25	6,5	6 x 8	6 x 9
Διάμετρος (mm)	133	165	152.4 x 203.2	152.4 x 228.6
Περιγραφή	Κώνος από πολυπροπυλένιο και μίκα	Κώνος από πολυπροπυλένιο και μίκα	Κώνος από πολυπροπυλένιο και μίκα	Κώνος από πολυπροπυλένιο και μίκα
Αντίσταση	4Ω	4Ω	4Ω	4Ω
Απόκριση συχνότητας*	70Hz-22KHz	60Hz-22KHz	60Hz-22KHz	50Hz-22KHz
Ισχύς (Watts RMS / PEAK)	60/120	60/120	60/120	60/120
Ευαισθησία SPL @1W/1m	86dB	88dB	88dB	88dB
Εγκατάσταση				
Προστατευτικές γρίλιες	X	X	X	X
Διάμετρος εγκατάστασης (mm)	117	141.6	128.5 x 185	153.5 x 219.5
Απαιτούμενο Βάθος εγκ/σης (mm)	50,4	74.1	72,7	76

*Η απόκριση συχνότητας αφοράς την απόκριση πλήρους συστήματος (κροσόβερ / μιντ μπας / τουίτερ)

- Τα τεχνικά χαρακτηριστικά μπορεί να αλλάξουν χωρίς προειδοποίηση.
- Η εταιρία δεν ευθύνεται για τυχόν τυπογραφικά λάθη.
- Για περισσότερες πληροφορίες ανατρέξτε στην ιστοσελίδα: www.rockfordfosgate.com

Πληροφορίες σχετικά με τους περιορισμούς της εγγύησης

Διάρκεια εγγύησης

Για τα ηχεία, τους επεξεργαστές σήματος και του ενισχυτές της σειράς Punch – **2** Χρόνια από την ημέρα αγοράς.
Για τους ενισχυτές σειράς POWER – **2** Χρόνια από την ημέρα αγοράς.
Για τους ενισχυτές της σειράς Type RF – **3** Χρόνια από την ημέρα αγοράς.
Για κάθε επισκευασμένο προϊόν **90** ημέρες.
Για να ισχύει η εγγύηση της συσκευής είναι απαραίτητα : Η απόδειξη αγοράς και ο σειριακός της αριθμός.

Τι καλύπτει η εγγύηση

Αυτή η εγγύηση καλύπτει μόνο τα προϊόντα της Rockford Fosgate που έχουν πουληθεί στην Ελλάδα από εξουσιοδοτημένους διανομείς.

Ποιον καλύπτει η εγγύηση

Αυτή η εγγύηση καλύπτει μόνο τον αρχικό (πρώτο) αγοραστή της συσκευής. Προκειμένου να έχει δικαίωμα στις υπηρεσίες της εγγύησης ο αγοραστής θα πρέπει να μπορεί να επιδείξει την πρωτότυπη απόδειξη αγοράς, το όνομα του διανομέα από τον οποίον αγοράστηκε η συσκευή καθώς και την ημερομηνία αγοράς.

Προϊόντα τα οποία θα υποστούν βλάβη κατά την περίοδο της εγγύησης θα επισκευαστούν ή αντικατασταθούν με άλλα αντίστοιχης αξίας και χαρακτηριστικών σύμφωνα με την αποκλειστική κρίση της Rockford Fosgate ή του Εισαγωγέα της στην Ελλάδα.

Τι δεν καλύπτει η εγγύηση

1. Ζημιές που προέρχονται από ατύχημα, ακατάλληλη χρήση, βανδαλισμό, εισροή νερού, απόπειρα κλοπής ή μεταφοράς.
2. Οποιοδήποτε κόστος σχετικό με την εγκατάσταση και απ-εγκατάσταση της συσκευής στο χώρο λειτουργίας της.
3. Επισκευή που ΔΕΝ έχει γίνει από εξουσιοδοτημένο, από την Rockford Fosgate, τμήμα τεχνικής εξυπηρέτησης.
4. Προϊόντα των οποίων ο αριθμός σειράς έχει αφαιρεθεί, σβηστεί, ξυθεί ή έχει ξεθωριάσει, σε σημείο να μην διαβάζεται.
5. Συνεπαγόμενες σε άλλα προϊόντα ή εγκαταστάσεις ζημιές.
6. Κάθε προϊόν που έχει αγοραστεί εκτός ελληνικής επικράτειας.
7. Κάθε προϊόν που δεν έχει αγοραστεί από ένα εξουσιοδοτημένο από τον εισαγωγέα κατάστημα.

Περιορισμοί της εγγύησης

Όλες οι εγγυήσεις που παρέχονται στο παρόν ακυρώνονται και δεν ισχύουν αν το προϊόν δεν έχει εγκατασταθεί σωστά ή έχει τροποποιηθεί με οποιονδήποτε τρόπο. Επίσης οι εγγυήσεις δεν ισχύουν αν οι συνδεδεμένες συσκευές δεν έχουν χρησιμοποιηθεί σε κανονικές συνθήκες λειτουργίας και δεν έχουν τηρηθεί οι οδηγίες που αναφέρονται στα προειδοποιητικά σήματα που τυχόν φέρουν συγκεκριμένες συσκευές.
Δεν υπάρχουν εγγυήσεις, άμεσες ή έμμεσες, που εκτείνονται πέραν των όρων που αναφέρονται στη παρούσα σελίδες, συμπεριλαμβανομένων: της έμμεσης εγγύησης εμπορευσιμότητας και καταλληλότητας για συγκεκριμένο σκοπό. Σε καμία περίπτωση η Rockford Fosgate δεν ευθύνεται για συνεπαγόμενες ή έμμεσες απώλειες συμπεριλαμβανομένων, απώλεια εργασιών, απώλεια κερδών, απώλεια υπηρεσιών, απώλεια λογισμικού, απώλεια μουσικού μέσου αποθήκευσης, απώλεια πληροφοριών, ή οποιαδήποτε άλλη ζημιά σε περιουσιακό στοιχείο που μπορεί να προέκυψε από την αγορά και χρήση ενός προϊόντος της Rockford Fosgate.

Για κάθε επιπλέον πληροφορία ή διευκρίνιση επικοινωνήστε με τον Εισαγωγέα της Rockford Fosgate :
Teleimpex A.E,
Κουμουνδούρου 30 / ΑΛΙΜΟΣ
Τηλ : 210 99 30 412