Rockford Fosgate®

PUNCH™

ΥΠΟΓΟΥΦΕΡ ΑΥΤΟΚΙΝΗΤΟΥ

P 18S4
P 18S8
P 110S4
P 110S8
P 112S4
P 112S8
P 115S4
P 115S8
P 28S4
P 28S8
P 210S4
P 210S8
P 212S4
P 212S8
P 215S4
P 215S8

Οδηγίες Χρήσης &
Εγκατάστασης

ΝΑ ΑΚΟΥΤΕ ΜΕ ΑΣΦΑΛΕΙΑ
Η συνεχής έκθεση σε ηχητικές στάθμες μεγαλύτερες από 100dB μπορεί να προκαλέσει μόνιμη απώλεια της ακοής. Τα υψηλής ισχύος ηχοσυστήματα αυτοκινήτου μπορεί να δημιουργούν ηχητικές στάθμες που ξεπερνούν τα 130dB. Να χρησιμοποιείτε πάντα την κοινή λογική και να χαίρεστε το ηχοσύστημα σας σε συνθήκες που εξασφαλίζουν την ασφάλεια της ακοής σας.

⚠CAUTION Πριν την εγκατάσταση αποσυνδέστε τον αρνητικό πόλο της μπαταρίας (-) για να προλάβετε ζημιά στην συσκευή αλλά και την πιθανότητα εκδήλωσης πυρκαγιάς ή τραυματισμού.

Καμπίνες κλειστού τύπου

Για να υπολογίσετε τον ωφέλιμο όγκο μιας καμπίνας αρκεί να πολλαπλασιάσετε τις εσωτερικές διαστάσεις (σε cm) και να διαιρέσετε το αποτέλεσμα που θα βρείτε με το 1000. Π.χ μια καμπίνα με εσωτερικές διαστάσεις 50cm x 36cm x 25cm έχει ωφέλιμο όγκο 45lt.

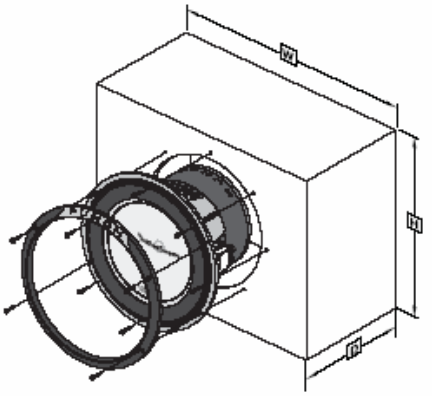

- Για τα μεγάφωνα P18S4 / P18S8 / P28S4 / P28S8 ο συνιστώμενος ωφέλιμος όγκος είναι 7,1lt.
- Για τα μεγάφωνα P110S4 / P110S8 / P210S4 / P210S8 ο συνιστώμενος ωφέλιμος όγκος είναι 18,4lt.
- Για τα μεγάφωνα P112S4 / P18S8 ο συνιστώμενος ωφέλιμος όγκος είναι 35,4lt.
- Για τα μεγάφωνα P212S4 / P212S8 ο συνιστώμενος ωφέλιμος όγκος είναι 24,07lt.
- Για τα μεγάφωνα P115S4 / P115S8 / P215S4 / P215S8 ο συνιστώμενος ωφέλιμος όγκος είναι 63,71lt.

Καμπίνες Bass Reflex

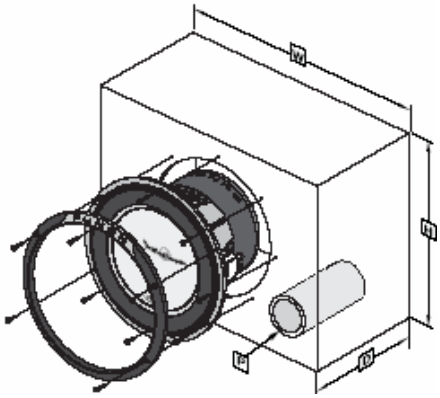

- Για τα μεγάφωνα P18S4 / P18S8 / P28S4 / P28S8 ο συνιστώμενος ωφέλιμος όγκος είναι 18,11lt. Διαστάσεις σωλήνα συντονισμού Φ2΄΄x 5,9΄΄ (Οι διστάσεις του σωλήνα σε ίντσες)
- Για τα μεγάφωνα P110S4 / P110S8 / P210S4 / P210S8 ο συνιστώμενος ωφέλιμος όγκος είναι 35,40lt. Διαστάσεις σωλήνα συντονισμού Φ3΄΄x 7,3΄΄ (Οι διστάσεις του σωλήνα σε ίντσες)
- Για τα μεγάφωνα P112S4 / P18S8 / P212S4/P212S8 ο συνιστώμενος ωφέλιμος όγκος είναι 49,55lt. Διαστάσεις σωλήνα συντονισμού Φ4΄΄x 11΄΄ (Οι διστάσεις του σωλήνα σε ίντσες)
- Για τα μεγάφωνα P115S4 / P115S8 ο συνιστώμενος ωφέλιμος όγκος είναι 70,79lt. Διαστάσεις σωλήνα συντονισμού Φ4΄΄x 9΄΄ (Οι διστάσεις του σωλήνα σε ίντσες)
- Για τα μεγάφωνα P215S4 / P215S8 ο συνιστώμενος ωφέλιμος όγκος είναι 70,79lt. Διαστάσεις σωλήνα συντονισμού Φ4΄΄x 9,4΄΄ (Οι διστάσεις του σωλήνα σε ίντσες)

Σημείωση: Όλοι οι συνιστώμενοι όγκοι για τις καμπίνες είναι οι συνολικοί εσωτερικοί όγκοι. Δεν χρειάζεται να υπολογίσετε τον όγκο που καταλαμβάνει το σασί του μεγαφώνου ή η οπή συντονισμού.

Τεχνικά χαρακτηριστικά

Μοντέλο	**P18S4**	**P18S8**	**P110S4**	**P110S8**	**P112S4**	**P112S8**
Αντίσταση (Ω)	4	8	4	8	4	8
Διάμετρος πηνίου φωνής (mm)	38,1	38,1	38,1	38,1	38,1	38,1
Fs	35	36	30	31	25	26
Qts	0,518	0,538	0,513	0,524	0,594	0,624
Vas (lt)	16	16	50	50	107	107
Xmax (mm)	7	7	7,7	7,7	7,7	7,7
SPL (dB@1W/1m)	83	83	85,5	85,5	86	86
Ισχύς (Watts RMS / PEAK)	150/300	150/300	150/300	150/300	150/300	150/300
Διάμετρος εγκατάστασης	179,38	179,38	234,95	234,95	282,58	282,58
Απαιτούμενο Βάθος εγκ/σης	103,19	103,19	131,76	131,76	142,88	142,88

Μοντέλο	**P115S4**	**P115S8**	**P28S4**	**P28S8**	**P210S4**	**P210S8**
Αντίσταση (Ω)	4	8	4	8	4	8
Διάμετρος πηνίου φωνής (mm)	50,8	50,8	50,8	50,8	50,8	50,8
Fs	22	23	35	36	28	29
Qts	0,68	0,697	0,491	0,515	0,437	0,5
Vas (lt)	250	250	16	16	42	42
Xmax (mm)	8	8	8	8	11	11
SPL (dB@1W/1m)	87	87	84	84	85.8	85.8
Ισχύς (Watts RMS / PEAK)	200/400	200/400	200/400	200/400	200/400	200/400
Διάμετρος εγκατάστασης	352,43	352,43	179,38	179,38	234.95	234.95
Απαιτούμενο Βάθος εγκ/σης	180,98	180,98	101,60	101,60	142,88	142,88

Μοντέλο	**P212S4**	**P212S8**	**P215S4**	**P215S8**
Αντίσταση (Ω)	4	8	4	8
Διάμετρος πηνίου φωνής (mm)	50,8	50,8	50,8	50,8
Fs	25	26	21	22
Qts	0,488	0,526	0,56	0,578
Vas (lt)	97	97	250	250
Xmax (mm)	11	11	11	11
SPL (dB@1W/1m)	86	86	87,5	87,5
Ισχύς (Watts RMS / PEAK)	200/400	200/400	250/500	250/500
Διάμετρος εγκατάστασης	282,58	282,58	352,43	352,43
Απαιτούμενο Βάθος εγκ/σης	153,98	153,98	187,33	187,33

- Τα τεχνικά χαρακτηριστικά μπορεί να αλλάξουν χωρίς προειδοποίηση.
- Η εταιρία δεν ευθύνεται για τυχόν τυπογραφικά λάθη.
- Για περισσότερες πληροφορίες ανατρέξτε στην ιστοσελίδα: www.rockfordfosgate.com

Πληροφορίες σχετικά με τους περιορισμούς της εγγύησης

Διάρκεια εγγύησης

Για τα ηχεία, τους επεξεργαστές σήματος και του ενισχυτές της σειράς Punch – **2** Χρόνια από την ημέρα αγοράς.
Για τους ενισχυτές σειράς POWER – **2** Χρόνια από την ημέρα αγοράς.
Για τους ενισχυτές της σειράς Type RF – **3** Χρόνια από την ημέρα αγοράς.
Για κάθε επισκευασμένο προϊόν **90** ημέρες.
Για να ισχύει η εγγύηση της συσκευής είναι απαραίτητα : Η απόδειξη αγοράς και ο σειριακός της αριθμός.

Τι καλύπτει η εγγύηση

Αυτή η εγγύηση καλύπτει μόνο τα προϊόντα της Rockford Fosgate που έχουν πουληθεί στην Ελλάδα από εξουσιοδοτημένους διανομείς.

Ποιον καλύπτει η εγγύηση

Αυτή η εγγύηση καλύπτει μόνο τον αρχικό (πρώτο) αγοραστή της συσκευής. Προκειμένου να έχει δικαίωμα στις υπηρεσίες της εγγύησης ο αγοραστής θα πρέπει να μπορεί να επιδείξει την πρωτότυπη απόδειξη αγοράς, το όνομα του διανομέα από τον οποίον αγοράστηκε η συσκευή καθώς και την ημερομηνία αγοράς.

Προϊόντα τα οποία θα υποστούν βλάβη κατά την περίοδο της εγγύησης θα επισκευαστούν ή αντικατασταθούν με άλλα αντίστοιχης αξίας και χαρακτηριστικών σύμφωνα με την αποκλειστική κρίση της Rockford Fosgate ή του Εισαγωγέα της στην Ελλάδα.

Τι δεν καλύπτει η εγγύηση

1. Ζημιές που προέρχονται από ατύχημα, ακατάλληλη χρήση, βανδαλισμό, εισροή νερού, απόπειρα κλοπής ή μεταφοράς.
2. Οποιοδήποτε κόστος σχετικό με την εγκατάσταση και απ-εγκατάσταση της συσκευής στο χώρο λειτουργίας της.
3. Επισκευή που ΔΕΝ έχει γίνει από εξουσιοδοτημένο, από την Rockford Fosgate, τμήμα τεχνικής εξυπηρέτησης.
4. Προϊόντα των οποίων ο αριθμός σειράς έχει αφαιρεθεί, σβηστεί, ξυθεί ή έχει ξεθωριάσει, σε σημείο να μην διαβάζεται.
5. Συνεπαγόμενες σε άλλα προϊόντα ή εγκαταστάσεις ζημιές.
6. Κάθε προϊόν που έχει αγοραστεί εκτός ελληνικής επικράτειας.
7. Κάθε προϊόν που δεν έχει αγοραστεί από ένα εξουσιοδοτημένο από τον εισαγωγέα κατάστημα.

Περιορισμοί της εγγύησης

Όλες οι εγγυήσεις που παρέχονται στο παρόν ακυρώνονται και δεν ισχύουν αν το προϊόν δεν έχει εγκατασταθεί σωστά ή έχει τροποποιηθεί με οποιονδήποτε τρόπο. Επίσης οι εγγυήσεις δεν ισχύουν αν οι συνδεδεμένες συσκευές δεν έχουν χρησιμοποιηθεί σε κανονικές συνθήκες λειτουργίας και δεν έχουν τηρηθεί οι οδηγίες που αναφέρονται στα προειδοποιητικά σήματα που τυχόν φέρουν συγκεκριμένες συσκευές.
Δεν υπάρχουν εγγυήσεις, άμεσες ή έμμεσες, που εκτείνονται πέραν των όρων που αναφέρονται στη παρούσα σελίδες, συμπεριλαμβανομένων: της έμμεσης εγγύησης εμπορευσιμότητας και καταλληλότητας για συγκεκριμένο σκοπό. Σε καμία περίπτωση η Rockford Fosgate δεν ευθύνεται για συνεπαγόμενες ή έμμεσες απώλειες συμπεριλαμβανομένων, απώλεια εργασιών, απώλεια κερδών, απώλεια υπηρεσιών, απώλεια λογισμικού, απώλεια μουσικού μέσου αποθήκευσης, απώλεια πληροφοριών, ή οποιαδήποτε άλλη ζημιά σε περιουσιακό στοιχείο που μπορεί να προέκυψε από την αγορά και χρήση ενός προϊόντος της Rockford Fosgate.

Για κάθε επιπλέον πληροφορία ή διευκρίνιση επικοινωνήστε με τον Εισαγωγέα της Rockford Fosgate :

Teleimpex A.E,
Κουμουνδούρου 30 / ΑΛΙΜΟΣ
Τηλ : 210 99 30 412