ΟΔΗΓΙΕΣ ΧΡΗΣΗΣ
ΕΠΙΛΟΓΕΑΣ ΣΗΜΑΤΩΝ AUDIO & VIDEO

2263

ΠΡΟΣΟΧΗ ΓΙΑ ΝΑ ΑΠΟΦΥΓΕΤΕ ΤΟΝ ΚΙΝΔΥΝΟ ΗΛΕΚΤΡΟΠΛΗΞΙΑΣ ΜΗΝ ΑΝΟΙΓΕΤΕ ΤΟ ΚΑΠΑΚΙ ΤΗΣ ΣΥΣΚΕΥΗΣ. ΣΤΟ ΕΣΩΤΕΡΙΚΟ ΤΗΣ ΔΕΝ ΥΠΑΡΧΟΥΝ ΕΞΑΡΤΗΜΑΤΑ ΠΟΥ ΜΠΟΡΕΙ ΝΑ ΕΠΙΣΚΕΥΑΣΤΟΥΝ Η ΣΥΝΤΗΡΗΘΟΥΝ ΑΠΟ ΕΣΑΣ. ΣΕ ΠΕΡΙΠΤΩΣΗ ΒΛΑΒΗΣ ΑΠΕΥΘΥΝΘΕΙΤΕ ΣΕ ΕΝΑΝ ΕΙΔΙΚΕΥΜΕΝΟ ΤΕΧΝΙΚΟ.

Το τρίγωνο με το τεθλασμένο βέλος σημαίνει την ύπαρξη, στο εσωτερικό της συσκευής σημείων με υψηλή τάση, των οποίων η μόνωση δεν είναι δυνατή και μπορούν να προκαλέσουν ηλεκτροπληξία.

Το τρίγωνο με το θαυμαστικό εφιστά την προσοχή του χρήστη σχετικά με την ύπαρξη σημαντικών οδηγιών χρήσης και συντήρησης, στις οποίες θα πρέπει να ανατρέξει.

Σύντομη περιγραφή

Η συσκευή 2263 χρησιμεύει σαν ένας επιλογέας σημάτων A/V. Σε αυτή τη συσκευή μπορείτε να συνδέσετε πολλές πηγές σήματος και να επιλέγετε το σήμα που θέλετε τελικά να δείτε στη τηλεόραση σας.
Όταν έχετε ολοκληρώσει τις συνδέσεις μπορείτε να χρησιμοποιείτε τα κουμπιά που υπάρχουν στη πρόσοψη της συσκευής (ή αντίστοιχα στο τηλεχειριστήριο) προκειμένου να επιλέγετε τη πηγή, το σήμα της οποίας, θα βλέπετε στη συνδεδεμένη τηλεόραση.

ΕΝΔΕΙΞΕΙΣ ΛΕΙΤΟΥΡΓΙΑΣ

Το ενδεικτικό με την επισήμανση STANDBY ανάβει όταν η συσκευή τροφοδοτείται με τάση. Το ενδεικτικό δεν ανάβει όταν έχετε πιέσει το κουμπί με την επισήμανση POWER (στο τηλεχειριστήριο ή στη συσκευή).

• Όταν το ενδεικτικό με την επισήμανση A/V (κουμπί AV/RF) είναι πράσινο μπορείτε να επιλέγετε τη πηγή το σήμα της οποίας θα δρομολογηθεί στην έξοδο RF OUT. Όταν το ενδεικτικό με την επισήμανση A/V είναι κόκκινο μπορείτε να επιλέγετε τη πηγή το σήμα της οποίας θα δρομολογηθεί στην έξοδο AV OUT.

• Όταν το ενδεικτικό ενός από τα κουμπιά SAT / DVD / CATV / VCR είναι πράσινο το πρόγραμμα της συγκεκριμένης εισόδου δρομολογείται προς την έξοδο RF OUT.
• Όταν το ενδεικτικό ενός από τα κουμπιά SAT / DVD / CATV / VCR είναι κόκκινο το πρόγραμμα της συγκεκριμένης εισόδου δρομολογείται προς την έξοδο AV OUT.
• Όταν το ενδεικτικό ενός από τα κουμπιά SAT / DVD / CATV / VCR είναι κίτρινο το πρόγραμμα της συγκεκριμένης εισόδου δρομολογείται και προς τις δύο εξόδους (AV OUT & RF OUT).
• Όταν το ενδεικτικό ενός από τα κουμπιά SAT / DVD / CATV / VCR δεν ανάβει το σήμα αυτής της εισόδου δεν δρομολογείται προς κάποια έξοδο της συσκευής.

Τα κυκλώματα της συσκευής ελαχιστοποιούν την απώλεια ποιότητας του σήματος και διατηρούν τη χρωματική ισορροπία της εικόνας.

ΠΕΡΙΓΡΑΦΗ ΛΕΙΤΟΥΡΓΙΚΩΝ ΚΟΥΜΠΙΩΝ ΤΗΣ ΣΥΣΚΕΥΗΣ ΚΑΙ ΤΟΥ ΤΗΛΕΧΕΙΡΙΣΤΗΡΙΟΥ

1. Ενδεικτικό Standby
2. Δέκτης υπερύθρων εντολών
3. Κουμπιά επιλογής εισόδου
4. Κουμπί επιλογής εξόδου AV/RF
5. Διακόπτης ενεργοποίησης συσκευής (POWER)

Παρακαλούμε ακολουθήστε τις οδηγίες του κατασκευαστή των συσκευών που συνδέετε με τη συσκευή σειράς 2263 προκειμένου να τις συνδέσετε σωστά.

Σημείωση: Η ονομασία των εισόδων είναι ενδεικτική. Σε αυτές μπορεί να συνδεθεί οποιαδήποτε συσκευή έχει έξοδο σήματος βίντεο τύπου composite και σήμα ήχου στάθμης γραμμής (Line).
Προσοχή: Λανθασμένη σύνδεση των περιφερικών συσκευών στις εισόδους του επιλογέα 2263 μπορεί να προκαλέσει καταστροφή του και να ακυρώσει την εγγύηση του.

ΔΙΑΓΡΑΜΜΑΤΑ ΣΥΝΔΕΣΕΩΝ

Συνδέστε σύμφωνα με τα διαγράμματα που ακολουθούν τις εξόδους ήχου της κάθε συσκευής στις αντίστοιχες εισόδους της συσκευής 2263. Συνήθως το καλώδιο με ακροδέκτες κόκκινου χρώματος αντιστοιχεί στο δεξί κανάλι ήχου (R) και το καλώδιο με ακροδέκτες λευκού χρώματος αντιστοιχεί στο αριστερό κανάλι ήχου (L).
Αν η συσκευή σας διαθέτει μονοφωνική έξοδο ήχου τότε πρέπει να την συνδέσετε στην αριστερή είσοδο (L) της συσκευής 2263.
Το καλώδιο με ακροδέκτες κίτρινου χρώματος χρησιμοποιείται για την σύνδεση του σήματος βίντεο (Video).

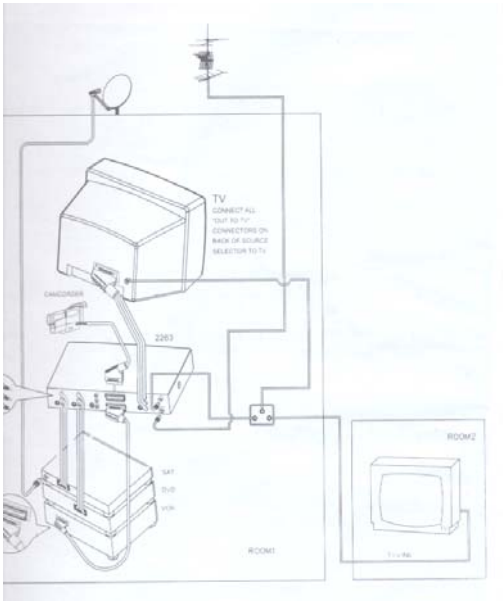

Σύνδεση συσκευών σε επιλογέα 2263 με εισόδους SCART

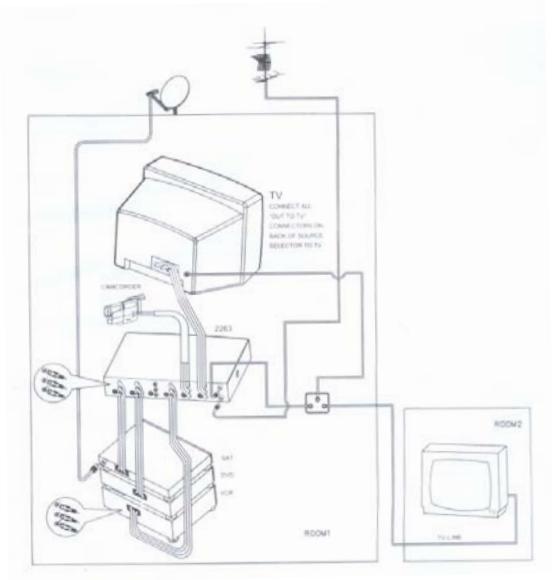

Σύνδεση συσκευών σε επιλογέα 2263 με εισόδους και εξόδους RCA

Προσοχή: Δώστε ιδιαίτερη προσοχή ώστε οι έξοδοι των πηγών (DVD, VCR, SAT) να συνδέονται με αντίστοιχες εισόδους της συσκευής σειράς 2263.

ΠΡΙΝ ΞΕΚΙΝΗΣΕΤΕ
Πριν ξεκινήσετε τη λειτουργία της συσκευής ελέγξετε τα ακόλουθα
Κάθε συσκευή που είναι συνδεδεμένη στον επιλογέα 2263 πρέπει να είναι ενεργοποιημένη.
Κάθε συσκευή που είναι συνδεδεμένη στον επιλογέα 2263 πρέπει να αναπαράγει ένα σήμα ήχου και εικόνας (π.χ το συνδεδεμένο DVD πρέπει να αναπαράγει ένα δίσκο).
Βεβαιωθείτε πως οι συνδέσεις με τη τηλεόρασης έχουν γίνει σύμφωνα με το παραπάνω διάγραμμα.

ΠΩΣ ΝΑ ΡΥΘΜΙΣΕΤΕ ΤΗΝ ΕΞΟΔΟ RF OUT
Για να ρυθμίσετε την έξοδο RF OUT της συσκευής πρέπει να επιλέξετε ένα κανάλι στο οποίο δεν υπάρχει σήμα στην περιοχή σας και στη συνέχεια να ρυθμίσετε τον επιλογέα 2263 ώστε να εκπέμπει σε αυτό το κανάλι. Η επιλογή του καναλιού γίνεται μέσω των 7 διακοπτών DIP SWITCH που υπάρχουν πίσω από το συρόμενο κάλυμμα.

Στο Σχήμα 3 και στους πίνακες στο τέλος των οδηγιών φαίνονται οι θέσεις των διακοπτών για κάθε επιθυμητό κανάλι.

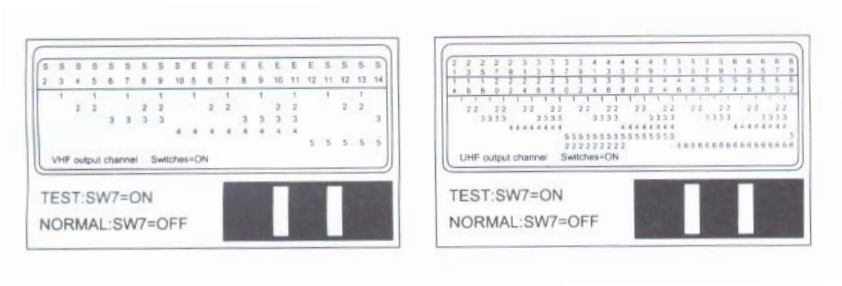

ΣΧΗΜΑ 3

Σημείωση: Ο αριθμός των διακοπτών που αναφέρονται κάτω από κάθε κανάλι είναι σε θέση ON.
Όταν ο διακόπτης 7 είναι σε θέση ON η συσκευή εκπέμπει δοκιμαστικό σήμα με μπάρες.

Συνδέστε το καλώδιο της κεραίας της εγκατάστασης σας στην είσοδο RF IN του επιλογέα 2263

Συνδέστε την έξοδο RF OUT του επιλογέα 2263 σε ένα διακλαδωτή σήματος κεραίας 1 σε 2. (Αν χρησιμοποιείτε μόνο μια τηλεόραση συνδέστε την έξοδο της συσκευής με την είσοδο κεραίας της τηλεόρασης σας).

Ενεργοποιήστε τη δοκιμαστική λειτουργία του επιλογέα 2263 θέτοντας το διακόπτη SW7 σε θέση ON. Ενεργοποιήστε τη λειτουργία αυτόματου ή χειροκινήτου συντονισμού της τηλεόρασης σας. Σε ένα κανάλι θα δείτε τις μπάρες που εκπέμπει σε δοκιμαστική λειτουργία ο επιλογέας 2263. Αποθηκεύστε αυτό το κανάλι στη μνήμη της τηλεόρασης και απενεργοποιήστε τη δοκιμαστική λειτουργία του επιλογέα 2263 θέτοντας το διακόπτη SW7 σε θέση OFF.

ΧΕΙΡΟΚΙΝΗΤΗ ΛΕΙΤΟΥΡΓΙΑ ΕΠΙΛΟΓΕΑ 2263

Τροφοδοτείστε τη συσκευή και πιέστε το διακόπτη POWER. Ένα από τα ενδεικτικά επιλογής εισόδου θα είναι αναμμένο.
Αν το ενδεικτικό έχει πράσινο χρώμα το σήμα από την αυτή την είσοδο θα δρομολογείται στην έξοδο RF OUT του επιλογέα και θα εμφανίζεται στη τηλεόραση σας, αν επιλέξετε στη τηλεόραση το κανάλι που έχετε προγραμματίσει (μέσω των διακοπτών DIP SWITCH να εκπέμπει ο επιλογέας).
Αν θέλετε να δείτε το ίδιο σήμα μέσω της εξόδου AV OUT της συσκευής πιέστε μια ακόμα φορά το κουμπί AV/RF ώστε το ενδεικτικό να έχει κόκκινο χρώμα. Σε αυτή τη περίπτωση πρέπει να έχετε επιλέξει την είσοδο AV IN της τηλεόρασης.
Με αντίστοιχο τρόπο μπορείτε να επιλέξετε μια είσοδο μέσω του τηλεχειριστηρίου της συσκευής.

ΣΥΝΤΟΜΟΣ ΟΔΗΓΟΣ ΕΠΙΛΥΣΗΣ ΠΡΟΒΛΗΜΑΤΩΝ

Κανένα ενδεικτικό της συσκευής δεν είναι αναμμένο.	Βεβαιωθείτε πως ο ακροδέκτης τροφοδοσίας της συσκευής και ο αντάπτορας τροφοδοσίας είναι σωστά συνδεδεμένοι
Δεν ακούγεται ήχος	• Συνδέστε τα καλώδια ήχου άμεσα στην είσοδο AV IN της τηλεόρασης για να βεβαιωθείτε πως λειτουργεί σωστά η πηγή του σήματος. • Ανατρέξτε στην επόμενη παράγραφο
Δεν εμφανίζεται εικόνα	• Βεβαιωθείτε πως όλες οι συνδέσεις βίντεο έχουν γίνει σωστά. • Βεβαιωθείτε πως λειτουργούν οι πηγές σήματος. • Ελέγξετε αν έχετε επιλέξει την είσοδο στην οποία είναι συνδεδεμένη η συσκευή που λειτουργεί εκείνη τη στιγμή.
Δεν υπάρχει σήμα στην έξοδο AV της συσκευής	• Βεβαιωθείτε πως όλες οι συνδέσεις ήχου και βίντεο έχουν γίνει σωστά. • Βεβαιωθείτε πως έχετε επιλέξει την είσοδο AV στη τηλεόραση σας. • Βεβαιωθείτε πως το ενδεικτικό της εισόδου που έχετε επιλέξει φωτοβολεί σε κόκκινο χρώμα.
Δεν υπάρχει σήμα στην έξοδο RF της συσκευής	• Βεβαιωθείτε πως το καλώδιο RF έχει συνδεθεί σωστά μεταξύ συσκευής και εισόδου RF της τηλεόρασης. • Βεβαιωθείτε πως έχετε επιλέξει στη τηλεόραση το κανάλι στο οποίο έχετε ρυθμίσει να εκπέμπει η έξοδος του επιλογέα 2263.
Η εικόνα από την έξοδο RF OUT είναι θολή ή έχει παράσιτα	Αλλάξτε το κανάλι εκπομπής της εξόδου του επιλογέα 2263 και ρυθμίστε τη τηλεόραση σας αντίστοιχα.
Το τηλεχειριστήριο δεν λειτουργεί σωστά	• Οι μπαταρίες μπορεί να έχουν εξαντληθεί . Αντικαταστήστε τις μπαταρίες. • Το τηλεχειριστήριο βρίσκετε πολύ μακριά από τη συσκευή. Πλησιάστε το τηλεχειριστήριο στη συσκευή. • Βεβαιωθείτε πως δεν υπάρχει κάποιο εμπόδιο μεταξύ συσκευής και τηλεχειριστηρίου.

Πίνακας θέσης διακοπτών DIP SWITCH και καναλιού εκπομπής

2263GP 、2263GF、2263IP CH. Control PAL									
CH.	8PIN switch status / CH. Frequency	ON= "1" ,OFF="0"							
		8	7	6	5	4	3	2	1
21	471.25		×	0	0	0	0	0	0
22	479.25		×	0	0	0	0	0	1
23	487.25		×	0	0	0	0	1	0
24	495.25		×	0	0	0	0	1	1
25	503.25		×	0	0	0	1	0	0
26	511.25		×	0	0	0	1	0	1
27	519.25		×	0	0	0	1	1	0
28	527.25		×	0	0	0	1	1	1
29	535.25		×	0	0	1	0	0	0
30	543.25		×	0	0	1	0	0	1
31	551.25		×	0	0	1	0	1	0
32	559.25		×	0	0	1	0	1	1
33	567.25		×	0	0	1	1	0	0
34	575.25		×	0	0	1	1	0	1
35	583.25		×	0	0	1	1	1	0
36	591.25		×	0	0	1	1	1	1
37	599.25		×	0	1	0	0	0	0
38	607.25		×	0	1	0	0	0	1
39	615.25		×	0	1	0	0	1	0
40	623.25		×	0	1	0	0	1	1
41	631.25		×	0	1	0	1	0	0
42	639.25		×	0	1	0	1	0	1
43	647.25		×	0	1	0	1	1	0
44	655.25		×	0	1	0	1	1	1

CH.	8PIN switch status / CH. Frequency	ON= "1" ,OFF="0"							
		8	7	6	5	4	3	2	1
45	663.25		×	0	1	1	0	0	0
46	671.25		×	0	1	1	0	0	1
47	679.25		×	0	1	1	0	1	0
48	687.25		×	0	1	1	0	1	1
49	695.25		×	0	1	1	1	0	0
50	703.25		×	0	1	1	1	0	1
51	711.25		×	0	1	1	1	1	0
52	719.25		×	0	1	1	1	1	1
53	727.25		×	1	0	0	0	0	0
54	735.25		×	1	0	0	0	0	1
55	743.25		×	1	0	0	0	1	0
56	751.25		×	1	0	0	0	1	1
57	759.25		×	1	0	0	1	0	0
58	767.25		×	1	0	0	1	0	1
59	775.25		×	1	0	0	1	1	0
60	783.25		×	1	0	0	1	1	1
61	791.25		×	1	0	1	0	0	0
62	799.25		×	1	0	1	0	0	1
63	807.25		×	1	0	1	0	1	0
64	815.25		×	1	0	1	0	1	1
65	823.25		×	1	0	1	1	0	0
66	831.25		×	1	0	1	1	0	1
67	839.25		×	1	0	1	1	1	0
68	847.25		×	1	0	1	1	1	1
69	855.25		×	1	1	0	0	0	0

NOTE: "×" 0=Video in; 1=Test