ΣΥΣΚΕΥΗ ΜΕ ΦΩΤΟΒΟΛΤΑΪΚΗ ΚΥΨΕΛΗ ΜΕΤΑΤΡΟΠΕΑ DC σε AC ΚΑΙ ΤΡΟΦΟΔΟΤΙΚΟ UPS

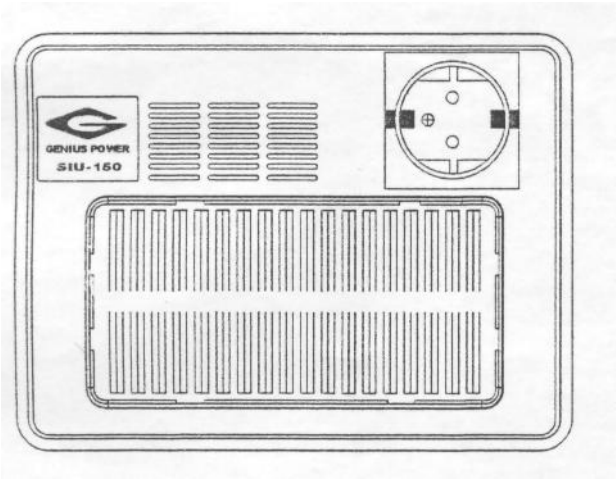

SIU 150

ΟΔΗΓΙΕΣ ΧΡΗΣΗΣ

ΣΗΜΑΝΤΙΚΕΣ ΠΡΟΕΙΔΟΠΟΙΗΣΕΙΣ

Παρακαλούμε διαβάστε προσεκτικά τις οδηγίες που ακολουθούν προκειμένου να αποφύγετε τραυματισμούς (δικό σας ή κάποιου άλλου ατόμου) και την καταστροφή της συσκευής.

Το τρίγωνο με το θαυμαστικό σας υποδεικνύει σημαντικές, για την ασφάλεια σας, οδηγίες.

Παρακαλούμε κλείστε αμέσως το διακόπτη της συσκευής αν εμφανιστεί κάποια δυσλειτουργία.
Αν παρατηρήσετε καπνό ή κάποια περίεργη μυρωδιά να βγαίνει από τη συσκευή αποσυνδέστε αμέσως το καλώδιο και σβήστε το διακόπτη τροφοδοσίας. Αν η συσκευή εξακολουθήσει να λειτουργεί κινδυνεύετε από τραυματισμό ενώ μπορεί να προκληθεί πυρκαγιά.

Ποτέ μην αποσυναρμολογείτε τη συσκευή.
Στο εσωτερικό της συσκευής δεν υπάρχουν σημεία που μπορεί να συντηρηθούν από εσάς. Αν ανοίξετε τη συσκευή μπορεί να εκτεθείτε σε επικίνδυνα υψηλή τάση. Η επισκευή της συσκευής μπορεί να γίνει μόνο από εξειδικευμένο τεχνικό.

Ποτέ μην χρησιμοποιείτε αυτή τη συσκευή σε περιβάλλον με εύφλεκτα υλικά.

Κρατήστε τη συσκευή σε σημείο που δεν μπορεί να την χειριστούν παιδιά.

Ποτέ μην εκθέτετε τη συσκευή σε περιβάλλον με αυξημένη υγρασία και ποτέ μην την εκθέτετε άμεσα σε νερό. Υπάρχει κίνδυνος πυρκαγιάς.

Ποτέ μην πιάνετε με υγρά χέρια τη συσκευή υπάρχει σοβαρός κίνδυνος ηλεκτροπληξίας.

Ποτέ μην τσακίζετε ή τραβάτε το καλώδιο της συσκευής. Αν μη μόνωση του καλωδίου καταστραφεί σταματήσετε αμέσως να χρησιμοποιείτε τη συσκευή.

Σύντομη γνωριμία με το SIU 150

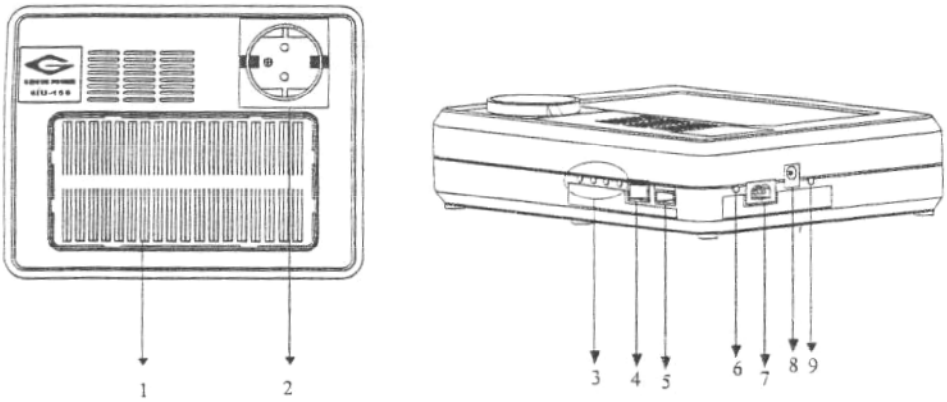

1. Φωτοβολταϊκό στοιχείο
2. Έξοδος τάσης AC (πρίζα)
3. Ένδειξη κατάστασης της μπαταρίας
4. Διακόπτης κυκλώματος μετατροπής τάσης
5. Ακροδέκτης USB
6. Ένδειξη κατάστασης κυκλώματος μετατροπής τάσης
7. Ακροδέκτης για σύνδεση εξωτερικής μπαταρίας
8. Είσοδος τάσης AC (από το ηλεκτρικό δίκτυο)
9. Ενδεικτικό φόρτισης

1. Φωτοβολταϊκό στοιχείο
Το φωτοβολταϊκό στοιχείο μετατρέπει την ηλιακή ακτινοβολία σε τάση DC η οποία φορτίζει τη μπαταρία της συσκευής.

2. Έξοδος τάσης AC (πρίζα)
Σε αυτή τη πρίζα παρέχεται τάση όμοια με αυτή της οικιακής ηλεκτρικής εγκατάστασης. Το SIU 150 μπορεί να τροφοδοτεί μια ηλεκτρική συσκευή με ενέργεια αρκεί η κατανάλωση της να μην ξεπερνά τα 150Watts.
Περιορισμοί κατά τη χρήση της συσκευής:
Η συσκευή δεν είναι κατάλληλη για τη τροφοδοσία ιατρικών συσκευών και γενικότερα συσκευών, από τη λειτουργία των οποίων μπορεί να εξαρτάται η ανθρώπινη ζωή.
Αν πρόκειται να τροφοδοτηθεί ένας κινητήρας από το SIU 150 ο κινητήρας δεν μπορεί να έχει ισχύ μεγαλύτερη από 150W * 0,17 = 25Watts.

3. Ένδειξη κατάστασης της μπαταρίας
Όταν η εσωτερική μπαταρία έχει εκφορτιστεί το ενδεικτικό led θα φωτοβολεί κόκκινο.
Τα πράσινα led δείχνουν την στάθμη φόρτισης της μπαταρίας :
1 αναμμένο : η μπαταρία έχει το 50% της μέγιστης ενέργειας της.
2 αναμμένα: η μπαταρία έχει το 75% της μέγιστης ενέργειας της.
3 αναμμένα: η μπαταρία έχει το 100% της μέγιστης ενέργειας της.

(**Σημείωση:** Η λειτουργία ένδειξης της φόρτισης της μπαταρίας δεν είναι διαθέσιμη όταν ο διακόπτης τροφοδοσίας της συσκευής είναι σε θέση ON)

4. Διακόπτης κυκλώματος μετατροπής τάσης
Μέσω του διακόπτη ελέγχετε την λειτουργία του εσωτερικού κυκλώματος μετατροπής από DC σε AC του SIU 150.

5. Ακροδέκτης USB
Μέσω αυτού του ακροδέκτη μπορείτε να τροφοδοτήσετε μια συσκευή που έχει αντίστοιχες απαιτήσεις τροφοδοσίας(Τάση 5VDC μέγιστο ρεύμα 0.5A). Αυτός ο ακροδέκτης δεν προσφέρει λειτουργίες μεταφοράς δεδομένων ή δυνατότητα επικοινωνίας με υπολογιστή.

6. Ένδειξη κατάστασης κυκλώματος μετατροπής τάσης
Αυτό το ενδεικτικό απεικονίζει τη λειτουργική κατάσταση του μετατροπέα τάσης καθώς και την κατάσταση της θύρας USB.
Όταν το ενδεικτικό είναι πράσινο σημαίνει πως ο μετατροπέας λειτουργεί κανονικά και πως υπάρχει τάση στην έξοδο USB.

Όταν ο διακόπτης λειτουργίας της συσκευής είναι σε θέση ON, αλλά το ενδεικτικό δεν ανάβει αυτό σημαίνει πως υπάρχει κάποιο πρόβλημα στη λειτουργία του κυκλώματος.

Όταν ο διακόπτης λειτουργίας της συσκευής είναι σε θέση OFF το ενδεικτικό είναι σβηστό και δεν υπάρχει τάση στην έξοδο USB.

7. Ακροδέκτης για σύνδεση εξωτερικής μπαταρίας
Όταν η εσωτερική μπαταρία έχει εκφορτιστεί μπορείτε να συνδέστε μια εξωτερική μπαταρία για να αυξήσετε το χρόνο ωφέλιμης λειτουργίας της συσκευής.
Μέσω του ίδιου ακροδέκτη μπορείτε να φορτίσετε την εσωτερική μπαταρία χρησιμοποιώντας τη μπαταρία του αυτοκινήτου σας (χρησιμοποιώντας ένα αντάπτορα ώστε να παίρνετε τάση από τον αναπτήρα του αυτοκινήτου).

8. Είσοδος τάσης AC (από το ηλεκτρικό δίκτυο)
Όταν η ενσωματωμένη στη συσκευή μπαταρία έχει εκφορτιστεί χρησιμοποιήστε το εξωτερικό αντάπτορα - τροφοδοτικό (πωλείται χωριστά) προκειμένου να την φορτίσετε.

9. Ενδεικτικό φόρτισης
Το ενδεικτικό φόρτιση θα φωτοβολεί σε κόκκινο χρώμα όταν η συσκευή είναι σε κατάσταση φόρτισης παίρνοντας ενέργεια είτε από το φωτοβολταϊκό στοιχείο είτε από τον εξωτερικό αντάπτορα τροφοδοσίας.

Οδηγίες λειτουργίας

Όταν δεν χρησιμοποιείτε εξωτερική μπαταρία:
Βάλτε το διακόπτη POWER του SIU 150 σε θέση ON και βεβαιωθείτε πως το πράσινο ενδεικτικό led είναι αναμμένο.
Συνδέστε το φις της συσκευής που θέλετε να τροφοδοτήσετε στη πρίζα του SIU 150.
Ενεργοποιήστε τη συσκευή.

Για να χρησιμοποιήσετε το SIU 150 με μια εξωτερική μπαταρία:
1. Ξεκινήστε το αυτοκίνητο (η λειτουργία είναι δυνατή και χωρίς να ξεκινήσετε το αυτοκίνητο αλλά μόλις ακούσετε το προειδοποιητικό ήχο του βομβητή θα πρέπει να ξεκινήσετε αμέσως το αυτοκίνητο. Σε διαφορετική περίπτωση η μπαταρία θα εκφορτιστεί εντελώς και δεν θα έχει αρκετή ενέργεια ώστε να ξεκινήσει τον κινητήρα).
2. Συνδέστε το θηλυκό ακροδέκτη του βύσματος (τον μικρότερο σε μέγεθος) στην εξωτερική υποδοχή μπαταρίας του SIU 150 και βάλτε το άλλο άκρο του καλωδίου (με τον ακροδέκτη που μοιάζει με πούρο) στην υποδοχή του αναπτήρα του αυτοκινήτου.
3. Βάλτε το διακόπτη POWER του SIU 150 σε θέση ON και βεβαιωθείτε πως το πράσινο ενδεικτικό led είναι αναμμένο.
4. Συνδέστε το φις της συσκευής που θέλετε να τροφοδοτήσετε στη πρίζα του SIU 150.
5. Ενεργοποιήστε τη συσκευή.

Πώς να χρησιμοποιήσετε την έξοδο USB:
1. Βάλτε το διακόπτη POWER του SIU 150 σε θέση ON και βεβαιωθείτε πως το πράσινο ενδεικτικό led είναι αναμμένο.
2. Συνδέστε τον ακροδέκτη της συσκευής - μέσω του ακροδέκτη USB – χρησιμοποιώντας το κατάλληλο καλώδιο με την έξοδο USB του SIU 150.

Φόρτιση του SIU 150
Φόρτιση από το φωτοβολταϊκό στοιχείο:
1. Στρέψτε το φωτοβολταϊκό στοιχείο προς τον ήλιο προκειμένου να ξεκινήσει η φόρτιση της μπαταρίας του SIU 150.
Φόρτιση μέσω εξωτερικού αντάπτορα τροφοδοσίας (πωλείται χωριστά):
2. Συνδέστε τον αντάπτορα τροφοδοσίας με το SIU 150 και μια πρίζα του ηλεκτρικού δικτύου. Το ενδεικτικό κόκκινο led θα ανάψει και θα ξεκινήσει η τροφοδοσία της συσκευής.
3. Χρόνος φόρτισης: Χρησιμοποιώντας έναν αντάπτορα-τροφοδοτικό με ικανότητα παροχής ρεύματος 1A απαιτείται χρόνος φόρτισης 3 ωρών (χωρίς το SIU 150 να τροφοδοτεί κάποια άλλη συσκευή ταυτόχρονα).
4. Όταν φορτίζετε το SIU 150 μέσω εξωτερικού αντάπτορα τροφοδοτικού πρέπει να έχετε το διακόπτη λειτουργίας του σε θέση OFF.
Ο εσωτερικός δακτύλιος του ακροδέκτη σύνδεσης του αντάπτορα τροφοδοδοσίας με το SIU 150 έχει θετική (+) πολικότητα.

Φόρτιση του SIU 150 μέσω της μπαταρίας αυτοκινήτου:
1. Συνδέστε το θηλυκό ακροδέκτη του βύσματος (τον μικρότερο σε μέγεθος) στην εξωτερική υποδοχή μπαταρίας του SIU 150 και βάλτε το άλλο άκρο του καλωδίου (με τον ακροδέκτη που μοιάζει με πούρο) στην υποδοχή του αναπτήρα του αυτοκινήτου.
2. Ο χρόνος φόρτισης (χωρίς το SIU 150 να τροφοδοτεί κάποια άλλη συσκευή ταυτόχρονα) είναι 12 λεπτά.

Επίλυση πιθανών προβλημάτων
I. Το SIU 150 δεν μπορεί να τροφοδοτήσει την συνδεδεμένη συσκευή
Αποσυνδέστε τη συσκευή από τη πρίζα του SIU 150 και βεβαιωθείτε για τα ακόλουθα:
ΑΝ Το πράσινο ενδεικτικό led φωτοβολεί κανονικά:
1. Δεν επαρκεί η αποθηκευμένη ενέργεια στην εσωτερική μπαταρία (συνδέστε και την εξωτερική μπαταρία)
2. Η κατανάλωση της συσκευής που έχετε συνδέσει υπερβαίνει τα 150W.
ΑΝ το πράσινο ενδεικτικό δεν ανάβει:
1. Ελέγξετε αν το περίβλημα του SIU 150 έχει ζεσταθεί. Περιμένετε να κρυώσει και δοκιμάστε να λειτουργήσετε τη συσκευή εκ νέου.
2. Συνδέστε μια εξωτερική πηγή τροφοδοσίας. Αν η δυσλειτουργία παραμένει η συσκευή πρέπει να επισκευαστεί από εξουσιοδοτημένο τεχνικό.
II Δεν φορτίζει η εσωτερική μπαταρία του SIU 150
Το κόκκινο ενδεικτικό led ανάβει αλλά δεν αποθηκεύεται ενέργεια στη μπαταρία:
Αντικαταστήστε τη μπαταρία.
Οι προδιαγραφές του εξωτερικού τροφοδοτικού - αντάπτορα τροφοδοσίας δεν είναι σωστές (είτε δίνει λανθασμένη τάση είτε το ρεύμα είναι μικρότερο από 1A).
Το κόκκινο ενδεικτικό led δεν ανάβει
Αν ταυτόχρονα με τη φόρτιση προσπαθήσατε να τροφοδοτήσετε και μια συσκευή το εσωτερικό κύκλωμα προστασία του SIU 150 έχει καταστραφεί. Παρακαλούμε επιστρέψετε το προϊόν στο κατάστημα από όπου το αγοράσατε.

Τεχνικά χαρακτηριστικά

Φωτοβολταϊκό στοιχείο
Τύπος: Πολυκρυσταλικής σιλικόνης
Τάση λειτουργίας : DC 18V (Μέγιστη)
Ρεύμα: DC 60mA (Μέγιστο)
Εσωτερική μπαταρία
Τάση εξόδου: DC 12V
Ρεύμα εξόδου: 2.2A (Μέγιστο)
Έξοδος USB
Τάση εξόδου: DC 5V
Ρεύμα εξόδου: 0.5 A (Μέγιστο)
Χαρακτηριστικά κυκλώματος μετατροπής τάσης
Έξοδος: Τροποποιημένη Ημιτονοειδής
Μέγιστης ισχύς εξόδου 150Watts
Βαθμός απόδοσης >90%
Διαστάσεις: 200mm x 155mm x 55mms
Βάρος 1.6Kg