ΤΡΟΦΟΔΟΤΙΚΟ ΓΙΑ ΗΛΕΚΤΡΟΜΑΓΝΗΤΙΚΕΣ ΚΛΕΙΔΑΡΙΕΣ ή ΚΥΠΡΙΑ

AD-1312

ΠΡΟΣΟΧΗ

Το AD-1312 πρέπει να εγκαθίσταται από ειδικευμένο τεχνικό.

Σε περίπτωση λανθασμένων χειρισμών ή εγκατάστασης υπάρχει σοβαρός κίνδυνος ηλεκτροπληξίας ή πρόκλησης άλλων ζημιών.

Το τροφοδοτικό προορίζεται μόνο για χρήση σε εσωτερικούς χώρους.

ΣΥΝΤΟΜΗ ΠΕΡΙΓΡΑΦΗ

Το AD 1312 είναι ιδανικό για την τροφοδοσία ηλεκτρομαγνητικών κλειδαριών (και κυπριών) που είτε παραμένουν ξεκλείδωτα σε περίπτωση διακοπής τάσης (τύπου fail safe) είτε κλειδωμένα (τύπου fail secure) . Ιδιαίτερα στην περίπτωση που χρησιμοποιείται κλειδαριά που παραμένει κλειδωμένη σε περίπτωση διακοπής τάσης προτείνεται να εγκατασταθεί στο τροφοδοτικό μπαταρία εφεδρείας 12V / 1.2AH (δεν περιλαμβάνεται στην συσκευή).

ΑΚΡΟΔΕΚΤΕΣ ΚΑΙ ΣΥΝΔΕΣΕΙΣ

+- 13.7V: Σταθεροποιημένη έξοδος DC ιδανική για την τροφοδοσία συσκευών access control που δεν απαιτούν περισσότερα από 300mA για την τροφοδοσία τους. Δώστε ιδιαίτερη προσοχή στην πολικότητα κατά την σύνδεση του access control. Κατά την διάρκεια των συνδέσεων όλες οι συσκευές θα πρέπει να είναι εκτός τάσης.

Αν χρησιμοποιείται μπαταρία εφεδρείας και αυτή είναι πλήρως φορτισμένη αυτή η έξοδος μπορεί στιγμιαία να παράσχει μέγιστο ρεύμα 1.5A

+SAF: Παροχή 12V DC (με αναφορά το COM (-)) 1.5 A (3 A στιγμιαία) . Δίνει τάση σε κανονικές συνθήκες και διακόπτει την τάση όση ώρα ο χρονοδιακόπτης της συσκευής είναι ενεργοποιημένος (ο χρονοδιακόπτης της συσκευής ρυθμίζεται από 0.5 έως 20sec μέσω του ρυθμιστικού timer). Αυτή η έξοδος είναι ιδανική για την οδήγηση κλειδαριών που παραμένουν ανοικτές σε περίπτωση διακοπής τάσης.

+SEC: Παροχή 12V DC (με αναφορά το COM (-)) 1.5 A (3 A στιγμιαία) . Δίνει τάση μόνο όση ώρα ο χρονοδιακόπτης της συσκευής είναι ενεργοποιημένος (ο χρονοδιακόπτης της συσκευής ρυθμίζεται από 0.5 έως 20sec μέσω του ρυθμιστικού timer). Αυτή η έξοδος είναι ιδανική για την οδήγηση κλειδαριών που παραμένουν κλειδωμένες σε περίπτωση διακοπής τάσης. Αν χρησιμοποιείται τέτοιου είδους κλειδαριές προτείνεται να εγκαταστήσετε και μπαταρία εφεδρείας (12V/1.2AH).

EG: Σε αυτή την έξοδο και τονCOM συνδέεται διακόπτες τύπου NO (ανοικτή σε κατάσταση ηρεμίας) . Η πίεση αυτού του διακόπτη ενεργοποιεί τον χρονοδιακόπτη της συσκευής.

TIMER: Ρυθμίζεται το χρόνο ενεργοποίησης του διακόπτη (0.5 έως 20sec)

ΚΑΛΩΔΙΑ ΜΠΑΤΑΡΙΑΣ: Σε αυτά συνδέεται την μπαταρία εφεδρείας (12V/1.2AH) που μπορείτε να εγκαταστήσετε στην συσκευή. Προσοχή στην πολικότητα των καλωδίων, το κόκκινο καλώδιο συνδέεται στο + της μπαταρίας και το μαύρο καλώδιο στο – της μπαταρίας. Λανθασμένη σύνδεση μπορεί να προκαλέσει την καταστροφή του τροφοδοτικού και της μπαταρίας.

ΕΝΔΕΙΚΤΙΚΟ LED AC: Φωτοβολεί όταν υπάρχει τάση δικτύου.

ΣΥΝΔΕΣΕΙΣ ΚΑΛΩΔΙΩΝ

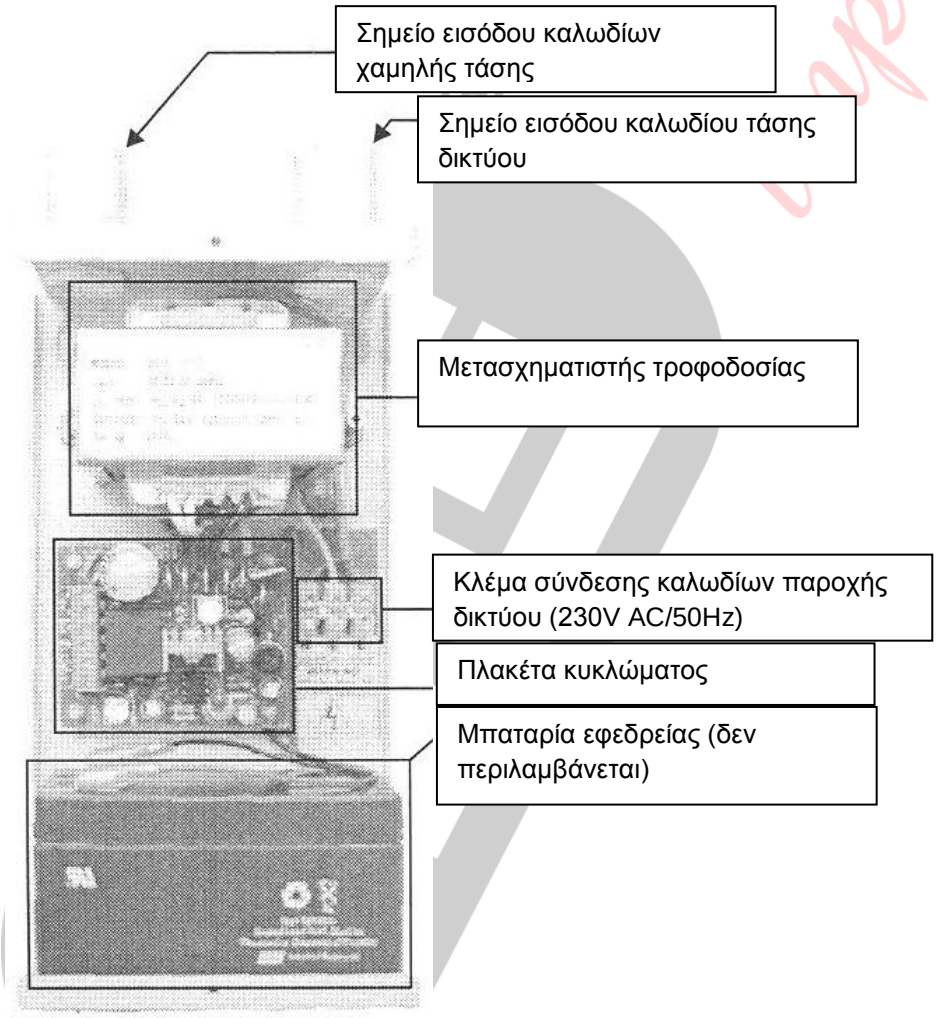

Η σύνδεση των καλωδίων παροχής ηλεκτρικού δικτύου πρέπει να γίνεται σύμφωνα με τις παρακάτω οδηγίες και διάγραμμα.

Προσοχή σε περίπτωση λανθασμένων χειρισμών ή συνδέσεων υπάρχει σοβαρός κίνδυνος ηλεκτροπληξίας.

Επεξήγηση συμβόλων

L: Φάση

⏚ **Γείωση**

N: Ουδέτερος

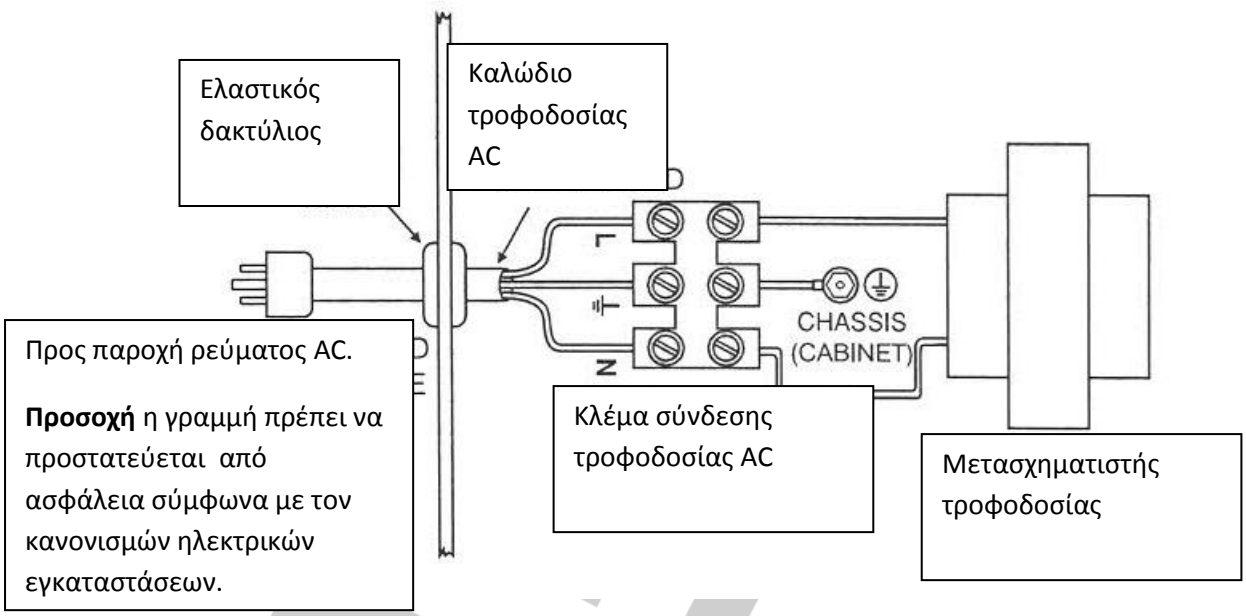

ΕΦΑΡΜΟΓΕΣ

ΑΥΤΟΝΟΜΗ ΛΕΙΤΟΥΡΓΙΑ AD 1312

Κλειδαριές που παραμένουν ανοικτές όταν διακόπτεται η τάση συνδέονται στον ακροδέκτη +SAF

Κλειδαριές που παραμένουν κλειδωμένες όταν διακόπτεται η τάση συνδέονται στον ακροδέκτη +SEC

Ρυθμίστε το χρόνο του χρονοδιακόπτη ώστε να ταιριάζει στην εφαρμογή σας

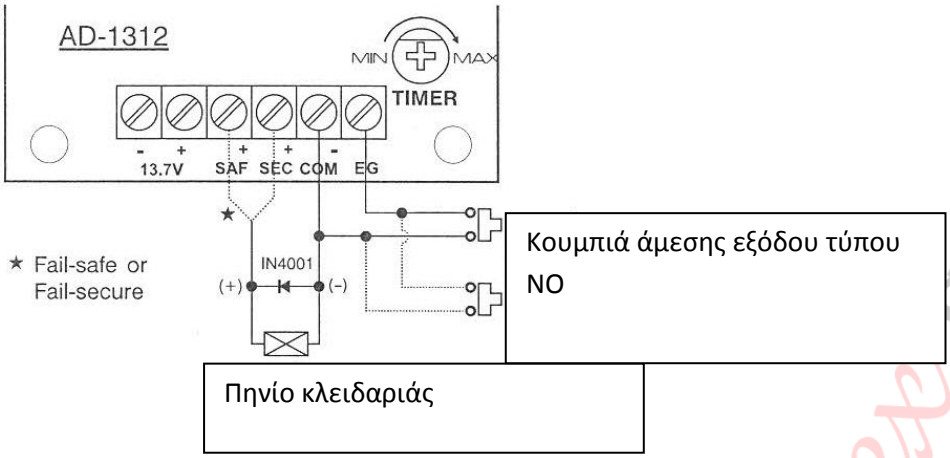

ΛΕΙΤΟΥΡΓΙΑ AD 1312 ΚΑΙ ACCESS CONTROL (χρησιμοποιώντας τους ακροδέκτες του AD 1312)

Κλειδαριές που παραμένουν ανοικτές όταν διακόπτεται η τάση συνδέονται στον ακροδέκτη +SAF

Κλειδαριές που παραμένουν κλειδωμένες όταν διακόπτεται η τάση συνδέονται στον ακροδέκτη +SEC

Ρυθμίστε το χρόνο του χρονοδιακόπτη ώστε να ταιριάζει στην εφαρμογή σας

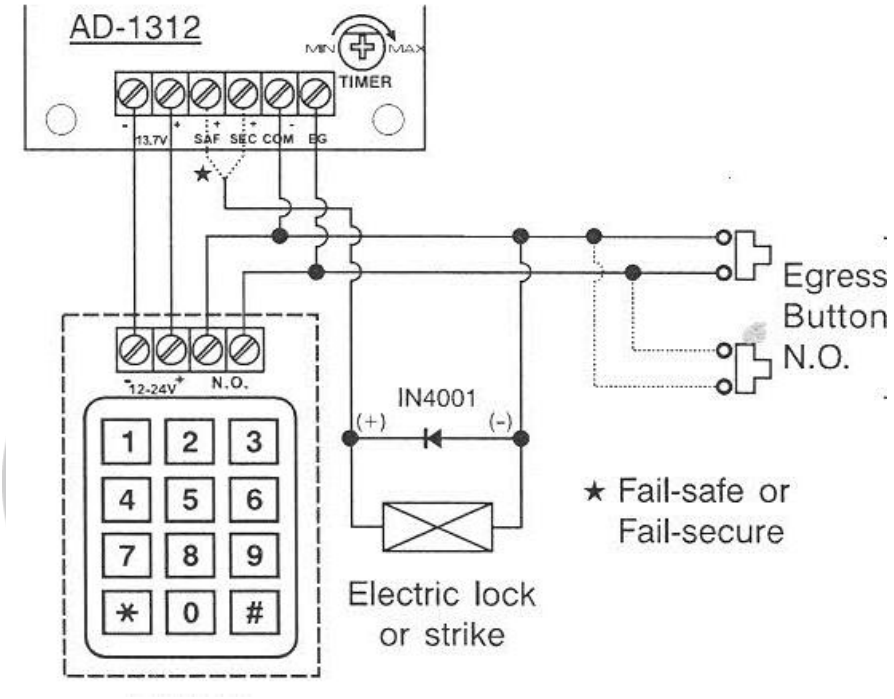

ΛΕΙΤΟΥΡΓΙΑ AD 1312 ΚΑΙ ACCESS CONTROL (χρησιμοποιώντας τους ακροδέκτες του Access Control)

Σε αυτή την περίπτωση το AD 1312 λειτουργεί μόνο σαν τροφοδοτικό για το πληκτρολόγιο πρόσβασης, και χρησιμοποιείτε την επαφή του πληκτρολογίου για να ελέγχεται την κλειδαριά.

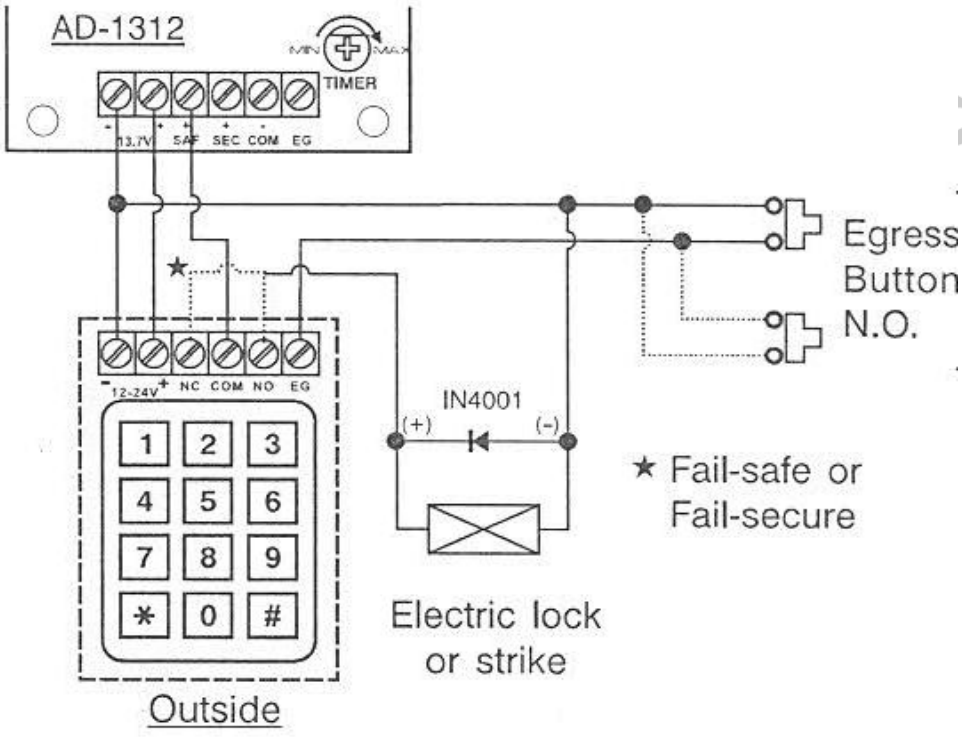

Δήλωση Συμμόρφωσης

Η συσκευή συμμορφώνεται πλήρως με την οδηγία χαμηλής τάσης (LVD) 2006/95/EC και φέρει την σήμανση CE

Για οποιαδήποτε επιπλέον πληροφορία σχετικά με την συσκευή μπορείτε να επικοινωνείτε με το τεχνικό τμήμα της εταιρίας Teleimpex A.E στο τηλέφωνο 210 55 84 180 ή στο mail service@tele.gr