Wi-Fi κάμερα XM-3620

ΟΔΗΓΙΕΣ ΕΓΚΑΤΑΣΤΑΣΗΣ ΚΑΙ ΛΕΙΤΟΥΡΓΙΑΣ

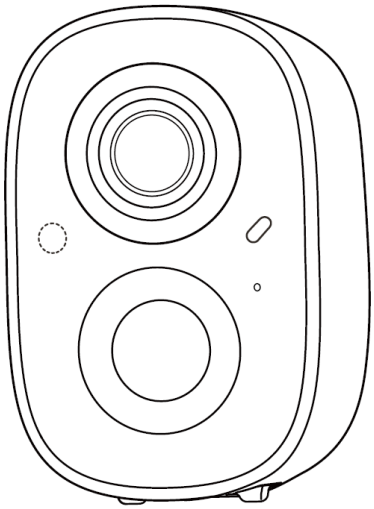

ΒΑΣΙΚΕΣ ΟΔΗΓΙΕΣ ΑΣΦΑΛΕΙΑΣ

- Η εγγύηση παύει να ισχύει αν η συσκευή χρησιμοποιηθεί με τρόπο ή σκοπό διαφορετικό από αυτόν που αναφέρεται στις οδηγίες χρήσης.
- Ο κατασκευαστής και ο εισαγωγέας του προϊόντος καμία ευθύνη δεν φέρουν για άμεσες ή έμμεσα επαγόμενες ζημιές που προέρχονται από λανθασμένη χρήση ή χρήση ανακόλουθη με όσα αναφέρονται στις οδηγίες χρήσης και προφύλαξης. Σε κάθε μια από τις παραπάνω περιπτώσεις η εγγύηση της συσκευής παύει να ισχύει.
- Απαγορεύεται οποιαδήποτε μετατροπή σε οποιοδήποτε εξάρτημα ή τμήμα της συσκευής. Οποιαδήποτε μετατροπή μπορεί να προκαλέσει σημαντικούς κινδύνους ενώ αναιρεί και την ισχύ του σήματος CE που φέρουν οι συσκευές.
- Οποιαδήποτε επισκευή του προϊόντος πρέπει να γίνεται μόνο από ειδικευμένους τεχνικούς.
- Οι κάμερες Wi-Fi της σειράς XM ΔΕΝ είναι παιχνίδια και πρέπει να κρατούνται μακριά από παιδιά. Περιέχουν μικρά εξαρτήματα που μπορεί να θέσουν σε κίνδυνο την υγεία του παιδιού αν τα καταπιεί ή τα βάλλει στο στόμα του.
- Οι κάμερες προορίζονται για χρήση ΜΟΝΟ σε εσωτερικούς χώρους στους οποίους δεν υπάρχει υγρασία.
- Ποτέ μην χρησιμοποιείτε τις κάμερες σε περιβάλλον όπου υπάρχει υψηλή συγκέντρωση σκόνης, υπάρχουν εύφλεκτα υλικά ή αέρια, ή χημικά διαλυτικά κλπ. Υπάρχει σοβαρός κίνδυνος έκρηξης ή πυρκαγιάς.
- Μην αφήνετε τα υλικά της συσκευασίας σε σημείο που μπορεί να έχουν πρόσβαση παιδιά, τα υλικά συσκευασίας μπορεί να αποδειχθούν επικίνδυνα για αυτά.
- Πάντα να χειρίζεστε τις κάμερες με προσοχή, μπορεί να καταστραφούν από κρούση ή τυχαία πτώση τους, ακόμα και από χαμηλό ύψος.

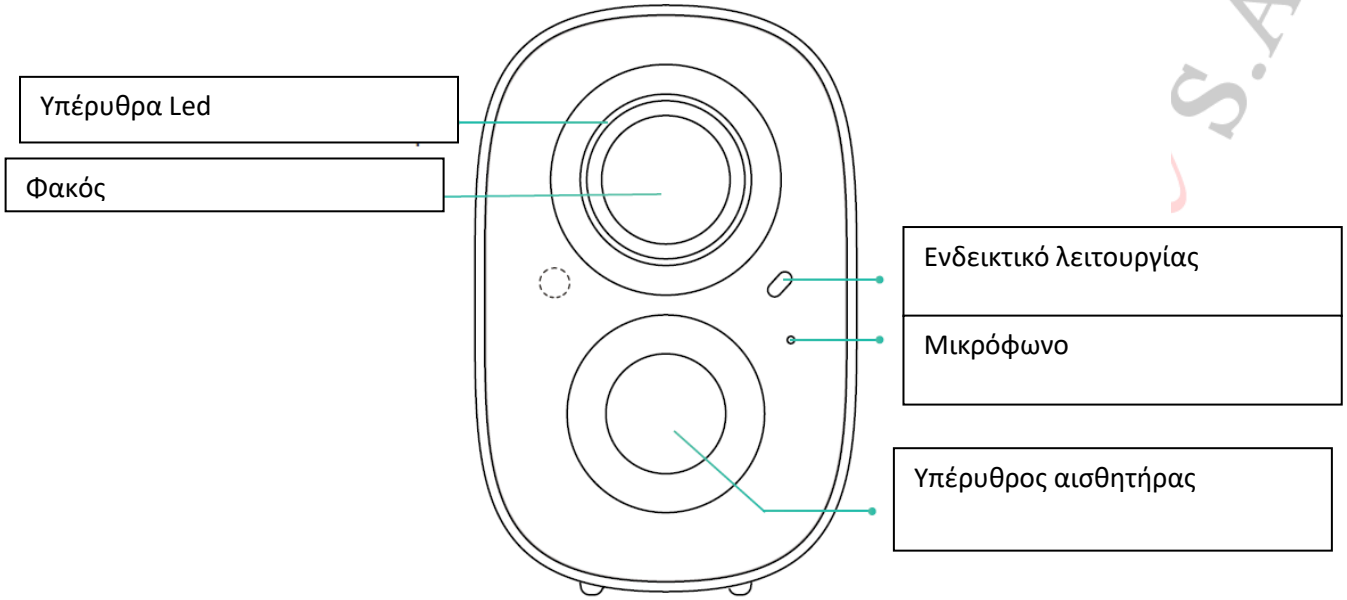
Υπέρυθρα Led
Φακός
Ενδεικτικό λειτουργίας
Μικρόφωνο
Υπέρυθρος αισθητήρας

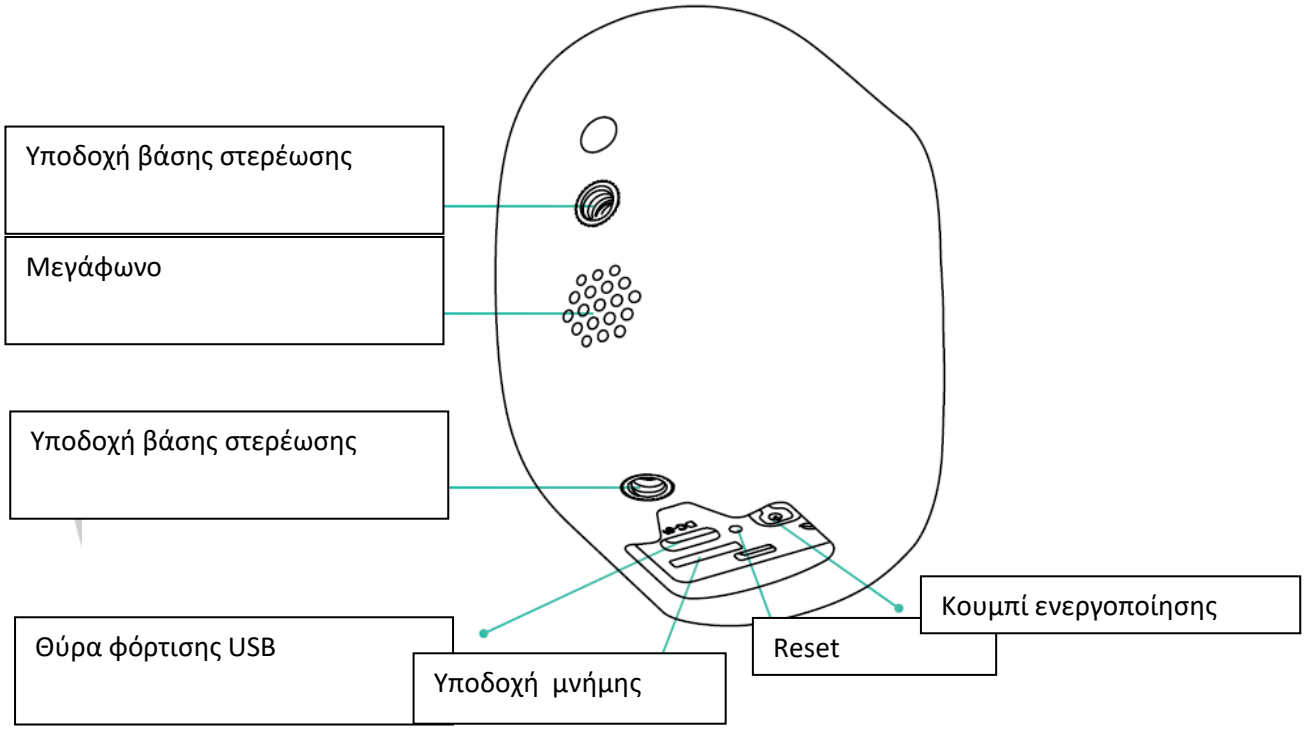
Υποδοχή βάσης στερέωσης
Μεγάφωνο
Υποδοχή βάσης στερέωσης
Θύρα φόρτισης USB
Υποδοχή μνήμης
Reset
Κουμπί ενεργοποίησης

ΟΔΗΓΙΕΣ ΕΓΚΑΤΑΣΤΑΣΗΣ ΕΦΑΡΜΟΓΗΣ ΥΠΟΣΤΗΡΙΖΕΙ ΤΗΝ XM-3620

Την εφαρμογή για την κάμερα XM-3620 μπορείτε να την εγκαταστήσετε στο κινητό είτε αναζητώντας της στο Play Store την εφαρμογή Vico Home είτε σκανάροντας το QR code που θα βρείτε παρακάτω.

Όταν έχει ολοκληρωθεί η εγκατάσταση του προγράμματος πρέπει αρχικά να εγγραφείτε στην εφαρμογή. Όταν «ανοίξει» κανονικά ακολουθήστε τις οδηγίες βήμα βήμα για να ολοκληρώστε την εγκατάσταση.

Για να περάσετε τα δεδομένα του δικτύου Wi-Fi στην κάμερα και να την προσθέσετε στην εφαρμογή* ενεργοποιήστε την κάμερα πατώντας για 3 δευτερόλεπτα το κουμπί ενεργοποίησης της.

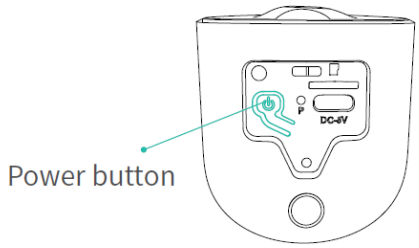

Καθ' όλη την διάρκεια της διαδικασίας τόσο η κάμερα όσο και το κινητό σας πρέπει να είναι κοντά στο Wi-Fi ρούτερ του χώρου στον οποίο θα λειτουργεί η κάμερα.

Στην εφαρμογή επιλέξτε Add Camera Now επιλέξτε το WiFi δίκτυο που θα συνδεθεί και εισάγετε τον κωδικό σύνδεσης του δικτύου.

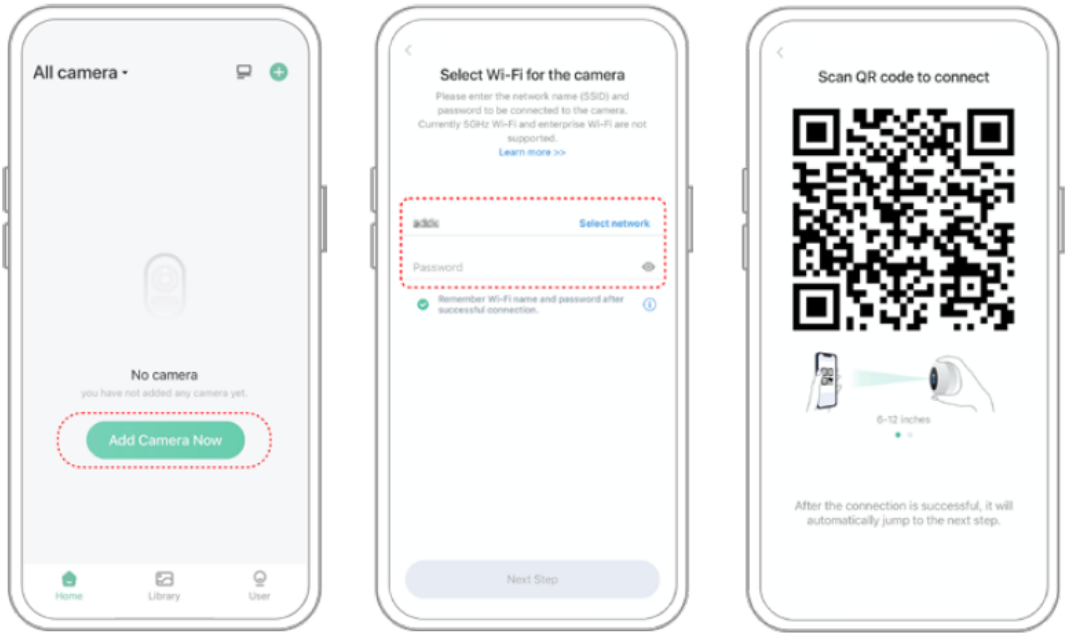

**Η κάμερα από το εργοστάσιο δεν έχει δηλωμένο στην μνήμη της κάποιο δίκτυο WiFi και όταν την ενεργοποιήσετε για πρώτη φορά περιμένει να την δηλώσετε τα στοιχεία του δικτύου μέσω του QR Code που εμφανίζεται στην εφαρμογή. Αν η κάμερα προηγουμένως λειτουργούσε σε άλλο δίκτυο θα πρέπει να μηδενίσετε (Reset) πριν την δηλώσετε στο νέο δίκτυο.*

Πλησιάστε τον κωδικό QR που εμφανίζεται κοντά στο φακό της κάμερας

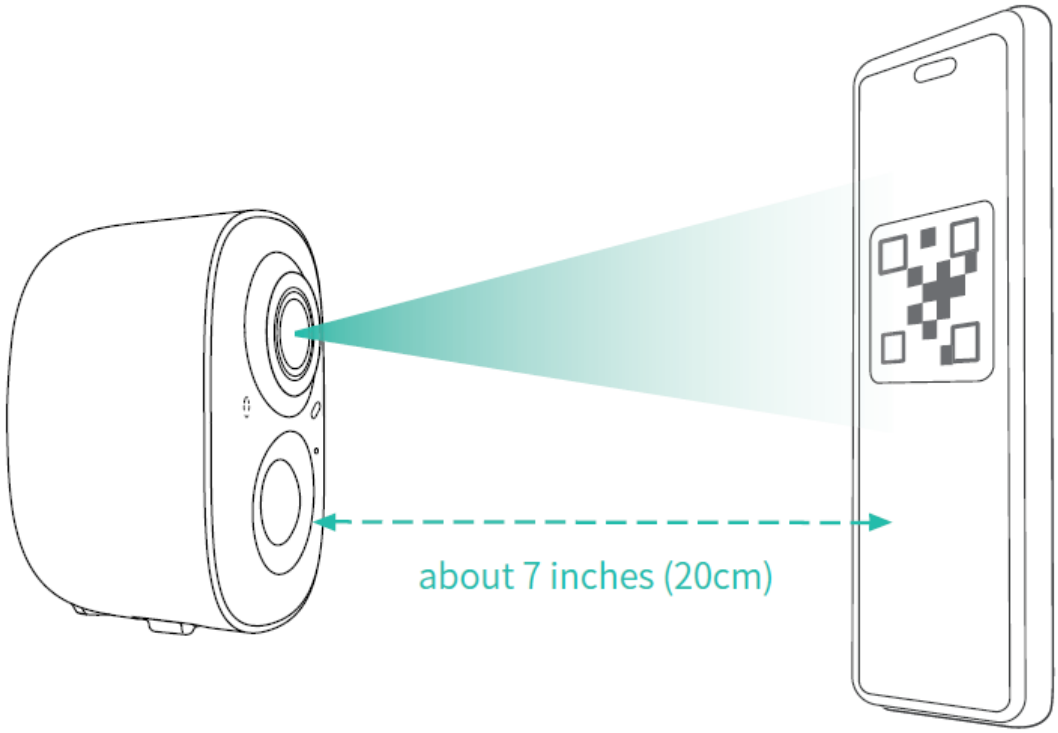

Μόλις η κάμερα αναγνωρίσει τα στοιχεία σύνδεσης θα ακουστεί ένας σύντομος ήχος.

Στην συνέχεια θα χρειαστούν αρκετά δευτερόλεπτα μέχρι η κάμερα να ολοκληρώσει την εγκατάσταση της.

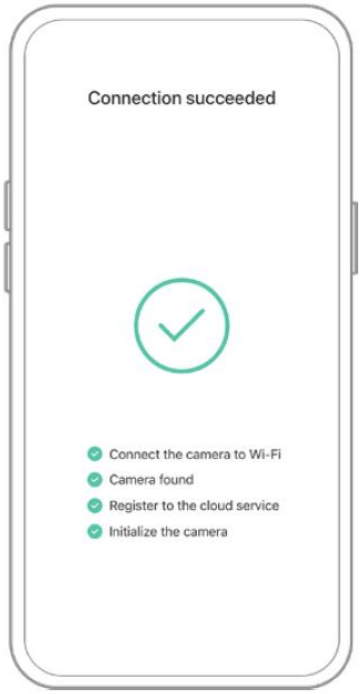

Πιέστε Continue για να ολοκληρώσετε την εγκατάσταση.

Πως να βλέπουν την εικόνα και άλλα μέλη της οικογένειας ή φίλοι

Μόνο ο πρώτος που έχει εγκαταστήσει την κάμερα στο κινητό του μπορεί να επιτρέψει την πρόσβαση στην εικόνα της σε άλλους (τα μέλη μπορούν μόνο να βλέπουν την εικόνα και τα αρχεία που έχουν εγγραφεί)

Η εφαρμογή πρέπει να είναι εγκατεστημένη στο κινητό που θα βλέπει εικόνα από την κάμερα.

Για να επιτρέψετε πρόσβαση της εικόνας σε άλλα μέλη πιέστε το εικονίδιο μοιράσματος για να μπείτε στο μενού της συγκεκριμένης λειτουργίας

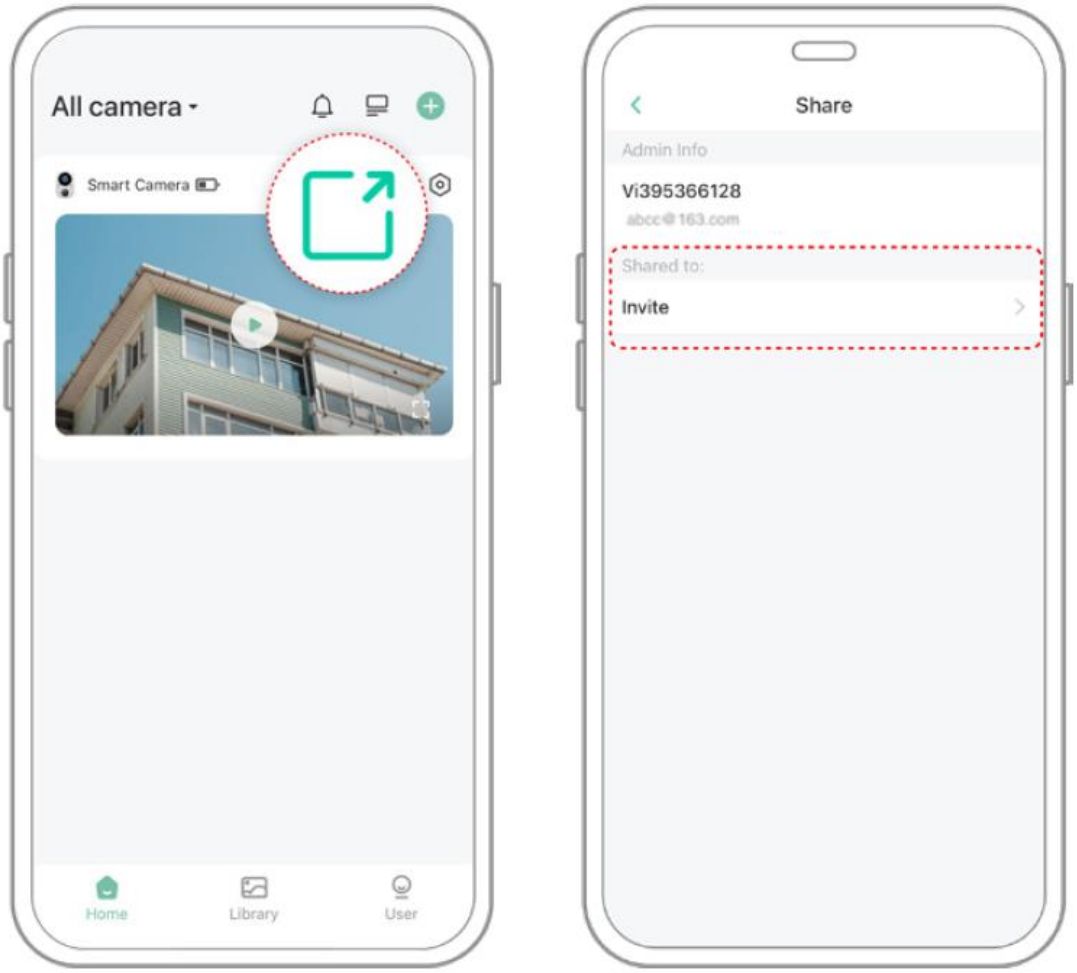

Επιλέξτε invite θα εμφανιστεί ένας QR κωδικός στην οθόνη.

Το μέλος στο οποίο θέλετε να επιτρέψετε την πρόσβαση στην εικόνα πρέπει να επιλέξει από το μενού της εφαρμογής του Add a fiends Camera για να ενεργοποιηθεί η λειτουργία σκαναρίσματος του κωδικού QR.

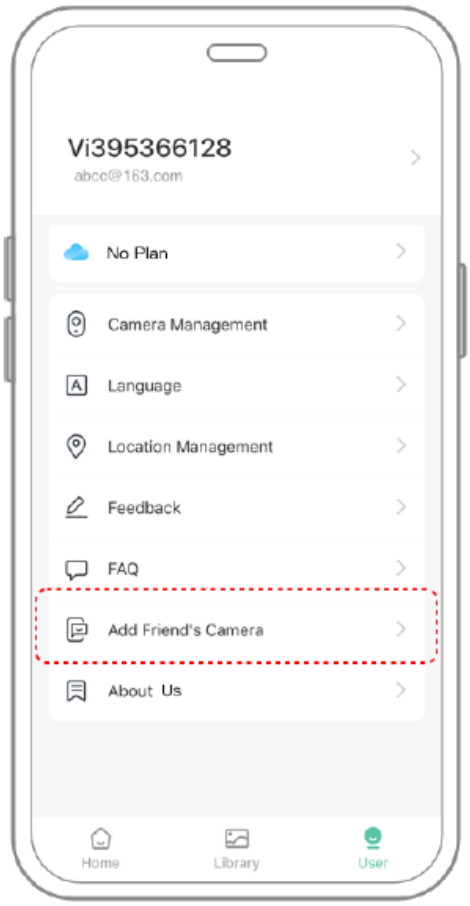

Σκανάρετε τον κωδικό που έχει εμφανιστεί στο κινητό σας, θα λάβετε ένα μήνυμα επιτυχούς ανάγνωσης, η διαδικασία θα ολοκληρωθεί μόλις κάνετε αποδοχή του μηνύματος.

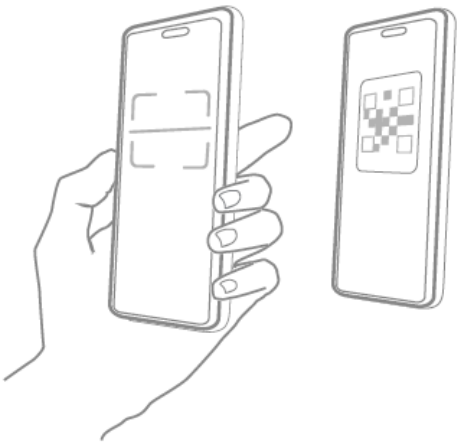

Φόρτιση της κάμεραςΣτην εφαρμογή εμφανίζεται ειδοποίηση όταν η μπαταρία έχει εκφορτιστεί. Μέσω της θύρας USB θα πρέπει να συνδέσετε την κάμερα με ένα τροφοδοτικό 5V/1.5A. Κατά την διάρκεια της φόρτισης το ενδεικτικό led θα παραμένει αναμμένο σε κίτρινο χρώμα. Όταν η μπαταρία φορτιστεί πλήρως το ενδεικτικό θα γίνει πράσινο. Η πλήρης φόρτιση της μπαταρίας απαιτεί 10 ώρες.

Σημασία ενδείξεων του led της κάμερας

Κατάσταση	Χρώμα
Κανονική λειτουργία	Μπλε
Ανενεργή	Σβηστό
Φόρτιση μπαταρίας	Κίτρινο
Πλήρως φορτισμένη μπαταρία	Πράσινο

Δήλωση συμμόρφωσης CE

Με την παρούσα η Teleimpex δηλώνει η κάμερα XM-3620 συμμορφώνεται προς τις ουσιώδεις απαιτήσεις και τις λοιπές σχετικές διατάξεις της οδηγίας RED (2014/53/EU Radio Equipment Directive) και φέρει τη σήμανση CE. Αντίγραφο της δήλωσης συμμόρφωσης είναι διαθέσιμη στη διεύθυνση:
http://www.tele.gr/gr/content/certificates.

Οι όροι εγγύησης του προϊόντος αναφέρονται στην ιστοσελίδα
http://www.tele.gr/gr/content/terms

Για οποιαδήποτε επιπλέον πληροφορία μπορείτε να επικοινωνήσετε στο τηλέφωνο 216.400.3900 ή μέσω ηλεκτρονικού ταχυδρομείου στο service@tele.gr

Αν και το προϊόν δεν περιέχει βλαβερά υλικά μετά το τέλος της ωφέλιμης ζωής του πρέπει να ανακυκλώνεται σύμφωνα με τους τοπικούς και Ευρωπαϊκούς κανονισμούς για την ανακύκλωση ηλεκτρονικών συσκευών.