iDo-115 / iDo-116 Kit

Οδηγίες Χρήσης και προγραμματισμού

Προσοχή! Ο δέκτης δεν είναι σχεδιασμένος για να ελέγχει τάσεις μεγαλύτερες από 35V ούτε και για να ελέγχει συσκευές που τροφοδοτούνται άμεσα από το ηλεκτρικό δίκτυο. Η σύνδεση των επαφών του ρελέ ή οποιουδήποτε σημείου του κυκλώματος με το ηλεκτρικό δίκτυο ή τάση >35V μπορεί να προκαλέσει ηλεκτροπληξία ενώ επιπλέον υπάρχει σοβαρός κίνδυνος πυρκαγιάς.

Περιγραφή ακροδεκτών και βραχυκυκλωτήρων

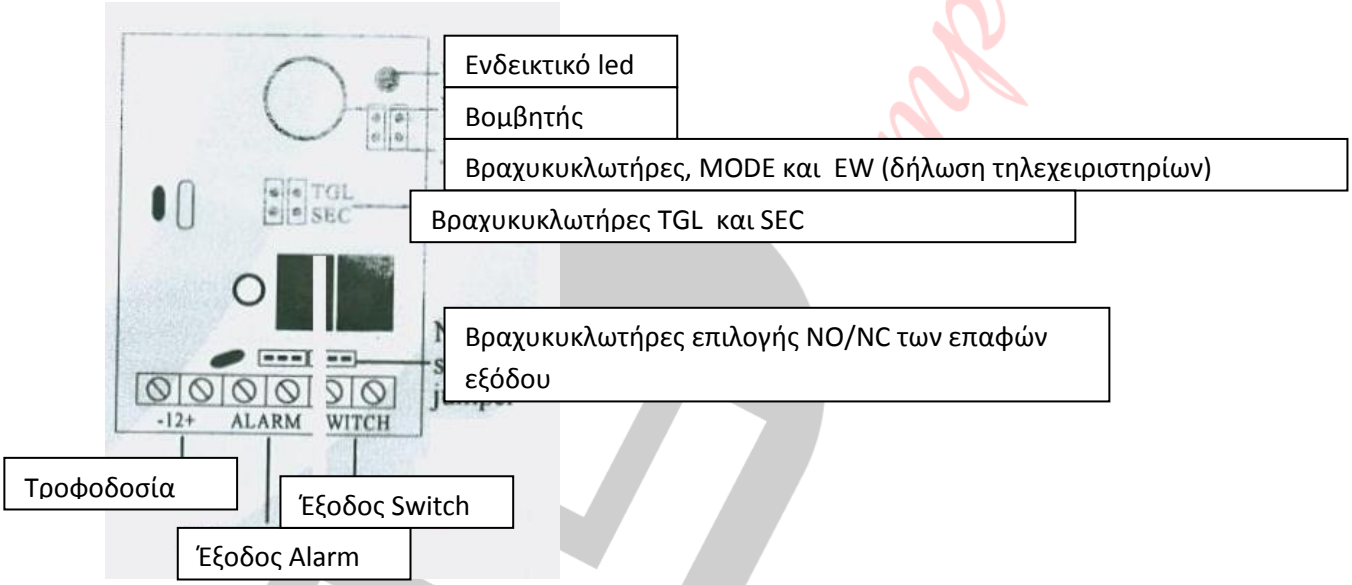

Σύνδεση σε πάνελ συναγερμού ROISCOK

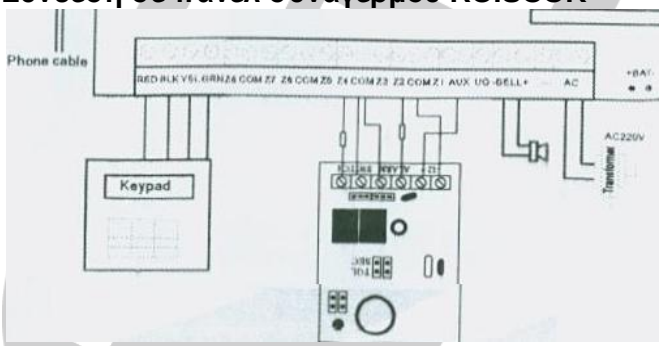

Πώς να δηλώσετε τηλεχειριστήρια

Κάθε φορά πρέπει να σβήνετε όλα τα τηλεχειριστήρια και να τα δηλώνετε από την αρχή όπως περιγράφεται ακολούθως.

Βήμα 1 : Διακόψτε την τροφοδοσία, βραχυκυκλώστε (με τζαμπεράκι) τους ακροδέκτες (πιν) EW. Επαναφέρετε την τροφοδοσία θα ακουστούν 4 διαδοχικοί ήχοι (μπιπ) ταυτόχρονα το ενδεικτικό led θα αναβοσβήνει και στην συνέχεια θα σβήσει. Όλα τα τηλεχειριστήρια που έχουν αποθηκευτεί θα έχουν διαγραφεί.

Βήμα 2: Πιέστε οποιοδήποτε κουμπί από το πρώτο τηλεχειριστήριο, θα ακουστούν δυο διαδοχικοί ήχοι (μπιπ) και το ενδεικτικό θα αναβοσβήσει. Το τηλεχειριστήριο έχει δηλωθεί επιτυχώς.

Επαναλάβετε μόνο Βήμα 2 για το δεύτερο τηλεχειριστήριο στην συνέχεια για το τρίτο κοκ.

Όταν έχετε δηλώσει όλα τα τηλεχειριστήρια διακόψτε την τροφοδοσία, αφαιρέστε τον βραχυκυκλωτήρα και επαναφέρετε την τροφοδοσία για να θέσετε τον δέκτη σε κανονική κατάσταση λειτουργία.

ΛΕΙΤΟΥΡΓΙΕΣ ΑΚΡΟΔΕΚΤΩΝ (ΠΙΝ) TGL, SEC & MODE

Ακροδέκτες (πιν) MODE βραχυκυκλωμένοι
Οι βραχυκυκλωτήρες TGL και SEC δεν έχουν καμία επίδραση όταν οι ακροδέκτες MODE είναι βραχυκυκλωμένοι (έχει τοποθετηθεί jumper).

Πιέζοντας το κουμπί ARM του τηλεχειριστηρίου θα ακουστούν δυο μπιπ από τον βομβητή, το ενδεικτικό θα αναβοσβήσει και η έξοδος του ρελέ (κλέμες SWITCH) θα αλλάξει κατάσταση (NO).

Πιέζοντας το κουμπί DISARM του τηλεχειριστηρίου θα ακουστούν δυο μπιπ από τον βομβητή, το ενδεικτικό θα αναβοσβήσει και η έξοδος του ρελέ (κλέμες SWITCH) θα αλλάξει κατάσταση (NC).

Πιέζοντας τον διακόπτη PANIC ο ο βομβητής για 2 δευτερόλεπτα θα ηχεί διαρκώς και η έξοδος ALARM θα αλλάξει κατάσταση (|NO). Μετά από 2 δευτερόλεπτα ο δέκτης θα επανέλθει σε κατάσταση ηρεμίας.
Ακροδέκτες (πιν) MODE ανοικτοκυκλωμένοι

Οι βραχυκυκλωτήρες TGL και SEC καθορίζουν 4 διαφορετικούς τρόπους λειτουργίας όταν οι ακροδέκτες MODE είναι ανοιχτοκυκλωμένοι (ΔΕΝ έχει τοποθετηθεί jumper).

Όταν οι ακροδέκτες TGL και SEC είναι βραχυκυκλωμένοι η έξοδος ALARM -πιέζοντας οποιοδήποτε κουμπί του τηλεχειριστηρίου- αλλάζει κατάσταση και ακούγεται ο βομβητής, μετά από λίγα δευτερόλεπτα επανέρχεται στην αρχική της κατάσταση και σταματά ο βομβητής.

Όταν ο ακροδέκτης TGL είναι ανοιχτοκυκλωμένος και ο SEC βραχυκυκλωμένος η έξοδος SWITCH -πιέζοντας οποιοδήποτε κουμπί του τηλεχειριστηρίου- αλλάζει κατάσταση πιέζοντας πάλι οποιοδήποτε κουμπί αλλάζει κατάσταση και πάλι .
Όταν ο ακροδέκτης TGL είναι βραχυκυκλωμένος ς και ο SEC ανοιχτοκυκλωμένος η έξοδος SWITCH -πιέζοντας οποιοδήποτε κουμπί του τηλεχειριστηρίου- αλλάζει κατάσταση για όσο διάστημα το κουμπί του τηλεχειριστηρίου παραμένει πιεσμένο.

Όταν οι ακροδέκτες TGL και SEC είναι ανοιχτοκυκλωμένοι πιέζοντας οποιοδήποτε κουμπί του τηλεχειριστηρίου οι έξοδοι αλλάζουν κατάσταση για 1 δευτερόλεπτο και επανέρχονται στην αρχική τους.