Ανιχνευτής καπνού 4 καλωδίων.

SMD-485

Οδηγίες Χρήσης και εγκατάστασης.

Ο ανιχνευτής καπνού SMD-485 ενσωματώνει έναν εξελιγμένο φωτοηλεκτρικό αισθητήρα. Όταν συνδεθεί με την τάση τροφοδοσίας του μετά από μερικά δευτερόλεπτα το ενδεικτικό led αρχίζει να αναβοσβήνει αργά (μια αναλαμπή κάθε 5-6 δευτερόλεπτα) υποδεικνύοντας την κανονική του λειτουργία.

Σε περίπτωση που το ενδεικτικό δεν αναβοσβήνει σε αραιά διαστήματα σημαίνει πως έχει εντοπιστεί κάποιο πρόβλημα και θα πρέπει να ελεγχθεί άμεσα η λειτουργία του.

ΠΡΟΣΟΧΗ
Το πλαστικό προστατευτικό καπάκι του ανιχνευτή θα πρέπει να αφαιρείται μόνο όταν τα έργα στο σημείο εγκατάσταση έχουν ολοκληρωθεί και το σύστημα πυρασφάλειας τα μπει κανονικά σε λειτουργία. Έτσι θα αποφευχθεί να είσοδος σκόνης και ακαθαρσιών στο εσωτερικό του ανιχνευτή που μπορεί να υποβαθμίσουν την λειτουργία του.

Σημείο εγκατάστασης

Ο ανιχνευτής πρέπει να τοποθετείται στο ταβάνι σε κεντρικό σημείο που σε περίπτωση πυρκαγιάς η συγκέντρωση καπνού θα είναι μέγιστη. Σε καμία περίπτωση δεν πρέπει να τοποθετείται σε εσοχές, γωνίες κλπ.

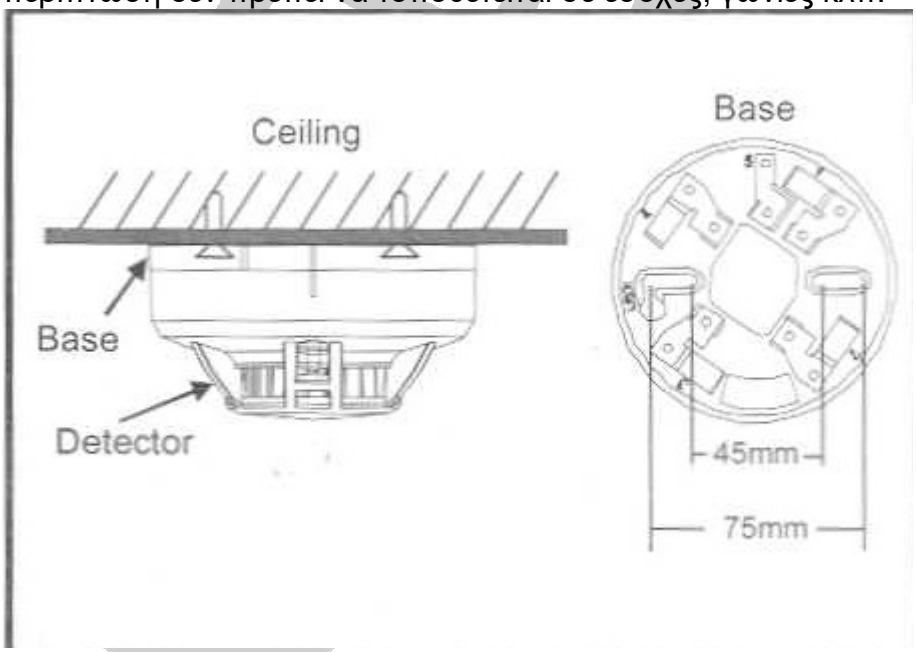

Συνδεσμολογία

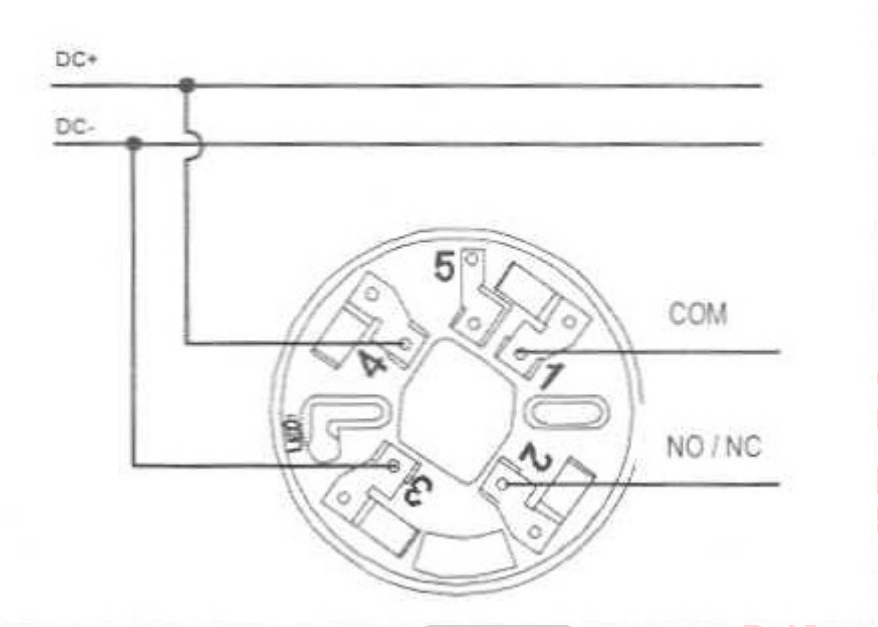

1 Κοινός ακροδέκτης του ρελέ.
2 Έξοδος NO/NC του ρελέ.
3 Αρνητικός ακροδέκτης τροφοδοσίας
4 Θετικός ακροδέκτης τροφοδοσίας (Η τάση τροφοδοσίας επιτρέπεται να είναι από 9 έως 25V DC).

Προσοχή όλες οι καλωδιώσεις του συστήματος πρέπει να έχουν ολοκληρωθεί σύμφωνα με τον κείμενο κανονισμό πυρασφάλειας.

Συναρμολόγηση αποσυναρμολόγηση του ανιχνευτή στην βάση του.
Ευθυγραμμίστε τα σημάδια που βρίσκονται στον ανιχνευτή και στην βάση του όπως στην παρακάτω εικόνα. Για να συναρμολογήσετε τον ανιχνευτή στην βάση το αρχικό σημάδι της βάσης θα πρέπει να συμπίπτει με το σημάδι του ανιχνευτή.

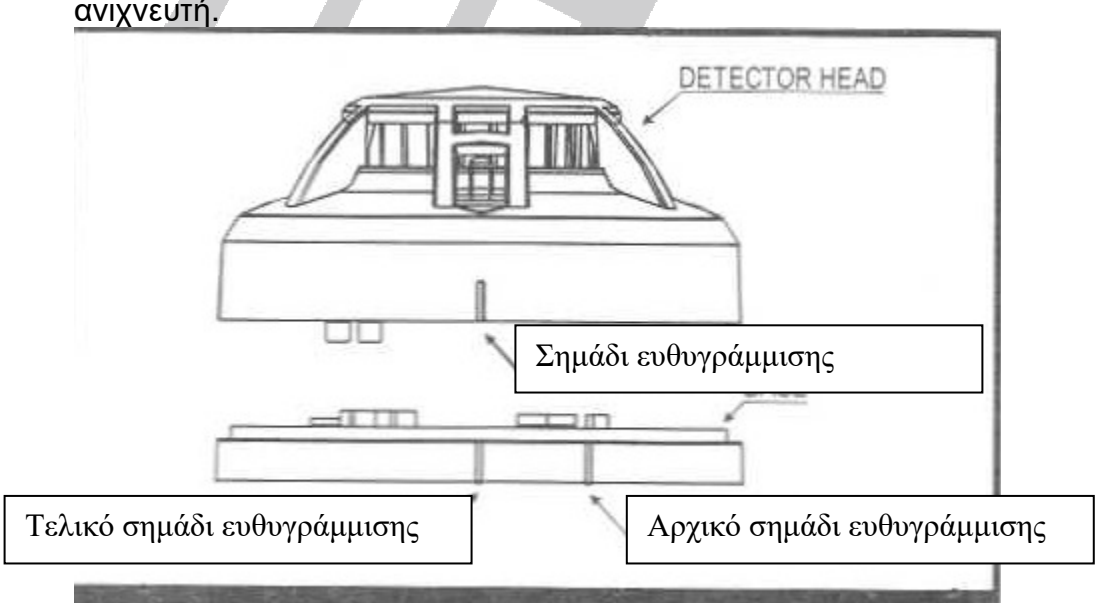

Στρέψτε τον ανιχνευτή σύμφωνα με την φορά των δεικτών του ρολογιού ώστε το σημάδι ευθυγράμμισης του να ευθυγραμμιστεί με το τελικό σημάδι ευθυγράμμισης της βάσης.

Ακολουθήστε την αντίστροφη διαδικασία για να αποσυναρμολογήσετε τον ανιχνευτή από την βάση του.

Επιλογή επαφής NC ή NO
Από το εργοστάσιο ο ανιχνευτής είναι ρυθμισμένος ως NO (Normaly Open). Για να αλλάξετε την ρύθμιση της επαφής σε NC (Normaly Close) ανοίξετε με ένα κατσαβίδι το καπάκι του ανιχνευτή, δίπλα στο ρελέ του θα βρείτε ένα βραχυκυκλωτήρα (jumper) βαλμένο στην θέση NO μετακινήστε τον στη θέση NC.
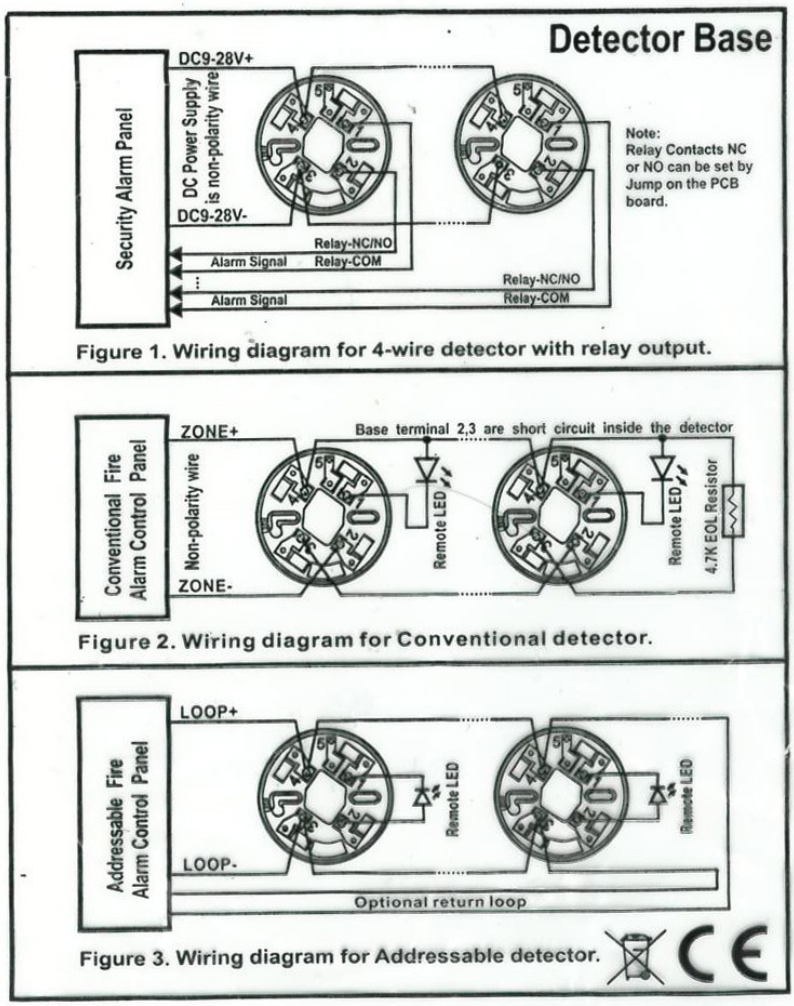
Δοκιμή
Σε τακτά χρονικά διαστήματα θα πρέπει να δοκιμάζετε την εύρυθμη λειτουργία του ανιχνευτή χρησιμοποιώντας ένα σπρέι καπνού ή καίγοντας κοντά σε αυτόν ένα ύφασμα που δημιουργεί αρκετό καπνό. Όταν εισχωρήσει καπνός στο εσωτερικό του για 10 δευτερόλεπτα θα πρέπει να ηχήσει ο συναγερμός.