ΒΑΣΙΚΕΣ ΟΔΗΓΙΕΣ ΑΣΦΑΛΕΙΑΣ

YET-846

ΔΕΚΤΗΣ ΕΝΤΟΛΩΝ ΤΗΛΕΧΕΙΡΙΣΜΟΥ ΜΟΝΑΔΑ ΕΛΕΓΧΟΥ ΓΙΑ ΡΟΛΑ

Το κύκλωμα ελέγχου-δέκτης τηλεχειρισμού YET 846 αποτελεί μέρος ενός συστήματος ελέγχου για ρολά. Η εγκατάσταση του, η συνδεσμολογία του με τα υπόλοιπα μέρη του συστήματος, η ρύθμιση του, ο αρχικός και ο περιοδικός έλεγχος καλής λειτουργίας του πρέπει να γίνεται από ειδικευμένο ηλεκτρολόγο ή μηχανολόγο τεχνικό.

Κάθε μηχανισμός ο οποίος χρησιμοποιεί το κύκλωμα ελέγχου YET846 πρέπει να εκπληρώνει τις προδιαγραφές και να πιστοποιείται σύμφωνα με την οδηγία RED της Ευρωπαϊκής Ένωσης και τις αντίστοιχες οδηγίες που διέπουν την λειτουργία αντίστοιχων μηχανισμών.

- Ο κατασκευαστής και ο εισαγωγέας του προϊόντος καμία ευθύνη δεν φέρουν για άμεσες ή έμμεσα επαγόμενες ζημιές που προέρχονται από λανθασμένη χρήση ή χρήση ανακόλουθη με όσα αναφέρονται στις οδηγίες χρήσης και προφύλαξης.
- Απαγορεύεται οποιαδήποτε μετατροπή σε οποιοδήποτε εξάρτημα ή τμήμα του κυκλώματος
- Οποιαδήποτε επισκευή του προϊόντος πρέπει να γίνεται μόνο από ειδικευμένους τεχνικούς.
- Το κύκλωμα ελέγχου YET846 πρέπει να εγκαθίσταται σε σημείο κατάλληλο να προσφέρει προστασία από τις καιρικές συνθήκες που επικρατούν στο σημείο εγκατάστασης καθώς και να προσφέρει προστασία στους χρήστες του συστήματος και στον εγκαταστάτη από κάθε πιθανό κίνδυνο.
- Ποτέ μην χρησιμοποιείτε την πλακέτα ελέγχου σε περιβάλλον όπου υπάρχουν εύφλεκτα υλικά ή αέρια, ή χημικά διαλυτικά κλπ. Υπάρχει σοβαρός κίνδυνος έκρηξης ή πυρκαγιάς.

<u>ΠΡΟΣΟΧΗ</u> Η ΠΛΑΚΕΤΑ YET 846 ΠΡΕΠΕΙ ΝΑ ΕΓΚΑΘΙΣΤΑΤΑΙ ΑΠΟ ΕΙΔΙΚΕΥΜΕΝΟ ΤΕΧΝΙΚΟ. ΣΤΗΝ ΠΛΑΚΕΤΑ ΕΛΕΧΟΥ ΥΠΑΡΧΕΙ ΣΥΝΔΕΣΗ ΜΕ ΤΑΣΗ ΤΡΟΦΟΔΟΣΙΑΣ ΔΙΚΤΥΟΥ ΚΑΙ ΣΗΜΕΙΑ ΜΕ ΥΨΗΛΗ ΤΑΣΗ ΛΑΝΘΑΣΜΕΝΗ ΣΥΝΔΕΣΗ ΜΠΟΡΕΙ ΝΑ ΠΡΟΚΑΛΕΣΕΙ ΣΟΒΑΡΟ ΚΙΝΔΥΝΟ ΗΛΕΚΤΡΟΠΛΗΞΙΑΣ ΚΑΙ ΠΡΟΚΛΗΣΗ ΠΥΡΚΑΓΙΑΣ.

<u>ΠΡΟΣΟΧΗ</u> Η ΠΑΡΟΧΗ 230V ΤΟΥ ΚΥΚΛΩΜΑΤΟΣ ΠΡΕΠΕΙ ΝΑ ΑΣΦΑΛΙΖΕΤΑΙ ΜΕ ΑΣΦΑΛΕΙΑ ΣΥΜΦΩΝΑ ΜΕ ΤΟΝ ΚΑΝΟΝΙΣΜΟ ΗΛΕΚΤΡΙΚΩΝ ΕΓΚΑΤΑΣΤΑΣΕΩΝ.

ΣΥΝΔΕΣΜΟΛΟΓΙΑ

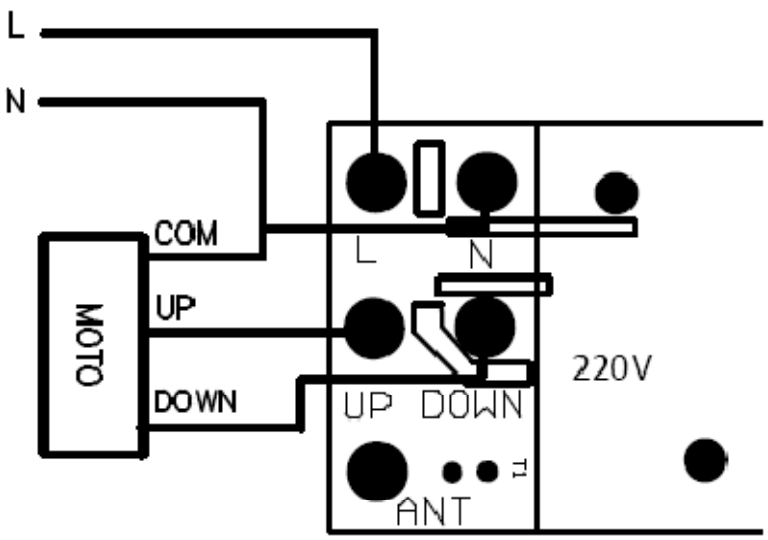

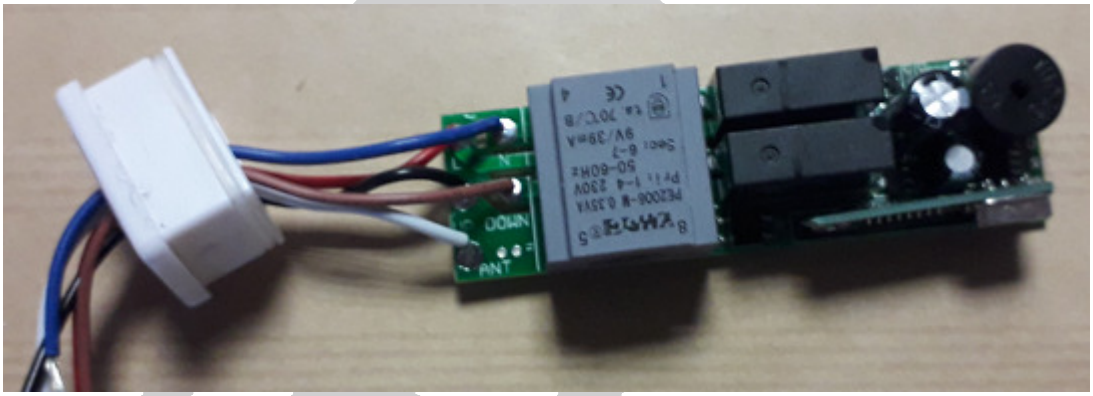

Φάση L (κόκκινο χρώμα)

Ουδέτερος N (μπλε χρώμα)

Εντολή κινητήρα κάτω DOWN (καφέ) Μέγιστο φορτίο 5A/250VAC

Εντολή κινητήρα πάνω UP (μαύρο) Μέγιστο φορτίο 5A/250VAC

Κεραία ANT (λευκό)

Δήλωση τηλεχειριστηρίων

Διακόψτε την τροφοδοσία του YET 846. Πιέστε ταυτόχρονα τα κουμπιά Data 1 και Data 2 και κρατήστε τα πατημένα, επαναφέρετε την τροφοδοσία στο YET 846 μετά από 5 δευτερόλεπτα θα ακουστούν διακοπτόμενοι ενδεικτικοί ήχοι δηλώνοντας πως ο δέκτης έχει μπει σε κατάσταση προγραμματισμού.

Σημείωση: Αν το τηλεχειριστήριο έχει δηλωθεί ήδη ο δέκτης θα περάσει σε κανονική κατάσταση λειτουργίας.

Ενώ ακούγονται οι διακοπτόμενοι ήχοι αφήστε τα κουμπιά Data 1 και Data 2 και πιέστε το κουμπί Data 1 του τηλεχειριστηρίου που θα δηλωθεί θα ακουστούν 3 σύντομα μπιπ και το τηλεχειριστήριο θα έχει δηλωθεί.

Αντιστροφή εντολών

Αν οι εντολές του δέκτη δίνονται αντίθετα από το επιθυμητό (οι εντολές πάνω-κάτω) πιέστε τα κουμπιά Data 1 & Data 2 ταυτόχρονα για 5 δευτερόλεπτα, θα ακουστούν διακοπτόμενοι ενδεικτικοί ήχοι πιέστε το κουμπί Data 2 οι εντολές ανόδου καθόδου θα αντιστραφούν.

Καθαρισμός Μνήμης

Ενώ ο δέκτης τροφοδοτείται κανονικά χρησιμοποιήστε ένα δηλωμένο τηλεχειριστήριο. Πιέστε ταυτόχρονα τα κουμπιά Data 4 και Data 8 για περισσότερο από 5 δευτερόλεπτα. Θα ακουστούν διακοπτόμενες ηχητικές ενδείξεις (μπιπ). Όλα τα τηλεχειριστήρια που έχουν αποθηκευτεί στην μνήμη του δέκτη θα διαγραφούν.

Επιλογή στιγμιαίας λειτουργίας εντολών

Από το εργοστάσιο ο δέκτηw είναι ρυθμισμένος ώστε οι εντολές να δίνονται σε λειτουργία μανδάλωσης (latched). Αν θέλετε να επιλέξετε στιγμιαία λειτουργία πιέστε τα κουμπιά Data 1 & Data 2 ταυτόχρονα για 5 δευτερόλεπτα θα ακούγονται ηχητικές ενδείξεις ειδοποίησης (μπιπ) ενώ ακούγονται οι

ενδείξεις πιέστε το κουμπί Data 4 θα ακουστούν τρεις ηχητικές ενδείξεις (μπιπ) οι εντολές του δέκτη θα έχουν στιγμιαία λειτουργία.

Σε αυτή την κατάσταση πιέζοντας τα κουμπιά ανόδου καθόδου για λιγότερο από1.5sec η λειτουργία τους θα είναι στιγμιαία ενώ πιέζοντας τα για μεγαλύτερο χρονικό διάστημα η λειτουργία του θα είναι μανδαλωμένη.

- Για οποιαδήποτε δυσλειτουργία που πιθανόν εμφανιστεί στον δέκτη- μονάδα ελέγχου ή οποιαδήποτε απορία σχετικά με την συνδεσμολογία και την λειτουργία της πρέπει να απευθύνεστε στον εισαγωγέα της συσκευής στην Ελλάδα (TELEIMPEX A.E τηλ: 2164003900 ή στο mail service@tele.gr).

impex S.A.