ACR-120

ACCESS CONTROL

ΟΔΗΓΙΕΣ ΕΓΚΑΤΑΣΤΑΣΗΣ ΚΑΙ ΠΡΟΓΡΑΜΜΑΤΙΣΜΟΥ

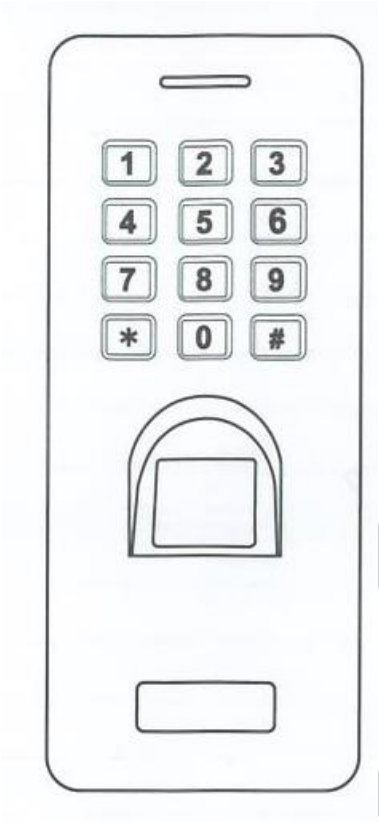

Προσοχή: Το access control (η επαφή του ρελέ) δεν είναι σχεδιασμένο για να ελέγχει τάσεις μεγαλύτερες από 35V και ρεύμα 0,5A. ούτε και για να ελέγχει συσκευές που τροφοδοτούνται άμεσα από το ηλεκτρικό δίκτυο. Η σύνδεση των επαφών του ρελέ, της επαφής κουδουνιού ή οποιουδήποτε σημείου του κυκλώματος με το ηλεκτρικό δίκτυο ή με τάση >35V μπορεί να προκαλέσει ηλεκτροπληξία ενώ επιπλέον υπάρχει σοβαρός κίνδυνος πυρκαγιάς.

Προσοχή: Το access control λειτουργεί με τάση 12V DC / 1A. Λανθασμένη τροφοδοσία της συσκευής θα προκαλέσει την καταστροφής της. Βλάβες από λανθασμένη τροφοδοσία δεν καλύπτονται από την εγγύηση της συσκευής.

Προσοχή: Η εγκατάσταση του control πρέπει να γίνεται από ειδικευμένους τεχνικούς με επαρκής γνώσεις ηλεκτροτεχνίας και των κανόνων ασφαλείας ηλεκτρικών εγκαταστάσεων.

ΒΑΣΙΚΑ ΧΑΡΑΚΤΗΡΙΣΤΙΚΑ

Με δακτυλικό αποτύπωμα 1000 με κωδικό 2000

Τάση λειτουργίας: 12VDC / 200mA

Ψηφία κωδικού: 4 έως 6

ΣΧΕΔΙΑΓΡΑΜΜΑ ΕΓΚΑΤΑΣΤΑΣΗΣ

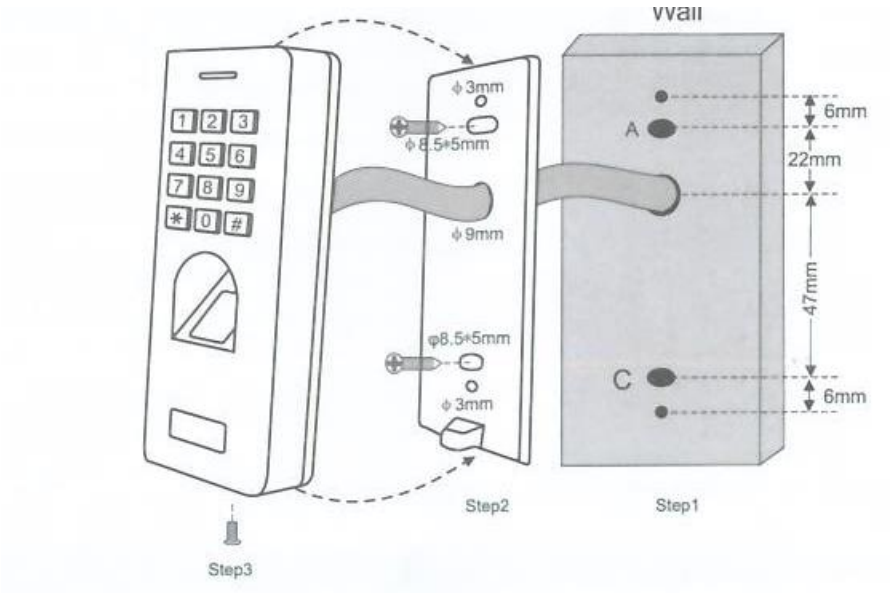

ΣΥΝΔΕΣΜΟΛΟΓΙΑ

ΧΡΩΜΑ ΚΑΛΩΔΙΟΥ	ΛΕΙΤΟΥΡΓΙΑ	ΠΕΡΙΓΡΑΦΗ
ΚΟΚΚΙΝΟ	12VDC	ΤΑΣΗ ΤΡΟΦΟΡΟΔΟΣΙΑΣ +
ΜΑΥΡΟ	GND	ΤΑΣΗ ΤΡΟΦΟΡΟΔΟΣΙΑΣ -
ΜΠΛΕ	ΕΠΑΦΗ ΡΕΛΕ NO	NORMALY OPEN ΕΠΑΦΗ
ΜΩΒ	ΕΠΑΦΗ ΡΕΛΕ COM	ΚΟΙΝΗ ΕΠΑΦΗ ΡΕΛΕ
ΠΟΡΤΟΚΑΛΙ	ΕΠΑΦΗ ΡΕΛΕ NC	NORMALY CLOSE ΕΠΑΦΗ
ΚΙΤΡΙΝΟ	ΕΝΤΟΛΗ ΕΞΟΔΟΥ	ΑΝΑΤΡΕΞΤΕ ΣΤΗΝ ΣΥΝΔΕΣΜΟΛΟΓΙΑ
ΠΡΑΣΙΝΟ	DATA 0	ΘΥΡΑ WEIGAND
ΛΕΥΚΟ	DATA 1	ΘΥΡΑ WEIGAND
ΓΚΡΙ	ΕΞΟΔΟΣ ΣΥΝΑΓΕΡΜΟΥ	ΑΡΝΗΤΙΚΗ ΕΠΑΦΗ ΓΙΑ ΣΥΝΔΕΣΗ BUZZER
ΚΑΦΕ	ΕΠΑΦΗ ΕΙΣΟΔΟΥ	ΕΠΑΦΗ ΓΙΑ ΣΥΝΔΕΣΗ ΜΑΓΝΗΤΙΚΗ ΕΠΑΦΗΣ

ΣΥΝΔΕΣΜΟΛΟΓΙΑ ΜΕ ΚΟΙΝΟ ΤΡΟΦΟΔΟΤΙΚΟ

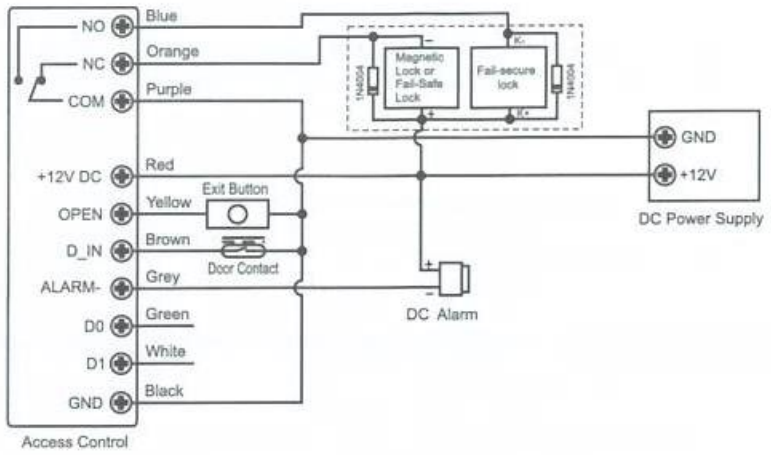

Προσοχή! ΔΊΟΔΟΙ 1N4004 πρέπει να χρησιμοποιούνται παράλληλα με το πηνίο της κλειδαριάς δίνοντας ιδιαίτερη σημασία στην σωστή πολικότητα τους κατά την τοποθέτηση, όπως στο παραπάνω διάγραμμα. Σε διαφορετική περίπτωση υπάρχει σοβαρός κίνδυνος καταστροφής του Access Control. Μη τοποθέτηση των διόδων αναιρεί την εγγύηση της συσκευής.

ΣΥΝΔΕΣΜΟΛΟΓΙΑ ΜΕ ΤΡΟΦΟΔΟΤΙΚΟ ΣΧΕΔΙΑΣΜΕΝΟ ΓΙΑ ACCESS CONTROL*

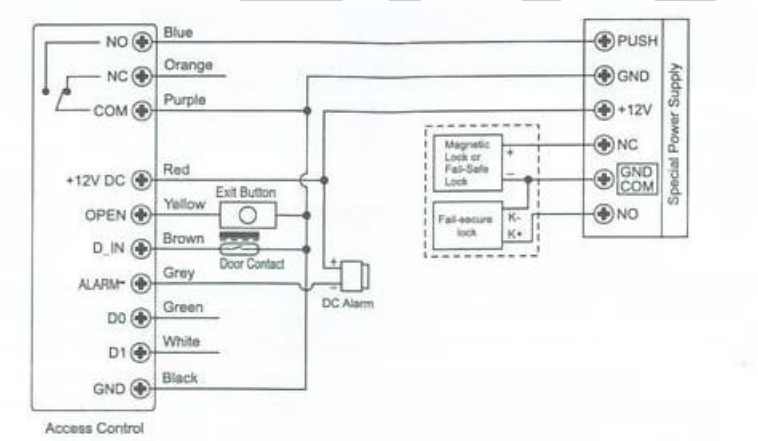

***Προτείνεται το PSU-ACR**

Απλή λειτουργία (Αφού έχετε εγκαταστήσει και προγραμματίσει την συσκευή)

Για εντολή ανοίγματος εισάγετε έγκυρο κωδικό και #

ή σαρώστε το δακτυλικό αποτύπωμα σας.

Προσοχή: τοποθετήστε σωστά το δάχτυλο σας στον αναγνώστη

Για να παύση ο συναγερμός ανοίγματος εισάγετε έγκυρο κωδικό ή αποτύπωμα ή τον master κωδικό και #.

ΠΡΟΓΡΑΜΜΑΤΙΣΜΟΣ

1. Είσοδος σε κατάσταση προγραμματισμού

Πιέστε * [ΚΥΡΙΩΣ ΚΩΔΙΚΟΣ] #

Σημειώσεις: Ο εργοστασιακός κωδικός είναι 123456

Με την επιτυχή είσοδο σε κατάσταση προγραμματισμού θα ακουστεί σύντομος ήχος επιβεβαίωσης.

Για να βγείτε από την κατάσταση προγραμματισμού πιέστε *.

Σημείωση: Οι θέσεις 999 και 1000 προορίζονται για τους εξουσιοδοτημένους χρήστες των δακτυλικών αποτυπωμάτων και οι θέσεις 2999 και 3000 για τους εξουσιοδοτημένους χρήστες κωδικών PIN

1.1 Αλλαγή κύριου κωδικού

* [ΚΥΡΙΩΣ ΚΩΔΙΚΟ]Σ #

Σημειώσεις: Ο εργοστασιακός κωδικός είναι 123456

0 [ΝΕΟΣ ΚΩΔΙΚΟΣ]# [ΕΠΑΝΑΛΗΨΗ ΝΕΟΥ ΚΩΔΙΚΟΥ]#

*

2. **Εισαγωγή χρηστών με δακτυλικό αποτύπωμα σειριακά (ο αριθμός χρήστης μπαίνει αυτόματα)**

Μπορείτε να καταχωρίσετε έως 1000- χρήστες με δακτυλικό αποτύπωμα.

Είναι σημαντικό να κρατήσετε ένα αρχείο με την θέση μνήμης που έχει καταλάβει ο κάθε χρήστης.

* [ΚΥΡΙΩΣ ΚΩΔΙΚΟΣ] #

1 [ΕΙΣΑΓΩΣΗ ΔΑΚΤΥΛΙΚΟΥ ΑΠΟΤΥΠΩΜΑΤΟΣ] [ΕΠΑΝΑΛΗΨΗ ΕΙΣΑΓΩΓΗΣ ΔΑΚΤΥΛΙΚΟΥ ΑΠΟΤΥΠΩΜΑΤΟΣ]

(Σημείωση: μπορεί να καταχωρηθούν περισσότεροι από 1 χρήστες στην σειρά)

Για να βγείτε από την κατάσταση προγραμματισμού πιέστε *.

2.1 Εισαγωγή χρηστών με δακτυλικό αποτύπωμα με καθορισμένο αριθμό χρήστη.

Μπορείτε να καταχωρίσετε έως 1000- χρήστες με δακτυλικό αποτύπωμα.

Είναι σημαντικό να κρατήσετε ένα αρχείο με την θέση μνήμης που έχει καταλάβει ο κάθε χρήστης.

* [ΚΥΡΙΩΣ ΚΩΔΙΚΟΣ] #

1 [ΑΡΙΘΜΟΣ ΧΡΗΣΤΗ] # [ΕΙΣΑΓΩΣΗ ΔΑΚΤΥΛΙΚΟΥ ΑΠΟΤΥΠΩΜΑΤΟΣ] [ΕΠΑΝΑΛΗΨΗ ΕΙΣΑΓΩΓΗΣ ΔΑΚΤΥΛΙΚΟΥ ΑΠΟΤΥΠΩΜΑΤΟΣ]

(Σημείωση: μπορεί να καταχωρηθούν περισσότεροι από 1 χρήστες στην σειρά)

Για να βγείτε από την κατάσταση προγραμματισμού πιέστε *.

2.2 Εισαγωγή χρηστών με κωδικό PIN με καθορισμένο αριθμό χρήστη.

Σημείωση: Οι κωδικοί καταχωρούνται στις θέσεις 1001 έως 3000

Το PIN κάθε χρήστη μπορεί να έχει 4 έως 6 ψηφία.

* [ΚΥΡΙΩΣ ΚΩΔΙΚΟΣ] #

1 [ΑΡΙΘΜΟΣ ΧΡΗΣΤΗ] # [ΕΙΣΑΓΩΣΗ PIN] #

Σημαντική σημείωση αν το pin που επιλέγετε έχει λιγότερα από 6 ψηφία προσθέστε 0 στην αρχή εωσότου τα ψηφία γίνουν 6.

Για να βγείτε από την κατάσταση προγραμματισμού πιέστε *.

2.3 Διαγραφή χρηστών

* [ΚΥΡΙΩΣ ΚΩΔΙΚΟΣ] #

Διαγραφή δακτυλικού αποτυπώματος: 2 [ΕΙΣΑΓΩΓΗ ΑΠΟΤΥΠΩΜΑΤΟΣ]

Διαγραφή χρήστη 2 [ΑΡΙΘΜΟΣ ΧΡΗΣΤΗ] #

Διαγραφή όλων των χρηστών: 2 * [ΚΥΡΙΩΣ ΚΩΔΙΚΟΣ] #

Για να βγείτε από την κατάσταση προγραμματισμού πιέστε *.

3. Καθορισμός τρόπου λειτουργίας rele και χρονικής διάρκειας.

* [ΚΥΡΙΩΣ ΚΩΔΙΚΟΣ] #

Για παλμική λειτουργία με χρονική διάρκεια: 3 (Καθορισμός χρόνου από 1 έως 99sec)

Για λειτουργία μαντάλωσης: 30#

Για να βγείτε από την κατάσταση προγραμματισμού πιέστε *.

3.1 Καθορισμός τρόπου πρόσβασης

* [ΚΥΡΙΩΣ ΚΩΔΙΚΟΣ] #

Για πρόσβαση μόνο με PIN: 40#

Για πρόσβαση μόνο με δακτυλικό αποτύπωμα: 41#

Για πρόσβαση ή με PIN ή με κωδικό: 42# (εργοστασιακή ρύθμιση)

Για να βγείτε από την κατάσταση προγραμματισμού πιέστε *.

3.2 Καθορισμός ηχητικού συναγερμού buzzer

* [ΚΥΡΙΩΣ ΚΩΔΙΚΟΣ] #

Απενεργοποίηση ηχητικού συναγερμού: 50#

Ενεργοποίηση ηχητικού συναγερμού:

5 [1-3](καθορισμός χρόνου από 1 έως 3 λεπτά) η εργοστασιακή ρύθμιση είναι 1 λεπτό)

Για να βγείτε από την κατάσταση προγραμματισμού πιέστε *.

3.3 Χρονικό μπλοκάρισμα της εξόδου σε επαναλαμβανόμενη εισαγωγή λανθασμένου κωδικού.

* [ΚΥΡΙΩΣ ΚΩΔΙΚΟΣ] #

Απενεργοποίηση μπλοκαρίσματος πόρτας: 54# (εργοστασιακή ρύθμιση)

Ενεργοποίηση μπλοκαρίσματος πόρτας: 55# (η εντολή ανοίγματος θα μπλοκάρει για 10 λεπτά μετά από εισαγωγή 10 λανθασμένων κωδικών)

Ενεργοποίηση μπλοκαρίσματος πόρτας και ηχητικός συναγερμός: 56# (η εντολή ανοίγματος θα μπλοκάρει για 10 λεπτά και ενεργοποιείται βομβητής μετά από εισαγωγή 10 λανθασμένων κωδικών)

Για να βγείτε από την κατάσταση προγραμματισμού πιέστε *.

Για να παύσει ο συναγερμός εισάγετε έγκυρο κωδικό και # ή έγκυρο δακτυλικό αποτύπωμα.

3.4 Ειδοποίηση ανοίγματος πόρτας

Αν ενεργοποιήστε την ειδοποίηση ανοίγματος πόρτας και έχετε συνδέσει την μαγνητική επαφή όπως το σχεδιάγραμμα θα ακούγεται ένα ήχος ειδοποίησης αν η πόρτα ανοίξει χωρίς εισαγωγή κωδικού-αποτυπώματος ή αν παραμείνει ανοιχτή για περισσότερο από 1 λεπτό.

* [ΚΥΡΙΩΣ ΚΩΔΙΚΟΣ] #

Απενεργοποίηση ανίχνευσης ανοίγματος πόρτας: 60# (εργοστασιακή ρύθμιση)

Ενεργοποίηση ανίχνευσης ανοίγματος πόρτας:61#

Για να βγείτε από την κατάσταση προγραμματισμού πιέστε *.

Ενεργοποίηση-απενεργοποίηση βομβητή

* [ΚΥΡΙΩΣ ΚΩΔΙΚΟΣ] #

Απενεργοποίηση βομβητή: 64# (εργοστασιακή ρύθμιση)

Ενεργοποίηση βομβητή:65# (εργοστασιακή ρύθμιση)

Για να βγείτε από την κατάσταση προγραμματισμού πιέστε *.

Απλή λειτουργία

Για εντολή ανοίγματος εισάγετε έγκυρο κωδικό και #

ή σαρώστε το δακτυλικό αποτύπωμα σας.

Προσοχή: τοποθετήστε σωστά το δάχτυλο σας στον αναγνώστη

Για να παύση ο συναγερμός ανοίγματος εισάγετε έγκυρο κωδικό ή αποτύπωμα ή τον master κωδικό και #.

Επαναφορά εργοστασιακών ρυθμίσεων

1.Διακόψτε την τροφοδοσία.

2. Κρατήστε πατημένο το κουμπί εξόδου (βραχυκυκλώστε το κίτρινο καλώδιο με το μαύρο) και επαναφέρετε την τροφοδοσία, θα ακουστούν δύο τόνοι ειδοποίησης το ενδεικτικό θα ανάψει σε πορτοκαλί χρώμα.

3. Σαρώστε δυο φορές το δακτυλικό σας αποτύπωμα και στην συνέχεια σαρώστε πάλι δυο φορές το αποτύπωμα σας.

Το ενδεικτικό θα γίνει κόκκινο και θα έχουν επανέλθει οι εργοστασιακές ρυθμίσεις.

Αν δεν θέλετε να εισάγετε αποτύπωμα στο βήμα 2 κρατήστε πατημένο το κουμπί για περισσότερο από 30 δευτερόλεπτα.

Λειτουργία σαν Wiegand reader

Σύνδεση με συσκευή ελέγχου

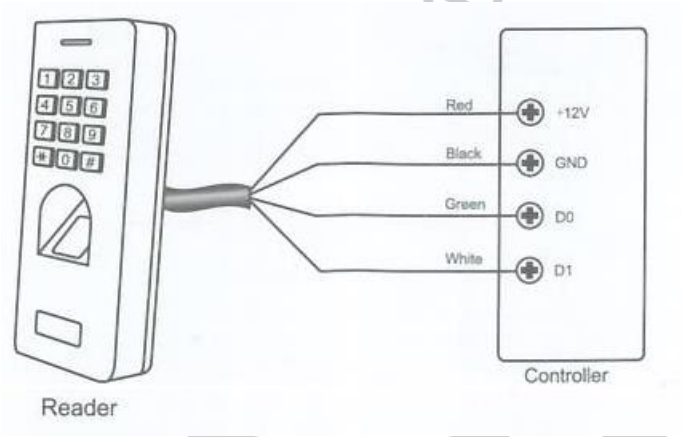

Καθορισμός αριθμού bit την παλμοσειράς

* [ΚΥΡΙΩΣ ΚΩΔΙΚΟΣ] #

Καθορισμός bit εξόδου: 8(26-44)# Η εργοστασιακή ρύθμιση είναι 26bits.

Απενεργοποίηση εξόδου Wiegand: 80#

Έξοδος PIN 4 bits: 84# (εργοστασιακή ρύθμιση)

Έξοδος PIN 8 bits: 88#

Έξοδος PIN 10 bits: 810#

Για να βγείτε από την κατάσταση προγραμματισμού πιέστε *.

Καθορισμό αριθμού συσκευής

* [ΚΥΡΙΩΣ ΚΩΔΙΚΟΣ] #

Καθορισμός αριθμού συσκευής: 7(0-255)# Η εργοστασιακή ρύθμιση είναι 0.

Για να βγείτε από την κατάσταση προγραμματισμού πιέστε *.

impex S.A.
TELE®