ΤΡΟΦΟΔΟΤΙΚΟ ΑΣΦΑΛΕΙΑΣ ΓΙΑ ΗΛΕΚΤΡΟΜΑΓΝΗΤΙΚΕΣ ΚΛΕΙΔΑΡΙΕΣ ΚΑΙ ΣΥΣΤΗΜΑΤΑ ΠΡΟΣΒΑΣΗΣ

CE RoHS Compliance

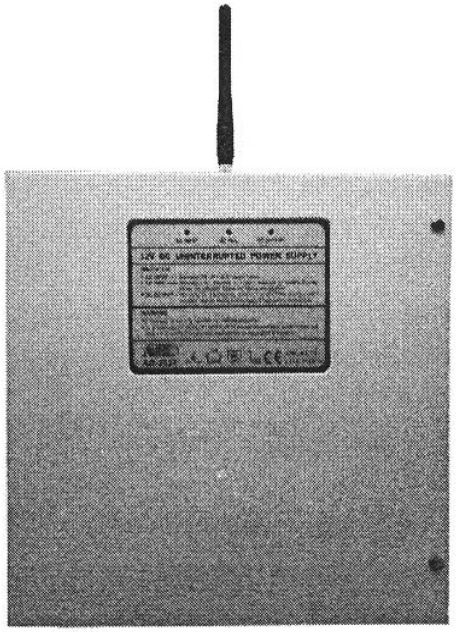

AD-2312 **AD-2322**

ΠΡΟΣΟΧΗ

Τα AD-2312& AD-2322 πρέπει να εγκαθίσταται από ειδικευμένο τεχνικό.

Σε περίπτωση λανθασμένων χειρισμών ή εγκατάστασης υπάρχει σοβαρός κίνδυνος ηλεκτροπληξίας ή πρόκλησης άλλων ζημιών.

Το τροφοδοτικό προορίζεται μόνο για χρήση σε εσωτερικούς χώρους

ΣΥΝΤΟΜΗ ΠΕΡΙΓΡΑΦΗ

Το AD-2312& AD-2322 είναι ιδανικό για την τροφοδοσία ηλεκτρομαγνητικών κλειδαριών (και κυπριών) που είτε παραμένουν ξεκλείδωτες σε περίπτωση διακοπής τάσης (τύπου fail safe) είτε κλειδωμένες (τύπου fail secure) . Ιδιαίτερα στην περίπτωση που χρησιμοποιείται κλειδαριά που παραμένει κλειδωμένη σε περίπτωση διακοπής τάσης προτείνεται να εγκατασταθεί στο τροφοδοτικό μπαταρία εφεδρείας 12V / 7AH (δεν περιλαμβάνεται στην συσκευή).

Βασικά λειτουργικά μέρη και ενδεικτικά

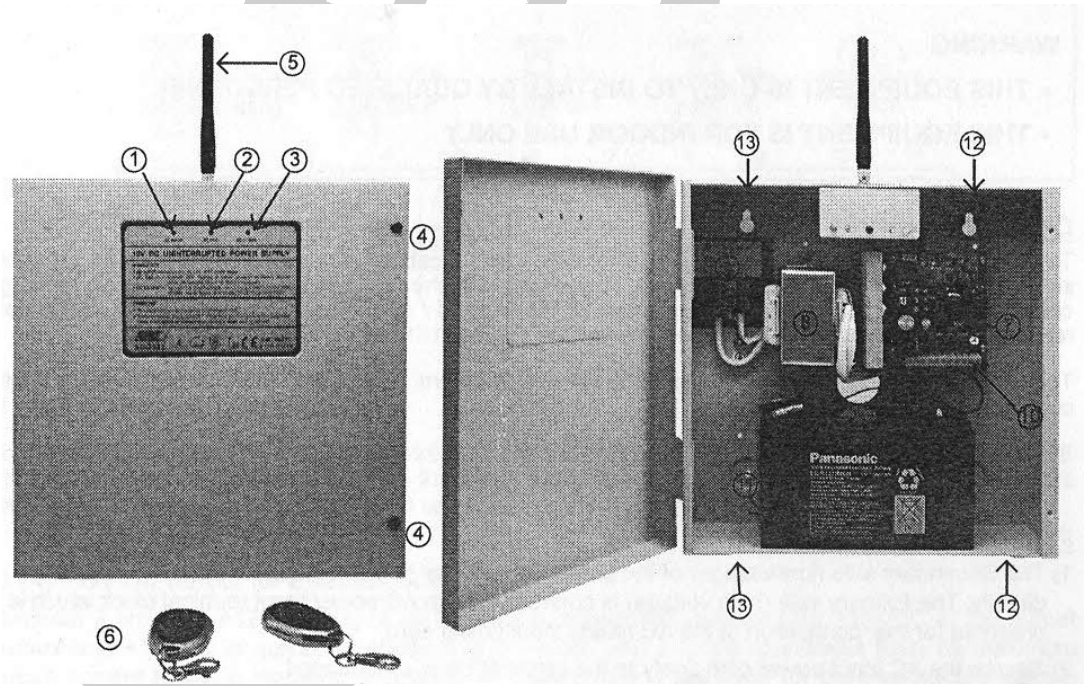

1. Ενδεικτικό AC
2. Ενδεικτικό διακοπής AC
3. Ενδεικτικό εξόδου DC
4. Βίδες στερέωσης
5. Κεραία (διαθέσιμη μόνο στο 2322)
6. Τηλεχειριστήρια (διαθέσιμα μόνο στο 2322)
7. Κεντρική πλακέτα κυκλώματος

8. Κλέμα σύνδεσης παροχής δικτύου 230V AC.
9. Μετασχηματιστής τροφοδοσίας
10. Ακροδέκτες σύνδεσης
11. Μπαταρία εφεδρείας (12V 7Ah πωλείται χωριστά)
12. Όδευση για πέρασμα καλωδίων χαμηλής τάσης
13. Όδευση για καλώδια τροφοδοσίας 230V AC

Ενδεικτικά και ήχοι ειδοποίησης

Ενδεικτικό AC φωτοβολεί σε κόκκινο χρώμα όταν υπάρχει παροχή ρεύματος. Σβηστό όταν έχει διακοπή η παροχή. Κατά την διάρκεια διακοπής ρεύματος ακούγεται ένας προειδοποιητικός ήχος κάθε 10 δευτερόλεπτα.

Ενδεικτικό διακοπής AC. Δεν ανάβει σε κανονική λειτουργία αναβοσβήνει όταν υπάρχει διακοπής ρεύματος και η συσκευή τροφοδοτείται από την μπαταρία της. Κατά την διάρκεια διακοπής ρεύματος ακούγεται ένας προειδοποιητικός ήχος κάθε 10 δευτερόλεπτα.

Ενδεικτικό DC Φωτοβολεί σε πράσινο χρώμα όταν υπάρχει κανονική τάση DC στην έξοδο του τροφοδοτικού δεν ανάβει σε περίπτωση βραχυκυκλώματος στην έξοδο ή σε περίπτωση βλάβης. Σε περίπτωση βραχυκυκλώματος ακούγονται επαναλαμβανόμενοι ήχοι προειδοποίησης. Ελέγξετε άμεσα την καλωδίωση.

Εγκατάσταση

Προσοχή: Η εγκατάσταση του τροφοδοτικού πρέπει να γίνει από ειδικευμένο ηλεκτρολόγο. Σε περίπτωση λανθασμένων χειρισμών ή εγκατάστασης υπέρχει σοβαρός κίνδυνος ηλεκτροπληξίας ή πυρκαγιάς.

Σύνδεση με το ηλεκτρικό δίκτυο (230V AC 50Hz)

Η σύνδεση των καλωδίων παροχής ηλεκτρικού δικτύου πρέπει να γίνεται σύμφωνα με τις παρακάτω οδηγίες και διάγραμμα.

Προσοχή σε περίπτωση λανθασμένων χειρισμών ή συνδέσεων υπάρχει σοβαρός κίνδυνος ηλεκτροπληξίας.

Επεξήγηση συμβόλων

L: Φάση

⏚**Γείωση**

N: Ουδέτερος

Προσοχή η γραμμή πρέπει να προστατεύεται από ασφάλεια σύμφωνα με τον κανονισμών ηλεκτρικών εγκαταστάσεων.

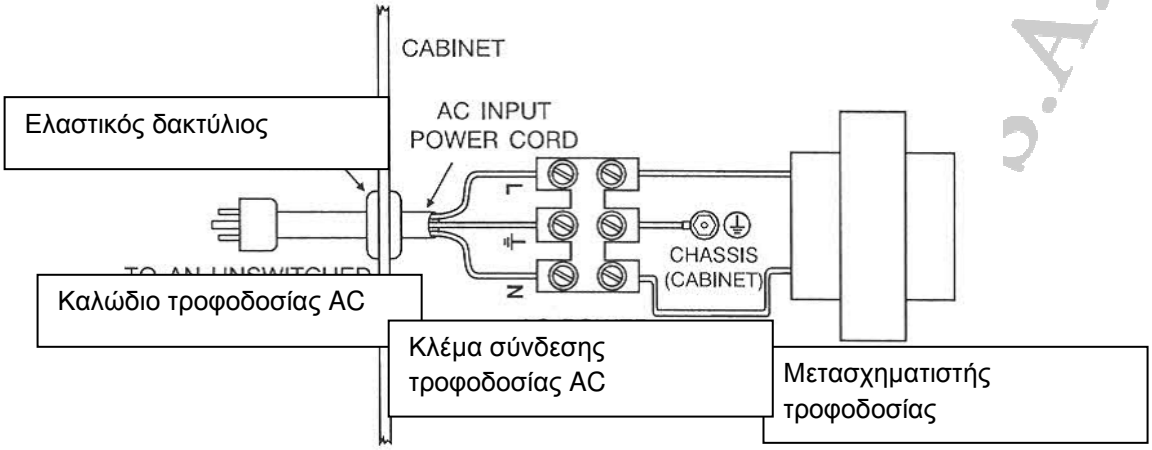

ΚΑΛΩΔΙΑ ΜΠΑΤΑΡΙΑΣ: Σε αυτά συνδέεται την μπαταρία εφεδρείας (12V/7AH) που μπορείτε να εγκαταστήσετε στην συσκευή. Προσοχή στην πολικότητα των καλωδίων, το κόκκινο καλώδιο συνδέεται στο + της μπαταρίας και το μαύρο καλώδιο στο – της μπαταρίας. Λανθασμένη σύνδεση μπορεί να προκαλέσει την καταστροφή του τροφοδοτικού και της μπαταρίας.Η μπαταρία δεν διατίθεται με την συσκευή και πρέπει να αγοραστεί χωριστά.

ΑΚΡΟΔΕΚΤΕΣ ΣΥΝΔΕΣΕΩΝ

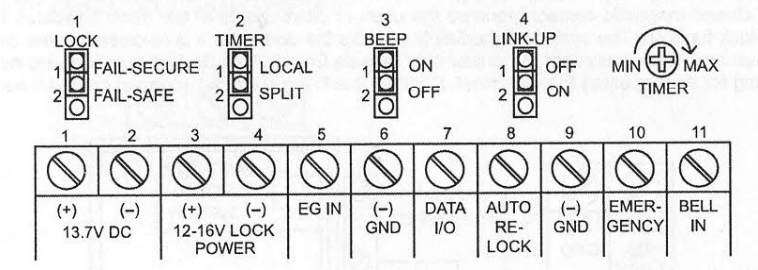

(1-2)+- 13.7V: Σταθεροποιημένη έξοδος DC ιδανική για την τροφοδοσία συσκευών access control που δεν απαιτούν περισσότερα από 500mA για την τροφοδοσία τους. Δώστε ιδιαίτερη προσοχή στην πολικότητα κατά την σύνδεση του access control. Κατά την διάρκεια των συνδέσεων όλες οι συσκευές θα πρέπει να είναι εκτός τάσης.

(3-4) Ο ακροδέκτης 3 παρέχει τάση 12VDC με ρεύμα 1.5A (έως 3 A για 5 δευτερόλεπτα). Για κλειδαριές τύπου Fail Secure για τις οποίες το μέγιστο ρεύμα που απαιτείται δεν ξεπερνά τα 3A. Για κλειδαριές Fail Safe το ρεύμα λειτουργίας τους δεν πρέπει να ξεπερνά το 1.5A.

Ο ακροδέκτης 3 αν δεν είναι συνδεδεμένος με κλειδαριά μπορεί να χρησιμοποιείται σαν διαρκούς παροχή τάσης σε μια συσκευή που δεν απαιτεί ρεύμα >1.5A (π.χ συναγερμός).

Ο ακροδέκτης 4 μεταβαίνει στο δυναμικό της γης (-) ανάλογα με τον τύπο κλειδαριάς που έχετε επιλέξει από τον βραχυκυκλωτήρα 1 (Fail Secure ή Fail Safe) του οποίου η λειτουργία συνδέεται και με τον βραχυκυκλωτήρα 2 που αφορά την λειτουργία διακόπτη της κλειδαριάς.

Προσοχή μην συνδέετε στον ακροδέκτη 4 την γείωση οποιασδήποτε άλλης συσκευής.

(5-6) EG IN: Σε αυτό τον ακροδέκτη και το COM συνδέεται διακόπτες τύπου NO (ανοικτή σε κατάσταση ηρεμίας) . Η πίεση αυτού του διακόπτη ενεργοποιεί τον χρονοδιακόπτη της συσκευής.

(7) DATA I/O O: ακροδέκτης αυτός αφορά την μεταφορά δεδομένων σε συστήματα με πολλά κατανεμημένα συστήματα πρόσβασης και συνεργάζεται μόνο με κλειδαριές της σειράς DC-2800

(8) AUTO RE-LOCK: Σε αυτόν τον ακροδέκτη και την γη συνδέεται μια μαγνητική επαφή (NC) που χρησιμοποιείται σαν αισθητήρας κλεισίματος της πόρτας ώστε να ενεργοποιεί την κλειδαριά σε περίπτωση που η πόρτα κλείσει συντομότερα από την προκαθορισμένη καθυστέρηση και έτσι να αποφεύγεται η είσοδος μη εξουσιοδοτημένων ατόμων που ακολουθούν κάποιο εξουσιοδοτημένο χρήστη.

Αυτή η σύνδεση είναι προαιρετική η πόρτα θα κλειδώνει πάντα μετά το τέλος του χρόνου που καθορίζεται από τον χρονοδιακόπτη.

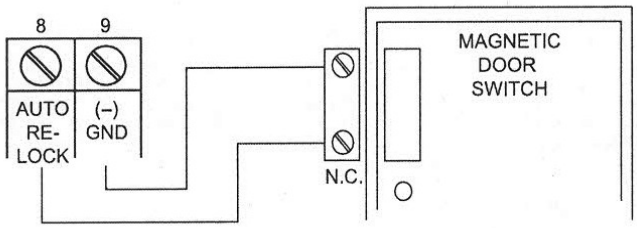

(9) (-) GND Αυτός είναι ο ακροδέκτης κοινού δυναμικού του συστήματος.

(10) Emergency οποτεδήποτε αυτός ο ακροδέκτης δεν είναι συνδεδεμένος στην γη

(-) Διακόπτει την συνέχει του ακροδέκτη 4 με την γη ώστε να ελευθερώνεται η κλειδαριά.

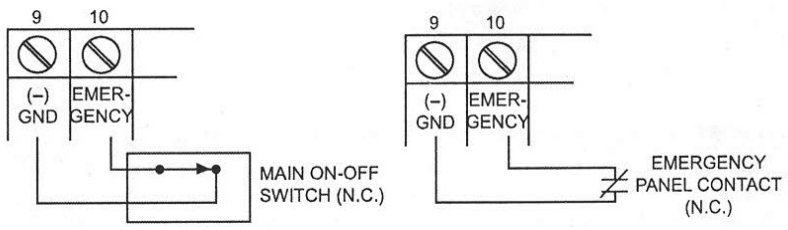

ΠΡΟΣΟΧΗ αυτή η σύνδεση συνίσταται ΜΟΝΟ σε κλειδαριές τύπου FAIL SAFE για λόγους ασφαλείας. Οι κλειδαριές τύπου FAIL SECURE πάντα θέλουν τάση στους ακροδέκτες τους προκειμένου να απελευθερώσουν την πόρτα.

Αυτή η σύνδεση είναι προαιρετική όταν δεν χρησιμοποιείται ο ακροδέκτης 10 πρέπει να είναι συνδεδεμένος με την γη.

(11) Χρησιμοποιώντας ένα μπουτόν τύπου ΝΟ στον ακροδέκτη 11 και την γη μπορείτε να ενεργοποιείται το κουδούνι ειδοποίησης που είναι συνδεδεμένο στην μονάδα.

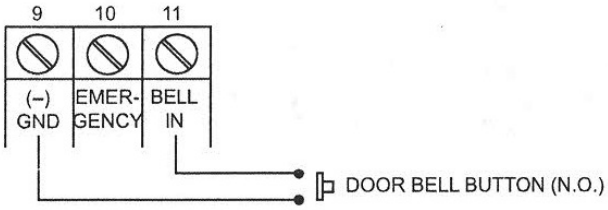

Λειτουργίες και ρυθμίσεις βραχυκυκλωτήρων

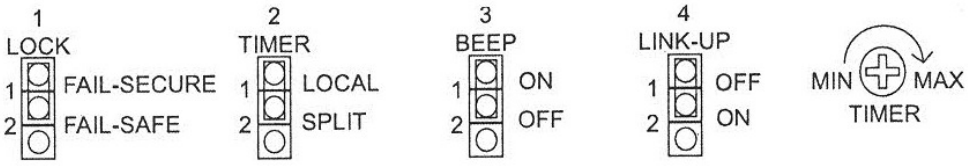

1 (Επιλογή τύπου κλειδαριάς)

FAIL SECURE (Εργοστασιακή επιλογή) Αφορά κλειδαριές που κλειδώνουν όταν δεν ασκείται τάση σε αυτές. Η πόρτα ξεκλειδώνει όταν ασκείται τάση στην κλειδαριά.

FAIL SAFE Κλειδώνει την πόρτα όσο ασκείται τάση στα άκρα της. Όταν κόβεται η τάση η πόρτα ελευθερώνεται.

2 (Λειτουργία χρονοδιακόπτη)

LOCAL (Εργοστασιακή ρύθμιση) Η ενεργοποίηση της κλειδαριάς ελέγχετε από τον χρονοδιακόπτη που υπάρχει στην συσκευή (ρυθμίζεται από 1 έως 60sec)

SPLIT Η λειτουργία του χρονοδιακόπτη καθορίζεται από συμβατό πληκτρολόγιο.

3 (Ενεργοποίηση απενεργοποίηση ήχων ειδοποίησης)

ON (Εργοστασιακή ρύθμιση) οι προειδοποιητικοί ήχοι είναι ενεργοποιημένοι.

OFF οι προειδοποιητικοί ήχοι είναι απενεργοποιημένοι.

4 (Λειτουργία ζεύξης με σύστημα πρόσβασης σειράς 2800)

OFF (εργοστασιακή επιλογή)

Σχετικά με τα τηλεχειριστήρια που συνοδεύουν την συσκευή AD-2322

Τα τηλεχειριστήρια που συνοδεύουν την συσκευή είναι ήδη δηλωμένα σε αυτή.

Για να δηλώσετε ένα επιπλέον τηλεχειριστήριο (DK-2310)

Πιέστε το κουμπί LEARN για 1 δευτερόλεπτο το ενδεικτικό STATUS παραμένει αναμμένο και ο δέκτης μπαίνει σε κατάσταση αναμονής. Πιέστε οποιοδήποτε κουμπί του τηλεχειριστηρίου που θέλετε να δηλώσετε, μόλις δηλωθεί το ενδεικτικό STATUS θα σβήσει.

Για να διαγράψετε ένα τηλεχειριστήριο

Κάθε φορά που θέλετε να διαγράψετε ένα τηλεχειριστήριο πρέπει να διαγραφούν όλα τα χειριστήρια και να δηλωθούν εκ νέου τα τηλεχειριστήρια που θέλετε. Πιέστε παρατεταμένα το κουμπί LEARN όταν το ενδεικτικό STATUS κάνει 2 αναλαμπές όλα τα τηλεχειριστήρια έχουν διαγραφεί. Επαναλάβετε εκ νέου την διαδικασία καταχώρησης των χειριστηρίων που θέλετε να ελέγχουν την συσκευή.

Λειτουργία με τηλεχειριστήριο

Πιέστε ένα από τα κουμπιά ABC για να ελέγξετε το άνοιγμα της κλειδαριάς. Πιέστε το κουμπί D για να ενεργοποιηθεί το κουδούνι της συσκευής.

ΑΥΤΟΝΟΜΗ ΛΕΙΤΟΥΡΓΙΑ ΣΑΝ ΔΙΑΚΟΠΤΗΣ ΚΛΕΙΔΑΡΙΑΣ

1) Βάλτε τον βραχυκυκλωτήρα 2 σε την θέση 1 (λειτουργία ρύθμισης του αναλογικού χρονοδιακόπτη)

2) Πρέπει να ξέρετε τις τύπου κλειδαριά χρησιμοποιείτε (FAIL SECURE ή

FAIL SAFE) βάλτε τον βραχυκυκλωτήρα 1 σε αντίστοιχη θέση.

2) Συνδέστε τον θετικό και αρνητικό πόλο της κλειδαριάς στους αντίστοιχους ακροδέκτες του κυκλώματος.

3) Συνδέστε το μπουτόν τύπου NO (μπορείτε να συνδέσετε και περισσότερους παράλληλα) στους ακροδέκτες 5 (EG IN) και 6 (-).

4) Ρυθμίστε τον χρονοδιακόπτη που καθορίζει την διάρκεια ανοίγματος της κλειδαριάς.

5) Συνδέστε μια δίοδο 1N4004 παράλληλα με το πηνίο της κλειδαριάς όπως φαίνεται στο διάγραμμα για να καταστείλετε την αντιηλεκτρεγερτική δύναμη και να εξασφαλίσετε την εύρυθμη λειτουργία του συστήματος.

Σημείωση: Οι είσοδοι 8, 9 και 10 πρέπει να είναι βραχυκυκλωμένες μεταξύ τους αν δεν χρησιμοποιούνται.

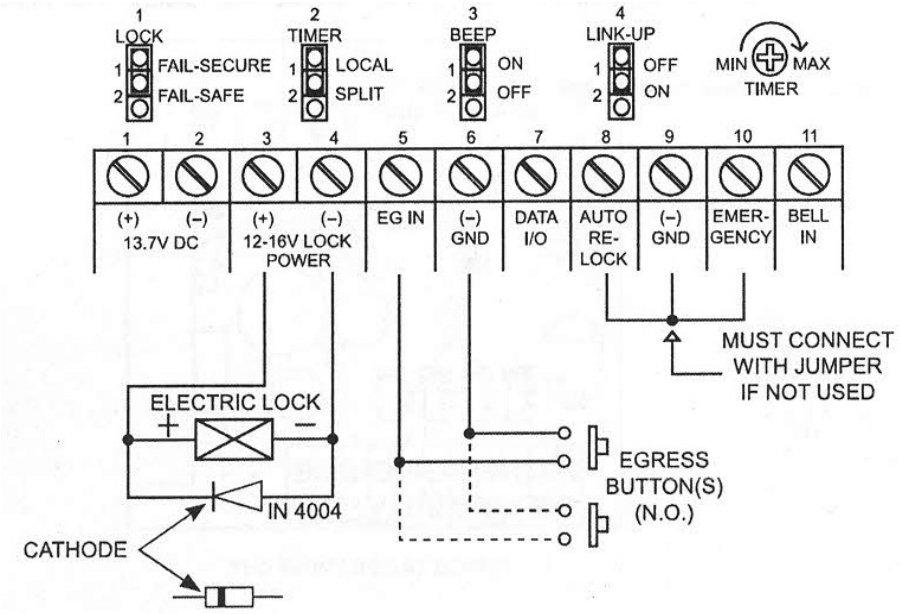

ΛΕΙΤΟΥΡΓΙΑ ΤΟΥ ΤΡΟΦΟΔΟΤΙΚΟΥ ΣΥΝΕΡΓΑΣΙΑ ΜΕ ΣΥΣΤΗΜΑ ΠΡΟΣΒΑΣΗΣ.

1) Βάλτε τον βραχυκυκλωτήρα 2 σε την θέση 1 (λειτουργία ρύθμισης του αναλογικού χρονοδιακόπτη)

2) Πρέπει να ξέρετε τις τύπου κλειδαριά χρησιμοποιείτε (FAIL SECURE ή

FAIL SAFE) βάλτε τον βραχυκυκλωτήρα 1 σε αντίστοιχη θέση.

3) Συνδέστε τον θετικό και αρνητικό πόλο της κλειδαριάς στους αντίστοιχους ακροδέκτες του κυκλώματος.

4) Χρησιμοποιήστε του ακροδέκτες 13.7 VDC (+ και -) για να τροφοδοτήσετε το σύστημα πρόσβασης του ελέγχει το σύστημα.

5) Συνδέστε την έξοδο NO του συστήματος πρόσβασης που χρησιμοποιείτε με τους ακροδέκτες EG IN και GND όπως στο παρακάτω διάγραμμα. Παράλληλα μπορείτε να χρησιμοποιείτε και χειροκίνητα μπουτόν τύπου NO.

6) Συνδέστε μια δίοδο 1N4004 παράλληλα με το πηνίο της κλειδαριάς όπως φαίνεται στο διάγραμμα για να καταστείλετε την αντιηλεκτρεγερτική δύναμη και να εξασφαλίσετε την εύρυθμη λειτουργία του συστήματος.

Σημείωση: Οι είσοδοι 8, 9 και 10 πρέπει να είναι βραχυκυκλωμένες μεταξύ τους αν δεν χρησιμοποιούνται.

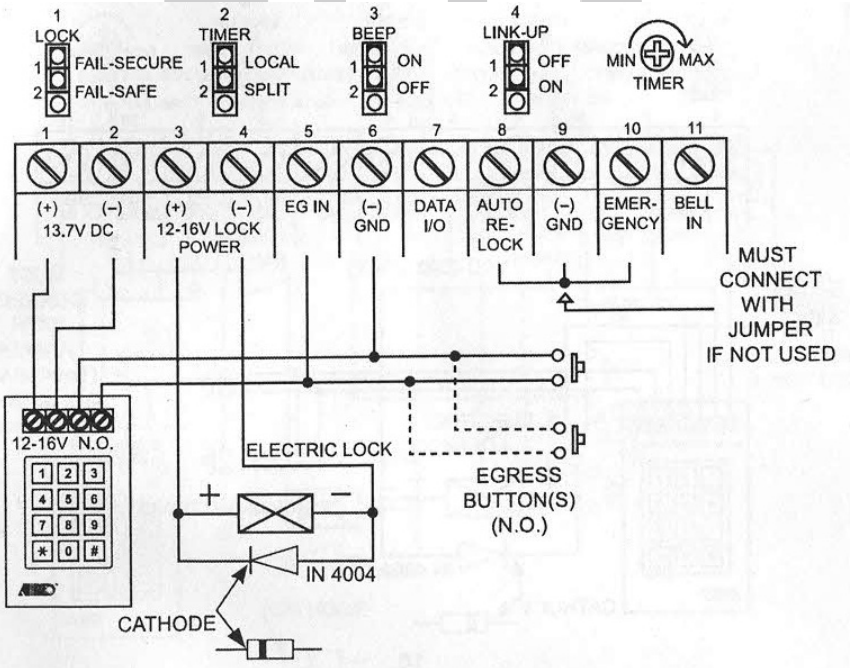

Δήλωση Συμμόρφωσης

Η συσκευή συμμορφώνεται πλήρως με την οδηγία χαμηλής τάσης (LVD) 2006/95/EC και φέρει την σήμανση CE.

Για οποιαδήποτε επιπλέον πληροφορία σχετικά με την συσκευή μπορείτε να επικοινωνείτε με το τεχνικό τμήμα της εταιρίας Teleimpex A.E στο τηλέφωνο 210 55 84 180 ή στο mail service@tele.gr

impex S.A.
TELE®