ΜΟΝΑΔΑ ΑΣΥΡΜΑΤΟΥ ΣΥΝΑΓΕΡΜΟΥ

HX-TEL 999

ΟΔΗΓΙΕΣ ΧΡΗΣΗΣ ΚΑΙ ΠΡΟΓΡΑΜΜΑΤΙΣΜΟΥ

ΒΑΣΙΚΕΣ ΟΔΗΓΙΕΣ ΕΓΚΑΤΑΣΤΑΣΗΣ

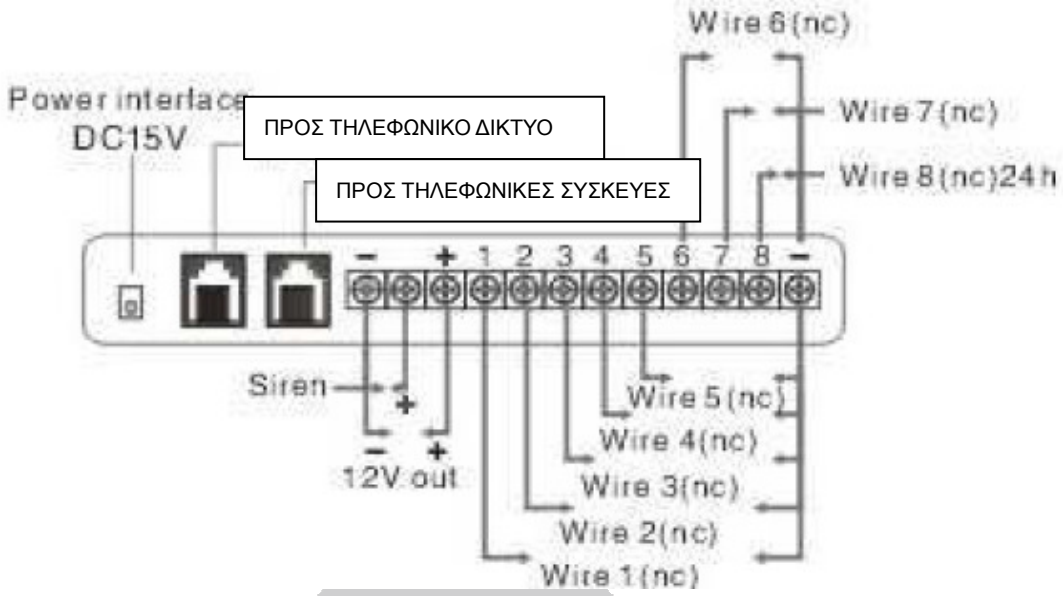

- Χρησιμοποιείτε πάντα μόνο το τροφοδοτικό που συνοδεύει τον συναγερμό.
- Η τηλεφωνική γραμμή που θα συνδέεται στον συναγερμό πρέπει να είναι τύπου PSTN. Ο τηλεφωνητής της μονάδας σε καμία περίπτωση δεν συνεργάζεται με γραμμές VOIP.
- Σε περίπτωση που η γραμμή είναι τύπου ADSL η χρήση φίλτρου είναι απαραίτητη.
- Καλό είναι οι τηλεφωνικές συσκευές της οικίας να συνδέονται στην έξοδο της τηλεφωνικής γραμμής του συναγερμού και όχι παράλληλα στην σύνδεση προς το τηλεφωνικό δίκτυο.

- Οι 7 ενσύρματες ζώνες που διαθέτει η συσκευή έχουν κοινό σημείο σύνδεσης το (-) και είναι τύπου NC.
- Η μπαταρία αυτονομίας της μονάδας βρίσκεται σε μια υποδοχή με κουμπωτό καπάκι στην πλάτη της μονάδας και δεν είναι συνδεδεμένη. Κατά την εγκατάσταση της συσκευής πρέπει να συνδέσετε τον ακροδέκτη της με τον αντίστοιχο ακροδέκτη που υπάρχει στην υποδοχή.
- Οι επιπλέον αισθητήρες (ραντάρ-επαφές) που τυχόν θέλετε να δηλώσετε στην συσκευή πρέπει να είναι ακριβώς ιδίου τύπου με αυτούς που την συνοδεύουν, στην αρχική της συσκευασία.
- Η κεντρική μονάδα πρέπει να είναι εγκατεστημένη σε ένα απρόσιτο σημείο στο εσωτερικό της οικίας.
- Ο συνήθης χειρισμός της συσκευής (οπλισμός-αφοπλισμός-μερικός οπλισμός) προτείνεται να γίνεται μόνο από τα τηλεχειριστήρια.

ΟΙ ΑΝΙΧΝΕΥΤΕΣ ΚΙΝΗΣΗΣ ΤΟΥ ΣΕΤ ΛΕΙΤΟΥΡΓΟΥΝ ΜΟΝΟ ΣΕ ΕΣΩΤΕΡΙΚΟΥΣ ΧΩΡΟΥΣ. ΣΕ ΚΑΜΙΑ ΠΕΡΙΠΤΩΣΗ Η ΧΡΗΣΗ ΤΟΥΣ ΔΕΝ ΠΡΟΤΕΙΝΕΤΑΙ ΣΕ ΕΞΩΤΕΡΙΚΟΥΣ ΧΩΡΟΥΣ.

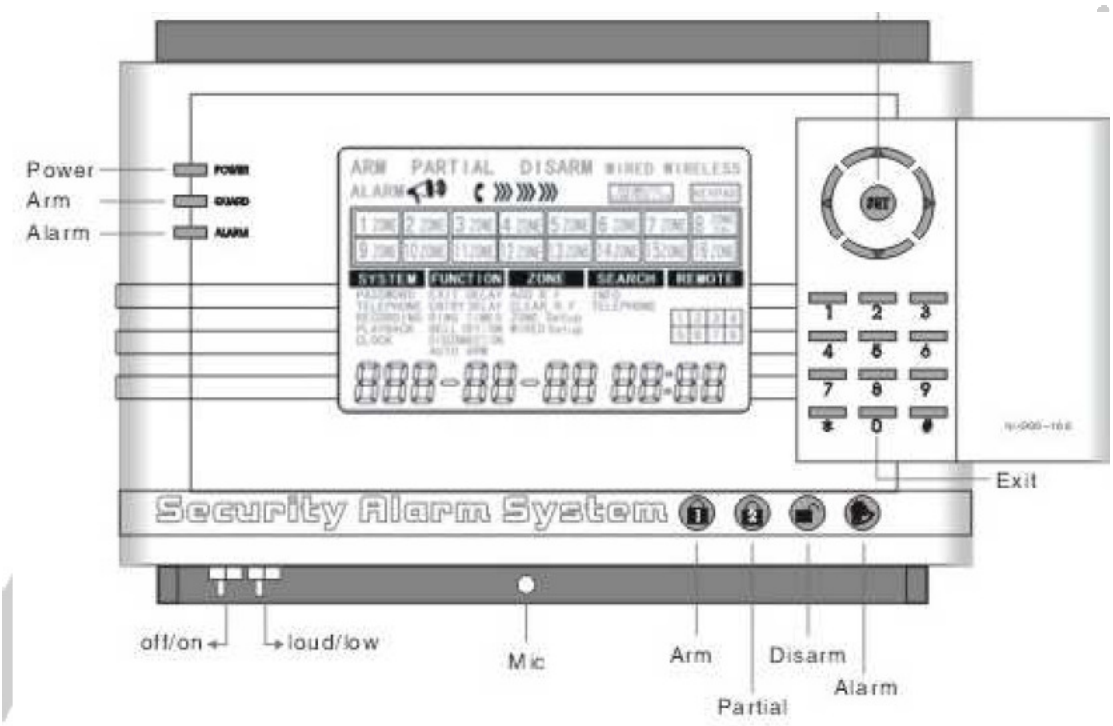

ΒΑΣΙΚΟΣ ΠΡΟΓΡΑΜΜΑΤΙΣΜΟΣ ΣΥΣΤΗΜΑΤΟΣ

Σημείωση: Σε όλες τις ρυθμίσεις που περιγράφονται στις οδηγίες η επιλεγμένη παράμετρος του μενού εμφανίζεται με μπλε γράμματα. Η πλοήγηση στις επιλογές του μενού γίνεται με τα κουμπιά ◄ ► ▲ ▼.

ΑΛΛΑΓΗ ΚΩΔΙΚΟΥ

SYSTEM

PASSWORD

TELEPHONE

RECORDING

PLAYBACK

CLOCK

Πιέστε το κουμπί “SET” και επιλέξτε PASSWORD (η επιλογή σας θα αρχίσει να αναβοσβήνει) πιέστε ξανά “SET” πληκτρολογήστε προσεκτικά το νέο σας κωδικό (1-16 ψηφία), και #. Θα ακουστεί μια ηχητική ένδειξη επιτυχούς εισαγωγής. Εγκαταλείποντας το μενού ο νέος κωδικός θα έχει σωθεί.

ΠΡΟΓΡΑΜΜΑΤΙΣΜΟΣ ΤΗΛΕΦΩΝΙΚΩΝ ΑΡΙΘΜΩΝ ΠΟΥ ΘΑ ΚΑΛΟΥΝΤΑΙ ΣΕ ΠΕΡΙΠΤΩΣΗ ΣΥΝΑΓΕΡΜΟΥ

SYSTEM
PASSWORD
TELEPHONE
RECORDING
PLAYBACK
CLOCK

Πιέστε το κουμπί "SET" και επιλέξτε TELEPHONE (η επιλογή σας θα αρχίσει να αναβοσβήνει), πιέστε ξανά SET, εισάγετε τον τηλεφωνικό αριθμό που θα καλείται σε περίπτωση συναγερμού και στην συνέχεια # και την θέση μνήμης που θα αποθηκευτεί ο αριθμός του τηλεφώνου. Μπορείτε να αποθηκεύσετε έως 8 τηλεφωνικούς αριθμούς άρα η θέση μνήμης μπορεί να έχει τιμή από 1 έως 8.

Παράδειγμα αν θέλετε να αποθηκεύσετε τον αριθμό 7777777777 στην πρώτη θέση μνήμης έχοντας επιλέξει TELEPHONE πληκτρολογήστε 7777777777#1.

Σημείωση: Αν πληκτρολογήσετε λάθος κάποιο αριθμό πιέστε #, θα βγείτε από τον προγραμματισμό των τηλεφωνικών αριθμών και στην συνέχεια μπορείτε να μπείτε πάλι στην συγκεκριμένη επιλογή του μενού και να εισάγετε εκ νέου τον αριθμό.

ΕΓΓΡΑΦΗ ΤΟΥ ΗΧΗΤΙΚΟΥ ΜΗΝΥΜΑΤΟΣ

SYSTEM
PASSWORD
TELEPHONE
RECORDING
PLAYBACK
CLOCK

Πιέστε το κουμπί "SET" και επιλέξτε RECORDING (η επιλογή σας θα αρχίσει να αναβοσβήνει), πιέστε ξανά SET, το ενδεικτικό LED GUARD θα ανάψει, εκφωνήστε το μήνυμα συναγερμού κοντά στο μικρόφωνο της συσκευής. Η μέγιστη διάρκεια του μηνύματος δεν μπορεί να ξεπερνά τα 15 δευτερόλεπτα. Δυο ηχητικές ενδείξεις θα ακουστούν μόλις λήξει το χρονικό διάστημα της εγγραφής.
Σημείωση : Η εγγραφή μπορεί να ολοκληρωθεί και πριν λήξει το διάστημα των 15 δευτερολέπτων πιέζοντας #.

ΑΝΑΠΑΡΑΓΩΓΗ ΤΟΥ ΗΧΟΓΡΑΦΗΜΕΝΟΥ ΜΗΝΥΜΑΤΟΣ

SYSTEM
PASSWORD
TELEPHONE
RECORDING
PLAYBACK
CLOCK

Πιέστε το κουμπί "SET" και επιλέξτε PLAYBACK (η επιλογή σας θα αρχίσει να αναβοσβήνει). Πιέστε ξανά SET θα ακουστεί το ηχογραφημένο μήνυμα, πιέστε # για να σταματήσει η αναπαραγωγή.

ΡΥΘΜΙΣΗ ΩΡΑΣ

SYSTEM
PASSWORD
TELEPHONE
RECORDING
PLAYBACK
CLOCK

Πιέστε το κουμπί "SET" και επιλέξτε CLOCK (η επιλογή σας θα αρχίσει να αναβοσβήνει), πιέστε ξανά SET, εισάγετε την τρέχουσα ώρα με μορφή ΩΩ:ΛΛ # (η ώρα εισάγετε σε 24 μορφή). Αν κατά λάθος πληκτρολογήστε τιμής ώρας μεγαλύτερη από 24 και λεπτών μεγαλύτερη από 59 η ρύθμιση θεωρείται λάθος και δεν αποθηκεύεται.

ΡΥΘΜΙΣΕΙΣ ΛΕΙΤΟΥΡΓΙΚΩΝ ΠΑΡΑΜΕΤΡΩΝ

ΡΥΘΜΙΣΗ ΚΑΘΥΣΤΕΡΗΣΗΣ ΕΞΟΔΟΥ

SYSTEM	**FUNCTION**
PASSWORD	EXIT DELAY
TELEPHONE	ENTER DELAY
RECORDING	RING TIMES
PLAYBACK	BELL ON/OFF
CLOCLK	DISCONNECTION
	AUTO ARM

Πιέστε το κουμπί "SET" και στην συνέχεια πιέστε το κουμπί ► για να πάτε στις επιλογές των λειτουργικών παραμέτρων (FUNCTION), χρησιμοποιήστε το κουμπί ▼ για να επιλέξετε EXIT DELAY (η επιλογή σας θα αρχίσει να αναβοσβήνει). Πιέστε "SET" ξανά, εισάγετε την επιθυμητή χρονική καθυστέρηση (από 10 έως 99 δευτερόλεπτα) και στην συνέχεια πιέστε #, θα ακουστεί ένας ήχος επιβεβαίωσης.

Σημείωση: Πληκτρολογώντας 00 πρακτικά μηδενίζετε την καθυστέρηση.

ΡΥΘΜΙΣΗ ΚΑΘΥΣΤΕΡΗΣΗΣ ΕΙΣΟΔΟΥ

SYSTEM	FUNCTION
PASSWORD	EXIT DELAY
TELEPHONE	ENTER DELAY
RECORDING	RING TIMES
PLAYBACK	BELL ON/OFF
CLOCLK	DISCONNECTION
	AUTO ARM

Πιέστε το κουμπί "SET" και στην συνέχεια πιέστε το κουμπί ► για να πάτε στις επιλογές των λειτουργικών παραμέτρων (FUNCTION), χρησιμοποιήστε το κουμπί ▼ για να επιλέξετε ENTER DELAY (η επιλογή σας θα αρχίσει να αναβοσβήνει). Πιέστε "SET" ξανά, εισάγετε την επιθυμητή χρονική καθυστέρηση (από 10 έως 99 δευτερόλεπτα) και στην συνέχεια πιέστε #, θα ακουστεί ένας ήχος επιβεβαίωσης.

ΚΑΘΟΡΙΣΜΟΣ ΑΡΙΘΜΟΥ ΚΟΥΔΟΥΝΙΣΜΑΤΩΝ ΠΡΙΝ ΑΠΑΝΤΗΣΕΙ Ο ΣΥΝΑΓΕΡΜΟΣ ΣΕ ΤΗΛΕΦΩΝΙΚΗ ΚΛΗΣΗ

SYSTEM	FUNCTION
PASSWORD	EXIT DELAY
TELEPHONE	ENTER DELAY
RECORDING	RING TIMES
PLAYBACK	BELL ON/OFF
CLOCLK	DISCONNECTION
	AUTO ARM

Πιέστε το κουμπί "SET" και στην συνέχεια πιέστε το κουμπί ► για να πάτε στις επιλογές των λειτουργικών παραμέτρων (FUNCTION), χρησιμοποιήστε το κουμπί ▼ για να επιλέξετε RINGTIMES (η επιλογή σας θα αρχίσει να αναβοσβήνει). Πιέστε "SET" ξανά, εισάγετε τον επιθυμητό αριθμό (από 00 έως 13 δευτερόλεπτα) και στην συνέχεια πιέστε #, θα ακουστεί ένας ήχος επιβεβαίωσης.

ΕΝΕΡΓΟΠΟΙΗΣΗ ΑΠΕΝΕΡΓΟΠΟΙΗΣΗ ΣΕΙΡΗΝΑΣ

SYSTEM	FUNCTION
PASSWORD	EXIT DELAY
TELEPHONE	ENTER DELAY
RECORDING	RING TIMES
PLAYBACK	BELL ON/OFF
CLOCLK	DISCONNECTION
	AUTO ARM

Πιέστε το κουμπί "SET" και στην συνέχεια πιέστε το κουμπί ► για να πάτε στις επιλογές των λειτουργικών παραμέτρων (FUNCTION), χρησιμοποιήστε το κουμπί ▼ για να επιλέξετε

BELL ON/OFF (η επιλογή σας θα αρχίσει να αναβοσβήνει). Πιέστε "SET" ξανά, εισάγετε 00# για να μην λειτουργεί η σειρήνα ή 01# για να λειτουργεί η σειρήνα.

ΑΝΙΧΝΕΥΣΗ ΛΕΙΤΟΥΡΓΙΑΣ ΤΗΛΕΦΩΝΙΚΗΣ ΓΡΑΜΜΗΣ

SYSTEM	**FUNCTION**
PASSWORD	EXIT DELAY
TELEPHONE	ENTER DELAY
RECORDING	RING TIMES
PLAYBACK	BELL ON/OFF
CLOCLK	DISCONNECTION
	AUTO ARM

Πιέστε το κουμπί "SET" και στην συνέχεια πιέστε το κουμπί ► για να πάτε στις επιλογές των λειτουργικών παραμέτρων (FUNCTION), χρησιμοποιήστε το κουμπί ▼ για να επιλέξετε DISCONNECTION (η επιλογή σας θα αρχίσει να αναβοσβήνει). Πιέστε "SET" ξανά, εισάγετε 00# για να λειτουργεί η ανίχνευση λειτουργίας τηλεφωνικής γραμμής, 01# για να ΜΗΝ λειτουργεί η ανίχνευση λειτουργίας.

ΡΥΘΜΙΣΕΙΣ ΑΥΤΟΜΑΤΟΥ ΟΠΛΙΣΜΟΥ

SYSTEM	**FUNCTION**
PASSWORD	EXIT DELAY
TELEPHONE	ENTER DELAY
RECORDING	RING TIMES
PLAYBACK	BELL ON/OFF
CLOCK	DISCONNECTION
	AUTO ARM

Πιέστε το κουμπί "SET" και στην συνέχεια πιέστε το κουμπί ► για να πάτε στις επιλογές των λειτουργικών παραμέτρων (FUNCTION), χρησιμοποιήστε το κουμπί ▼ για να επιλέξετε AUTO ARM (η επιλογή σας θα αρχίσει να αναβοσβήνει). Πιέστε "SET" ξανά, εισάγετε την επιθυμητή ώρα ενεργοποίησης με μορφή ΩΩ:ΛΛ # (η ώρα εισάγετε σε 24 μορφή). Αν κατά λάθος πληκτρολογήστε τιμής ώρας μεγαλύτερη από 24 και λεπτών μεγαλύτερη από 59 η ρύθμιση θεωρείται λάθος και δεν αποθηκεύεται.

Σημείωση: Ο συναγερμός θα ενεργοποιείται την ίδια ώρα κάθε ημέρα, αν ο συναγερμός οπλιστεί αυτόματα μπορείτε να τον αφοπλίσετε μόνο αν έχει περάσει τουλάχιστον 1 λεπτό. Σε περίπτωση παραβίασης ο συναγερμός ενεργοποιείται άμεσα.

ΡΥΘΜΙΣΕΙΣ ΠΑΡΑΜΕΤΡΩΝ ΖΩΝΩΝ

ΠΩΣ ΝΑ ΠΡΟΣΘΕΣΕΤΕ ΑΙΣΘΗΤΗΡΕΣ ΚΑΙ ΤΗΛΕΧΕΙΡΙΣΤΗΡΙΑ

SYSTEM	**FUNCTION**	zone
PASSWORD	EXIT DELAY	ADD R.F
TELEPHONE	ENTER DELAY	Clear R.F
RECORDING	RING TIMES	Zone Setup
PLAYBACK	BELL ON/OFF	Wired Setup
CLOCLK	DISCONNECTION	
	AUTO ARM	

Πιέστε το κουμπί "SET" και στην συνέχεια πιέστε το κουμπί ► για να πάτε στις επιλογές των ζωνών (ZONE), χρησιμοποιήστε το κουμπί ▼ για να επιλέξετε ADD R.F (η επιλογή σας θα αρχίσει να αναβοσβήνει), πιέστε SET ξανά και στην συνέχεια χρησιμοποιώντας τα ◄ και ► επιλέξτε την επιθυμητή ζώνη. Μέσα σε 10 δευτερόλεπτα κάντε να εκπέμψει σήμα ο αισθητήρας που θέλετε να δηλώσετε στην ζώνη, όταν η κεντρική μονάδα λάβει το σήμα θα αναβοσβήσει την αντίστοιχη ένδειξη (GUARD) 2 φορές δείχνοντας πως έχει δηλωθεί ο νέος αισθητήρας.

Για να δηλώστε αντίστοιχα ένα νέο τηλεχειριστήριο επαναλάβετε την διαδικασία έχοντας όμως επιλέξει από το μενού REMOTE (CONTROLLER) και τον αριθμό του τηλεχειριστηρίου που θέλετε να δηλώσετε (π.χ αν στην μονάδα είναι ήδη δηλωμένα 2 τηλεχειριστήρια θα επιλέξετε τον αριθμό 3).

Παρατηρήσεις: Αν όταν εκπέμψει ένας αισθητήρας για να δηλωθεί στην μονάδα, αυτή αναβοσβήσει 5-6 φορές αντί για 2 σημαίνει πως ο αισθητήρας είναι ήδη δηλωμένος.
Η Ζώνη 8 είναι 24ωρη και προορίζεται μόνο για ανιχνευτές καπνού, πυρκαγιάς, αερίου και για μπουτόν πανικού.

ΔΙΑΓΡΑΦΗ ΕΝΟΣ ΑΣΥΡΜΑΤΟΥ ΑΙΣΘΗΤΗΡΑ

SYSTEM	**FUNCTION**	**ZONE**
PASSWORD	EXIT DELAY	ADD R.F
TELEPHONE	ENTER DELAY	Clear R.F
RECORDING	RING TIMES	Zone Setup
PLAYBACK	BELL ON/OFF	Wired Setup
CLOCLK	DISCONNECTION	
	AUTO ARM	

Πιέστε το κουμπί "SET" και στην συνέχεια πιέστε το κουμπί ► για να πάτε στις επιλογές των ζωνών (ZONE), χρησιμοποιήστε το κουμπί ▼ για να επιλέξετε CLEAR R.F (η επιλογή σας θα αρχίσει να αναβοσβήνει), πιέστε SET ξανά και στην συνέχεια χρησιμοποιώντας τα ► και ◄ επιλέξτε την επιθυμητή ζώνη (1-16) πιέστε SET ξανά, ο αισθητήρας που είναι καταχωρημένος στην ζώνη θα διαγραφεί.

ΟΠΛΙΣΜΟΣ ΣΥΝΑΓΕΡΜΟΥ ΣΕ ΛΕΙΤΟΥΡΓΙΑ STAY (Ρύθμιση ζωνών που δεν απενεργοποιούνται όταν είστε μέσα στο σπίτι)

SYSTEM	FUNCTION	ZONE
PASSWORD	EXIT DELAY	ADD R.F
TELEPHONE	ENTER DELAY	Clear R.F
RECORDING	RING TIMES	ZONE SETUP
PLAYBACK	BELL ON/OFF	Wired Setup
CLOCLK	DISCONNECTION	
	AUTO ARM	

Πιέστε το κουμπί "SET" χρησιμοποιήστε τα κουμπιά ► και ▼ για να επιλέξετε ZONE SETUP και πιέστε το κουμπί SET επιλέξτε την ζώνη (1-16) χρησιμοποιώντας τα κουμπιά ► και ◄, πιέζοντας "#" η ζώνη ενεργοποιείται, πιέζοντας * η ζώνη απενεργοποιείται . Οι ζώνες που εμφανίζονται στην οθόνη είναι ενεργοποιημένες ενώ όσες δεν εμφανίζονται είναι απενεργοποιημένες. Πιέστε το κουμπί SET για να αποθηκεύσετε τις ρυθμίσεις, Πιέστε το κουμπί 0 για να βγείτε άμεσα από το μενού ρυθμίσεων.

Συνολικά η αλληλουχία εντολών για την ρύθμιση εμφανίζεται παρακάτω:
SET●→Right▸→Right▸→DOWN▼→DOWN▼→SET●→Επιλογή ζώνης1-16→SET●→* για απενεργοποίηση ζώνης σε κατάσταση STAY ή # για ενεργοποίηση

Σημείωση: Οι ζώνες που έχουν απενεργοποιηθεί χρησιμοποιώντας * δεν θα λειτουργούν σε κατάσταση μερικού οπλισμού (STAY). Έτσι όταν οπλίζεται τον συναγερμό πιέζοντας το κουμπί μερικού οπλισμού οι ζώνες αυτές δεν θα λειτουργούν.

Όταν έχετε ολοκληρώσει την ρύθμιση δοκιμάστε τον συναγερμό για να δείτε αν λειτουργεί λειτουργία STAY .

ΡΥΘΜΙΣΕΙΣ ΕΝΣΥΡΜΑΤΩΝ ΖΩΝΩΝ

SYSTEM	FUNCTION	ZONE
PASSWORD	EXIT DELAY	ADD R.F
TELEPHONE	ENTER DELAY	Clear R.F
RECORDING	RING TIMES	ZONE SETUP
PLAYBACK	BELL ON/OFF	WIRED SETUP
CLOCK	DISCONNECTION	
	AUTO ARM	

Πιέστε το κουμπί "SET" χρησιμοποιήστε τα κουμπιά ► και ▼ για να επιλέξετε WIRED SETUP και πιέστε το κουμπί SET επιλέξτε την ζώνη (1-8) χρησιμοποιώντας τα κουμπιά ► και ◄, πιέζοντας "#" η ζώνη ενεργοποιείται, πιέζοντας * η ζώνη απενεργοποιείται . Οι ζώνες που εμφανίζονται στην οθόνη είναι ενεργοποιημένες, ενώ όσες δεν εμφανίζονται είναι απενεργοποιημένες. Πιέστε το κουμπί SET για να αποθηκεύσετε τις ρυθμίσεις, Πιέστε το κουμπί 0 για να βγείτε άμεσα από το μενού ρυθμίσεων.

ΕΜΦΑΝΙΣΗ ΠΛΗΡΟΦΟΡΙΩΝ

ΕΜΦΑΝΙΣΗ ΠΛΗΡΟΦΟΡΙΩΝ ΣΥΣΤΗΜΑΤΟΣ

SYSTEM	FUNCTION	ZONE	SEARCH
PASSWORD	EXIT DELAY	ADD R.F	INFO
TELEPHONE	ENTER DELAY	Clear R.F	TELEPHONE
RECORDING	RING TIMES	ZONE SETUP	
PLAYBACK	BELL ON/OFF	WIRED SETUP	
CLOCK	DISCONNECTION		
	AUTO ARM		

Πιέστε το κουμπί “SET” χρησιμοποιήστε τα κουμπιά ► και ▼ για να επιλέξετε INFO ή TELEPHONE και πιέστε το κουμπί ώστε να εμφανιστούν αντίστοιχα οι πληροφορίες συστήματος ή τα τηλέφωνα που καλούνται σε περίπτωση συναγερμού.

ΤΗΛΕΧΕΙΡΙΣΜΟΣ ΤΗΣ ΚΕΝΤΡΙΚΗΣ ΜΟΝΑΔΑΣ

Όταν σε περίπτωση συναγερμού αυτός σας καλεί και θέλετε να σταματήστε τον συναγερμό (χωρίς να κληθούν και οι επόμενοι αριθμοί μπορείτε να πιέσετε 2 ή περισσότερες φορές το κουμπί # στο τηλέφωνο σας).

Μπορείτε να οπλίσετε ή να αφοπλίσετε τον συναγερμό με τον ακόλουθο τρόπο:
Καλέστε τον αριθμό που είναι συνδεδεμένος ο συναγερμός. Θα απαντήσει μετά από Χ κουδουνίσματα (όπου Χ ο αριθμός που έχετε ορίσει κατά τον προγραμματισμό του)
Πληκτρολογώντας:
τον κωδικό σας #1 οπλίζεται πλήρως τον συναγερμό.
τον κωδικό σας #3 αφοπλίζεται πλήρως τον συναγερμό.

ΕΠΑΝΑΦΟΡΑ ΤΩΝ ΕΡΓΟΣΤΑΣΙΑΚΩΝ ΡΥΘΜΙΣΕΩΝ

Σε περίπτωση που θέλετε να επαναφέρετε τις εργοστασιακές ρυθμίσεις κρατήστε παρατεταμένα (για διάστημα μεγαλύτερο από 10 δευτερόλεπτα) πιεσμένο το κουμπί SET.
Σε περίπτωση που η μονάδα δεν κάνει RESET με αυτό τον τρόπο απενεργοποιήστε την μονάδα, πιέστε το κουμπί SET κρατήστε το πατημένο και ενεργοποιήστε την μονάδα εκ νέου. Κρατήστε πατημένο το κουμπί SET για 30 δευτερόλεπτα, αφήστε το και κάντε επανεκκίνηση στην μονάδα.

ΠΡΟΣΟΧΗ

Αν επαναφέρετε τις εργοστασιακές ρυθμίσεις όλοι οι αισθητήρες που έχουν δηλωθεί στην μονάδα (συμπεριλαμβανομένων των τηλεχειριστηρίων, ραντάρ και επαφών που την συνοδεύουν στην συσκευασία) θα πρέπει να δηλωθούν εκ νέου.

inyex S.A.