ΚΑΤΑΓΡΑΦΙΚΟ ΑΥΤΟΚΙΝΗΤΟΥ

ΟΔΗΓΙΕΣ ΧΡΗΣΗΣ

MDVR-180

Περιγραφή χειριστηρίων και εξαρτημάτων της συσκευής.

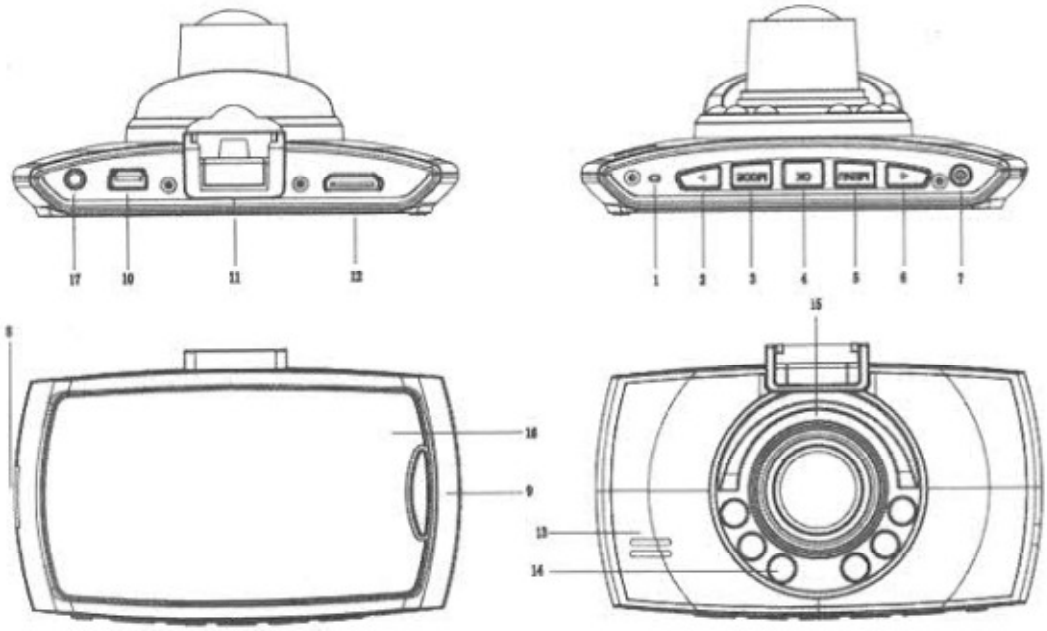

1. Κουμπί επαναφοράς εργοστασιακών ρυθμίσεων (RESET)
2. Κουμπί κίνησης κέρσορα πάνω
3. Επιλογή τρόπου λειτουργίας (MODE). Πιέζοντας το διαδοχικά επιλέγετε λειτουργία εγγραφής εικόνας, λήψης φωτογραφιών, ηχογράφησης και αναπαραγωγής εικόνας.
4. Επιβεβαίωση εντολής (OK)
5. Ενεργοποίηση μενού (MENU)
6. Κουμπί κίνησης κέρσορα κάτω
7. Κουμπί ενεργοποίησης απενεργοποίησης
8. Υποδοχή κάρτας μνήμης
9. Κλείδωμα λειτουργιών
10. Θύρα USB
11. Υποδοχή βάσης στήριξης
12. Θύρα HDMI
13. Μικρόφωνο
14. IR Led
15. Οθόνη 2.7''
16. Έξοδος AV

Φόρτιση της μπαταρίας

Το MDVR-180 ενσωματώνει μια μπαταρία ιόντων λιθίου. Η φόρτιση και η τροφοδοσία της συσκευής γίνεται αποκλειστικά από την θύρα USB, η τάση τροφοδοσίας πρέπει να είναι 5V /DC. Πάντα όταν χρησιμοποιείτε τη συσκευή στο αυτοκίνητο πρέπει να χρησιμοποιείτε τον σωστό αντάπτορα τροφοδοσίας από 12VDC σε 5VDC.

ΣΗΜΑΝΤΙΚΗ ΣΗΜΕΙΩΣΗ

Η μπαταρία της συσκευής υπάρχει μόνο για να εξασφαλίζει αυτονομία λίγων λεπτών μέχρι να αποθηκευτούν τα δεδομένα ενώ έχει διακοπεί η τροφοδοσία από την θύρα USB. Η μπαταρία δεν εξασφαλίζει αυτονομία της κάμερας για συνεχή χρήση εκτός του αυτοκινήτου.

ΠΡΟΣΟΧΗ

Η σύνδεση της συσκευής και η τροφοδοσία της με τάση μεγαλύτερη από 5V DC θα καταστρέψει την συσκευή. Αυτή η αστοχία δεν καλύπτεται από την εγγύηση καλής λειτουργίας της συσκευής. Όροι της εγγύησης της συσκευής μπορείτε να βρείτε στον σύνδεσμο http://www.tele.gr/gr/content/terms

Συνήθης λειτουργία

Όταν η συσκευή είναι συνδεδεμένη μέσω του αντάπτορα τροφοδοσίας της στον αναπτήρα του αυτοκινήτου όταν ξεκινά το αυτοκίνητο θα ξεκινά αυτόματα η καταγραφή (απαραίτητη προϋπόθεση να έχετε ενεργοποιήσει την εγγραφή όταν λειτουργεί η κάμερα πιέζοντας το κουμπί OK) και θα ολοκληρώνεται 15 δευτερόλεπτα μετά το σβήσιμο του κινητήρα και την αφαίρεση του κλειδιού.

ΠΡΟΣΟΧΗ: Είναι απαραίτητο να εγκαταστήσετε κάρτα μνήμης προκειμένου να είναι δυνατή λειτουργία εγγραφής

Εγγραφή

Βεβαιωθείτε πως έχετε βάλει κάρτα μνήμης στην συσκευή. Συνδέστε την τροφοδοσία μέσω του καλωδίου USB και πιέστε το κουμπί ενεργοποίησης.

Η συσκευή πρέπει να είναι σε λειτουργία βίντεο (το εικονίδιο κάμερας θα ανάβει πάνω δεξιά στην οθόνη)

Πιέστε σύντομα το κουμπί OK η εγγραφή θα ενεργοποιηθεί και μια κόκκινη κουκίδα που θα αναβοσβήνει.

Αν αφαιρέσετε το καλώδιο τροφοδοσίας ή πιέσετε παρατεταμένα τον διακόπτη ενεργοποίησης θα αποθηκευτεί το τρέχον αρχείο και θα διακοπεί η λειτουργία της συσκευής.

Αισθητήρας πρόσκρουσής

Η συσκευή ενσωματώνει αισθητήρας πρόσκρουσης, όταν συμβεί πρόσκρουση αυτόματα το αρχείο εικόνας που καταγράφεται εκείνη τη στιγμή θα λάβει ονομασία EVE και αυτό το αρχείο βίντεο δεν θα διαγραφεί όταν η κάμερα είναι σε λειτουργία κυκλικής διαγραφής –εγγραφής (των παλαιών αρχείων)

Μπουτόν συμβάντος (δεξιά της οθόνης πορτοκαλί με σύμβολο !)

Αν υπάρξει κάποιο συμβάν που καταγράφεται και θέλετε να το επισημάνετε πιέστε το κουμπί Lock θα δημιουργηθεί ένα αρχείο που θα λάβει ονομασία SOS και αυτό το αρχείο βίντεο δεν θα διαγραφεί όταν η κάμερα είναι σε λειτουργία κυκλικής διαγραφής –εγγραφής (των παλαιών αρχείων)

Λήψη φωτογραφιών

Πιέστε σύντομα το κουμπί POWER και πιέστε σύντομα το κουμπί επιβεβαίωσης (OK) (4) για να σταματήσει η εγγραφή.

Πιέστε το κουμπί MODE διαδοχικά για να μπείτε σε λειτουργία φωτογραφικής μηχανής (το εικονίδιο A θα εμφανίζεται πάνω δεξιά στην οθόνη).

Πιέστε το κουμπί επιβεβαίωσης (OK) (4) για να τραβήξετε μια φωτογραφία.

Ενεργοποίηση IR LED

Ενώ η συσκευή είναι σε λειτουργία εγγραφής ένα σύντομο πάτημα του κουμπιού POWER ενεργοποιεί απενεργοποιεί τα υπέρυθρα LED.

Αναπαραγωγή αρχείων

Ενώ η συσκευή λειτουργεί κανονικά πιέστε το κουμπί επιβεβαίωσης (OK) για να σταματήσει η εγγραφή. Πιέστε το κουμπί επιλογής τρόπου λειτουργίας (MODE) για να επιλέξετε λειτουργία αναπαραγωγής το εικονίδιο **>** θα εμφανίζεται πάνω δεξιά στην οθόνη

Χρησιμοποιήστε τα κουμπιά κίνησης του κέρσορα για να επιλέξετε το αρχείο που θέλετε να δείτε.

Πιέζοντας το κουμπί επιλογής τρόπου λειτουργίας (MODE) μπορείτε να διαγράψετε το αρχείο μετά την αναπαραγωγή του. Σε αυτή την περίπτωση πιέστε το βέλος κίνησης προς τα κάτω για να επιλέξετε DELETE (διαγραφή αρχείου) ή FORMAT μορφοποίηση της μνήμης (θα διαγραφούν όλα τα αρχεία).

Πιέζοντας το κουμπί επιλογής τρόπου λειτουργίας (MODE) διαδοχικά βγαίνετε από την λειτουργία αναπαραγωγής.

Ρυθμίσεις μενού

Πιέστε το κουμπί μενού (MENU) για να μπείτε σε λειτουργία μενού.

Χρησιμοποιήστε τα κουμπιά κίνησης του κέρσορα για να επιλέξετε την επιθυμητή παράμετρο και πιέστε το κουμπί επιβεβαίωσης.

Όταν ολοκληρώσετε όλες τις ρυθμίσεις πιέστε ξανά το κουμπί MENU για να βγείτε από τη λειτουργία ρυθμίσεων.

Οι ρυθμίσεις που μπορείτε να κάνετε είναι οι ακόλουθες:

Time/Date (Ρύθμιση ώρας και ημερομηνίας)

Screen Saver (Ρύθμιση χρόνου ενεργοποίησης της λειτουργίας εξοικονόμησης λειτουργίας οθόνης)

Σύνδεση με υπολογιστή μέσω θύρας USB

Όταν το MDVR-180 συνδεθεί με υπολογιστή μπορεί είτε να χρησιμοποιείται σαν αποθηκευτικό μέσω (μπορείτε να μεταφέρετε αρχεία εικόνας από και προς την μνήμη του) είτε σαν PC κάμερα.

Έξοδοι σήματος AV-OUT & HDMI

Μέσω αυτών των εξόδων μπορείτε να συνδέσετε το MDVR-180 με μια οθόνη που διαθέτει αναλογική είσοδο εικόνας και ήχου (AVOUT) ή ψηφιακή HDMI.

Καθαρισμός της συσκευής

Η συσκευή πρέπει να καθαρίζεται μόνο με ένα μαλακό στεγνό πανί. Σε καμία περίπτωση μην χρησιμοποιείτε χημικά υγρά ή σπρέι για το καθαρισμό της.

Προσοχή κατά την διάρκεια του καθαρισμού μην ασκείτε υπερβολική πίεση στην οθόνη LCD.

Σημαντική σημείωση: Στο εσωτερικό της συσκευής δεν υπάρχουν τμήματα που μπορεί να συντηρηθούν από τον χρήστη. Σε καμία περίπτωση μην αποσυναρμολογείτε την συσκευή. Για οποιοδήποτε τεχνικό πρόβλημα ή απορία επικοινωνήστε με την TELEIMPEX A.E στο τηλ: 210 2164003900 ή στο mail: service@tele.gr

Τεχνικά Χαρακτηριστικά

Οθόνη	LCD TFT 2,7’’
Γωνία θέασης	170°
Αρχεία Εικόνας	AVI
Τύπος Συμπίεσης	MJPEG
Μέγιστη ανάλυση εικόνας	1920 x 1080P
Υποστηριζόμενες Κάρτες Μνήμης	8GB έως 32GB
Τάση τροφοδοσίας	5VDC / 1A
Υποστηριζόμενα λειτουργικά συστήματα	Windows 2000/ XP/ 7
Θύρα USB	Mini5Pin USB 2.0
Έξοδοι εικόνας	CVBS & HDMI